มหาวิทยาลัยราชภัฏนครศรีธรรมราช

โครงการก่อสร้างทางระบายน้ำประตู 1

งานอาคารสถานที่และภูมิทัศน์

มหาวิทยาลัยราชภัฏนครศรีธรรมราช

ลงชื่อ.....ประธานกรรมการ

ลงชื่อ.....กรรมการ

ลงชื่อ.....กรรมการ

ลงชื่อ.....กรรมการ

ลงชื่อ.....กรรมการ

ลงชื่อ.....กรรมการ

ลงชื่อ.....กรรมการและเลขานุการ

INDEX OF DRAWINGS

DWG. NO.	DESCRIPTION	REVISION 0	1	2
ARCHITECTURAL DRAWINGS				
A0-01	สารบัญแบบ แผนที่โดยสังเขป	●		
A0-02	สัญลักษณ์มาตรฐาน	●		
A1-01	แผนที่โดยสังเขป	●		
A2-01	แบบแสดงรายละเอียดก่อนปรับปรุง	●		
A2-02	แบบแสดงรายละเอียดงานรื้อถอน	●		
A2-03	แบบแสดงรายละเอียดงานปรับปรุง	●		
A2-04	แบบขยายป้ายชื่อมหาวิทยาลัยฯ	●		
A2-05	ผังงานโครงสร้าง	●		
A2-06	แบบขยายโครงสร้างป้ายชื่อมหาวิทยาลัยฯ	●		
A2-07	แบบขยายโครงสร้าง	●		
A2-08	แบบขยายโครงสร้าง	●		
A2-09	แบบขยายโครงสร้าง	●		
A2-10	แบบขยายโครงสร้าง	●		

DWG. NO.	DESCRIPTION	REVISION 0	1	2
ARCHITECTURAL DRAWINGS				

DWG. NO.	DESCRIPTION	REVISION 0	1	2
BUILT IN DRAWINGS				

LOCATION MAP

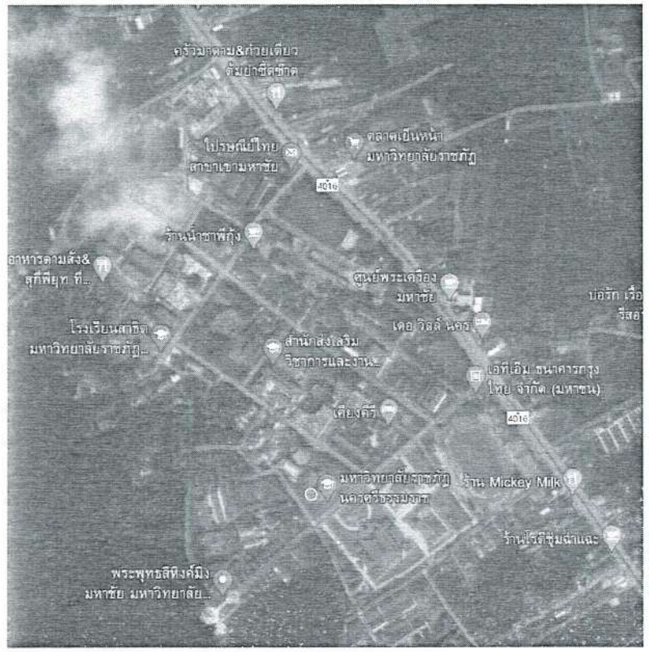

ทิศเหนือ

เจ้าของโครงการ : มหาวิทยาลัยราชภัฏนครศรีธรรมราช

ที่ตั้งโครงการ : เลขที่ 1 ตำบล ท่างิ้ว อำเภอเมืองนครศรีธรรมราช นครศรีธรรมราช 80280

หมายเหตุ

ให้ใช้พัสดุส่งเสริมการผลิตภายในประเทศไม่น้อยกว่าร้อยละ 60 ของพัสดุที่ใช้ในงานก่อสร้าง โดยใช้เหล็กหรือเหล็กกล้าที่เป็นพัสดุส่งเสริมการผลิตภายในประเทศก่อน ซึ่งต้องไม่น้อยกว่าร้อยละ 90 ของปริมาณเหล็กหรือเหล็กกล้าที่ใช้ในงานก่อสร้างทั้งหมดในครั้งนั้น หากการใช้เหล็กหรือเหล็กกล้าแล้วยังไม่ครบร้อยละของมูลค่าที่กำหนดให้ใช้พัสดุส่งเสริมการผลิตภายในประเทศ ให้หน่วยงานของรัฐใช้พัสดุส่งเสริมการผลิตในประเทศประเภทอื่นเพื่อให้ครบร้อยละ 60

ลงชื่อ.....ประธานกรรมการ
ลงชื่อ.....กรรมการ
ลงชื่อ.....กรรมการ
ลงชื่อ.....กรรมการ
ลงชื่อ.....กรรมการ
ลงชื่อ.....กรรมการ
ลงชื่อ.....กรรมการและเลขานุการ

มหาวิทยาลัยราชภัฏนครศรีธรรมราช

PROJECT NAME : โครงการกอสร้างทางระบายน้ำประตู 1	PROJECT ARCHITECT : นายอำพล ดวงฉิม ภ-สถ 22502	PROJECT MANAGER :	DRAWNING	SCALE : 1:100	SHEET No :
LOCATION : มหาวิทยาลัยราชภัฏนครศรีธรรมราช 1 หมู่ 4 ตำบลท่างิ้ว อำเภอเมือง จังหวัดนครศรีธรรมราช	STRUCTURE ENGINEER : นายก่อกานต์ ประเสริฐ ภย.30270			PLOT DATE : 28/Feb/2023	A0-01
OWNER & ADDRESS : มหาวิทยาลัยราชภัฏนครศรีธรรมราช				DRAWNING BY : นาย อำพล ดวงฉิม	

DRAWING SYMBOL

SYMBOL	DESCRIPTION	
	ผนัง คสล	REINFORCE CONCRETE WALL
	ผนังก่ออิฐมอญครึ่งแผ่น	1/2 BLOCK BRICK WALL
	ผนังก่ออิฐมอญเต็มแผ่นหรือเต็มเสา	FULL BLOCK BRICK WALL
	ผนังก่ออิฐบล็อค 15 ซม	CONCRETE BLOCK WALL 15 cm.
	ผนังก่ออิฐบล็อค 9 ซม	CONCRETE BLOCK WALL 9 cm.
	ผนังสำเร็จรูป	PREFABRICATION WALL (PANEL)
	ผนังก่ออิฐบล็อคชนิดระบายอากาศ	CONCRETE BLOCK WALL W/VENT
	ผนังยิปซั่มบอร์ด	GYBSUM BOARD OR PLYWOOD WALL
	ผนังไม้	WOOD PANEL
	ไม้ไม่ไส	ROUGH WOOD
	สัญลักษณ์ราวกันตก	
	เหล็ก	METAL / STEEL
D	ประตูบานเปิดเดียว	SINGLE OPEN DOOR
D	ประตูบานเปิดคู่	DOUBLE OPEN DOOR
D	ประตูบานเลื่อนคู่	SLIDING DOOR
D	ประตูบานเลื่อนสลับ	SLIDING DOOR
D	ประตูบานเหี่ยม	FOLDED DOOR
D	ประตูบานสวิง	SWINGING DOOR
W	หน้าต่างบานเปิดเดียว	SWINGING DOOR
W	หน้าต่างบานเลื่อนคู่	SLIDING WINDOW
W	หน้าต่างบานเลื่อนสลับ	SLIDING WINDOW
W	หน้าต่างบานเกล็ด	LOUVER WINDOW
W	หน้าต่างบานกระทุ้ง	PIVOT WINDOW
W	หน้าต่างกระจกติดตาย	FIX. WINDOW
0000	ระยะห่างจากศูนย์กลางถึงศูนย์กลาง	DIMENSION FROM CENTER TO CENTER
0000	ระยะห่างจากศูนย์กลางถึงริม	DIMENSION FROM CENTER TO EDGE

SYMBOL	DESCRIPTION	
0000	ระยะห่างจากริมถึงริม	DIMENSION FROM EDGE TO EDGE
FO	วัสดุปูพื้น	FLOOR MATERAIL
O	วัสดุกรุผนัง	WALL MATERAIL
CO	วัสดุฝ้าเพดาน	CEILING MATERAIL
XX.O	วัสดุอื่นๆ	ORTHER MATERAIL
O	แสดงผนังภายในทั้ง 4 ด้าน	
????? 0.00	ค่าระดับในรูปตัดและรูปด้าน	FLOOR LEVEL IN ELEVATION AND SECTION
UP/DN	ทิศทางการขึ้น/ลงบันได	UP OR DOWN STAIR DIRECTION
	แนวเขตที่ดิน	UP OR DOWN STAIR DIRECTION
	หลักหมุดที่ดิน	
	แสดงส่วนที่มองไม่เห็น/ส่วนที่ปกคลุม	CONSTRUCTION BEYOND
	แสดงการเปลี่ยนระดับ	STEP LINE
XXXXXX	แสดงการบอกสิ่งต่างๆ	
XXXXX ℄	แนวศูนย์กลางพิกัด	CENTER LINE
	เส้นแสดงแนวตัด	
	สัญลักษณ์แสดงจุดอ้างอิง	BENCHMARK
N	สัญลักษณ์แสดงทิศเหนือ	
	ดิน	GROUND
X X-XX	เครื่องหมายแสดงรูปด้านภายนอก	ELEVATION DIRETION EXTERIOR
X X	สัญลักษณ์เส้นเสา	GRID LINE
????????? X X-XX	แสดงแบบขยาย	SEE DETAIL
X X-XX	สัญลักษณ์แสดงแนวตัด	

SYMBOL	DESCRIPTION	SYMBOL	DESCRIPTION
	ทราย ปูนทราย ปูนทรายปรับระดับ		หินอ่อน/หินแกรนิต (รูปตัด)
	คอนกรีต		ไม้ไสเรียบ (รูปด้าน)
	ไม้อัด		ไม้ไสเรียบ (รูปตัด)
	หินภูเขา (รูปด้าน)		กระจกใส (รูปด้าน)
	หินภูเขา (รูปตัด)		กระจกฝ้า (รูปด้าน)

ABBREVIATION

ABBREVIATION	DESCRIPTION	ABBREVIATION	DESCRIPTION	ABBREVIATION	DESCRIPTION
A. BOLTR	ANCHOR BOLT	MAX.	MAXIMUM	"	INCHES
A/C	AIR CONDITIONING	MECH.	MECHANICAL	<|	NOT LESS THAN
ALUM.	ALUMINIUM	MIN.	MINIMUM	>|	NOT MORE THAN
ARCH.	ARCHITECTURAL	MM.	MILLIMETRE	ø	ROUND BAR OF DIAMETER
ASB.	ASBESTOS	N/A	NOT APPLICABLE	@	SPACING OR AT
BLDG.	BUILDING	NO.	NUMBER	℄	CENTER LINE
BL	POND/POOL BOTTOM LEVEL	OR EQ.	OR EQUIVALENT MATERIAL	&	AND
BTL.	BEAM TOP LEVEL	PL.	PLATE	O/C	ON CENTER
CB.	CONCRETE HOLLOW BLOCK	PLASTIC LAM.	PLASTIC LAMINATED		
CONC.	CONCRETE	PLY.WD.	PLYWOOD		
C.L.	CONCRETE LEVEL	R.	RADIUS		
COL.	COLUMN	R.C.	REINFORCED CONCRETE		
D.	DEPTH OR DEFORMED BAR	R.D.	ROOF DRAIN		
DET.	DETAIL	REF.	REFERENCE		
D.F.	DRINKING FOUNTAIN	RM.	ROOM		
DN.	DOWN	R.O.	ROUGH OPENING		
D.O.	DOOR OPENING	RTL.	ROOF TOP LEVEL		
ELEC.	ELECTRICAL	SIM.	SIMILAR		
ELEV.	ELEVATION	SPEC.	SPECIFICATION		
EQ.	EQUAL	STRUCT.	STRUCTURAL		
FAC.FIN.	FACTORY FINISH	STP.	STIRRUP		
F.D.	FLOOR DRAIN	STL.	STEEL		
FIN	FINISH	SUSP.	SUSPENDED		
N.I.C.	NOT IN CONTRACT	THK.	THICKNESS		
F.L.	FLOOR LEVEL	TYP.	TYPICAL		
GALV.	GALVANIZED	TW	TOP OF WALL		
G.L.	NEW GROUND LEVEL	W	WITH		
HD.WD.	HARD WOOD	W/O	WITHOUT		
HT.	HEIGHT	WD.	WOOD		
H.T.B.	HIGH-TENTION BOLT	W.O.	WINDOW OPENING		
LEV.	LEVEL	WL	WATER LEVEL		

มหาวิทยาลัยราชภัฏนครศรีธรรมราช

ลงชื่อ.....ประธานกรรมการ
ลงชื่อ.....กรรมการ
ลงชื่อ.....กรรมการ
ลงชื่อ.....กรรมการ
ลงชื่อ.....กรรมการ
ลงชื่อ.....กรรมการ
ลงชื่อ.....กรรมการและเลขานุการ

ROOM DESCRIPTION

ROOM NAME — ROOM NAME
ROOM NUMBER — 00
FLOOR LEVEL — 0.00

DRAWING NO. DESCRIPTION

AA01-02
- PAGE NO.
- DRAWING CATEGORY
- DRAWING TYPE
- BUILDING ZONE

มหาวิทยาลัยราชภัฏนครศรีธรรมราช	PROJECT NAME : โครงการก่อสร้างทางระบายน้ำประตู 1	PROJECT ARCHITECT : นายอำพล ดวงฉิม ภ-สถ 22502	PROJECT MANAGER :	DRAWNING TITLE :	SCALE : 1:100
	LOCATION : มหาวิทยาลัยราชภัฏนครศรีธรรมราช ๑ หมู่ ตำบลท่าวัง อำเภอเมือง จังหวัดนครศรีธรรมราช	STRUCTURE ENGINEER : นายก่อกานต์ ประเสริฐ ภย.30270			PLOT DATE : 28/Feb/2023
	OWNER & ADDRESS : มหาวิทยาลัยราชภัฏนครศรีธรรมราช				DRAWNING BY : นาย อำพล ดวงฉิม

SHEET No : A0-02

เจ้าของโครงการ : มหาวิทยาลัยราชภัฏนครศรีธรรมราช

โครงการ : โครงการก่อสร้างทางระบายน้ำประตู 1

ที่ตั้งโครงการ : เลขที่ 1 ตำบล ท่างิ้ว อำเภอเมืองนครศรีธรรมราช นครศรีธรรมราช 80280

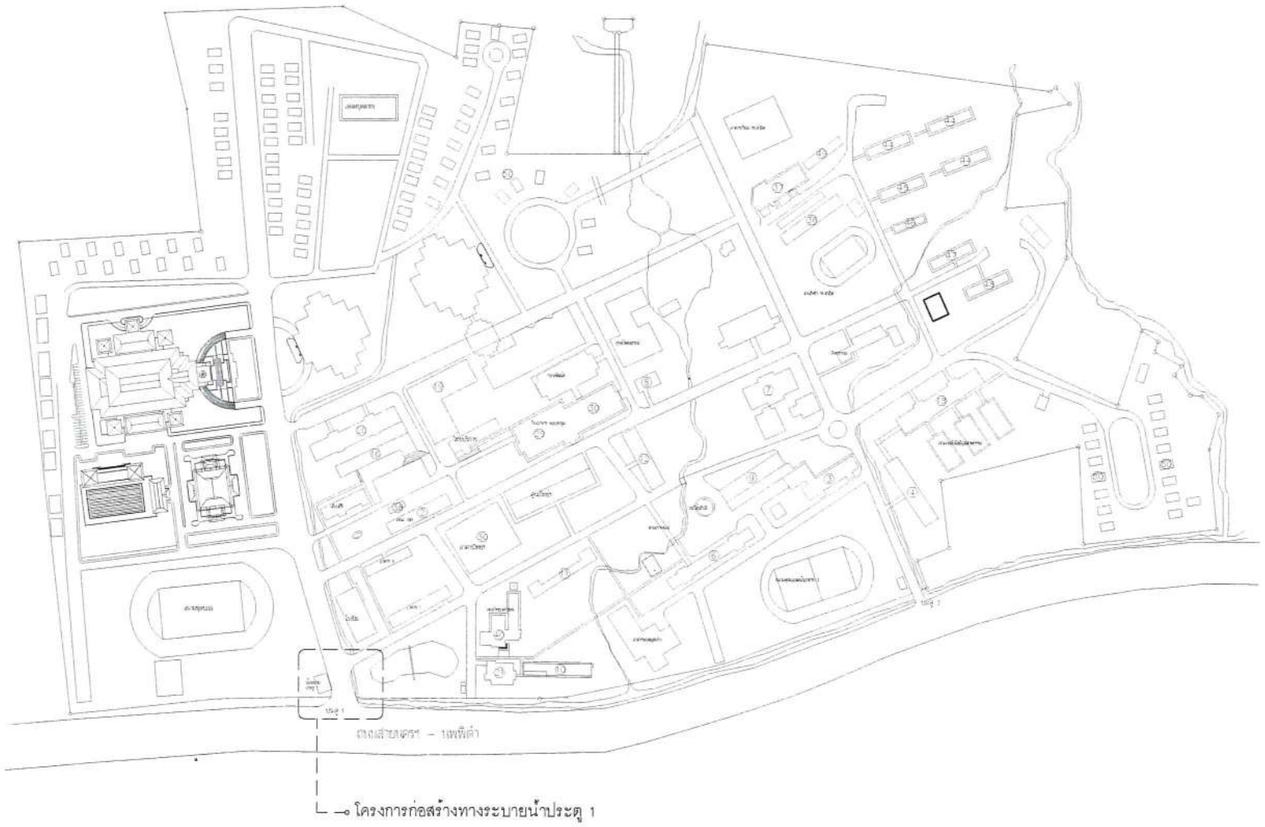

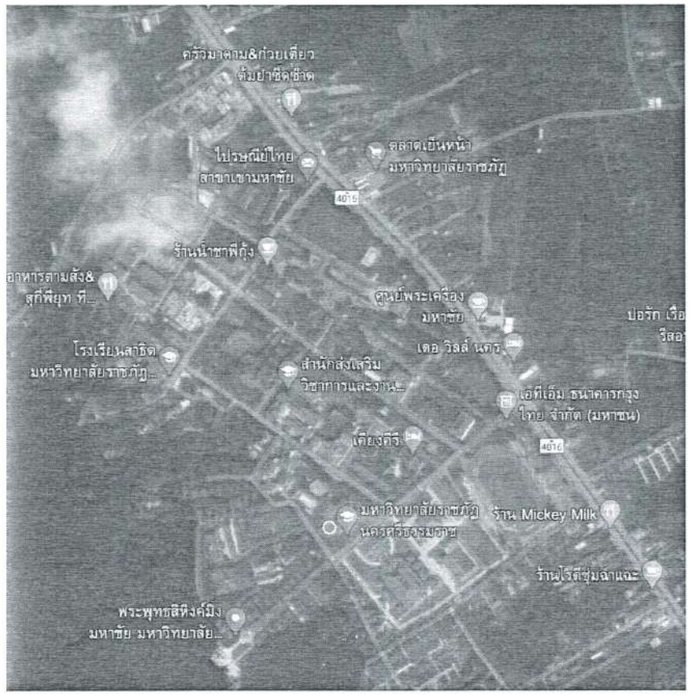

แผนที่โดยสังเขป
NOT TO SCALE

ลงชื่อ.....ประธานกรรมการ
ลงชื่อ.....กรรมการ
ลงชื่อ.....กรรมการ
ลงชื่อ.....กรรมการ
ลงชื่อ.....กรรมการ
ลงชื่อ.....กรรมการ
ลงชื่อ.....กรรมการและเลขานุการ

มหาวิทยาลัยราชภัฏนครศรีธรรมราช

PROJECT NAME : โครงการก่อสร้างทางระบายน้ำประตู 1	PROJECT ARCHITECT : นายอำพล ดวงฉิม ภ-สถ 22502	PROJECT MANAGER :	DRAWNING TITLE :	SCALE : 1:500	SHEET No : A1-01
LOCATION : มหาวิทยาลัยราชภัฏนครศรีธรรมราช 1 หมู่4 ตำบลท่างิ้ว อำเภอเมือง จังหวัดนครศรีธรรมราช	STRUCTURE ENGINEER : นายกฤตนันท์ ประเสริฐ ภย30270			PLOT DATE : 28/Feb/2023	
OWNER & ADDRESS : มหาวิทยาลัยราชภัฏนครศรีธรรมราช				DRAWNING BY : นาย อำพล ดวงฉิม	

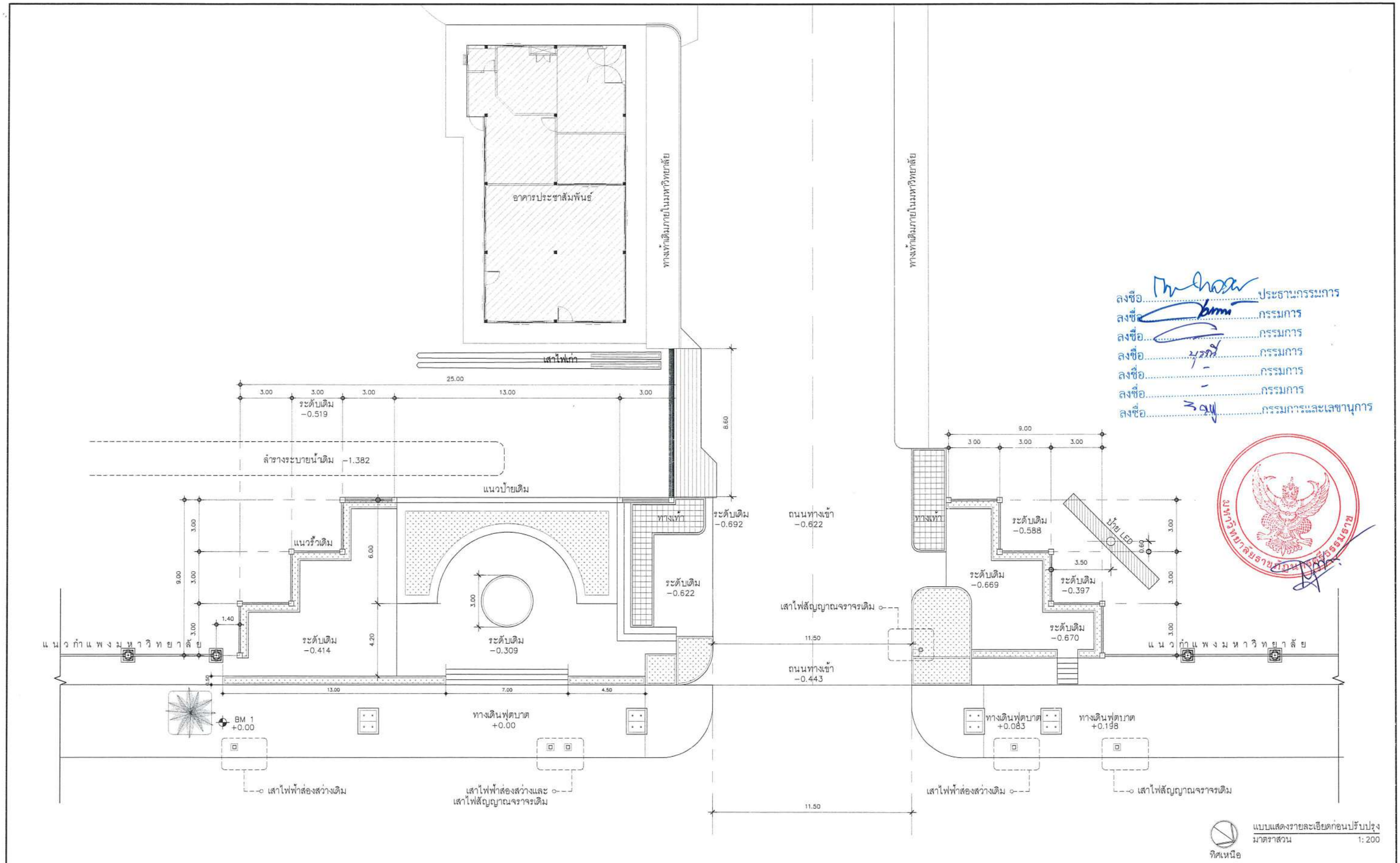

ลงชื่อ.....ประธานกรรมการ
ลงชื่อ.....กรรมการ
ลงชื่อ.....กรรมการ
ลงชื่อ.....กรรมการ
ลงชื่อ.....กรรมการ
ลงชื่อ.....กรรมการ
ลงชื่อ.....กรรมการและเลขานุการ

แบบแสดงรายละเอียดก่อนปรับปรุง
มาตราส่วน 1:200

มหาวิทยาลัยราชภัฏนครศรีธรรมราช	PROJECT NAME : โครงการก่อสร้างทางระบายน้ำประตู 1	PROJECT ARCHITECT : นายอำพล ดวงฉิม ภ-สถ 22502	PROJECT MANAGER :	DRAWNING TITLE : แบบแสดงรายละเอียดก่อนปรับปรุง	SCALE : 1:200	SHEET No :
	LOCATION : มหาวิทยาลัยราชภัฏนครศรีธรรมราช 1 หมู่ ตำบลท่าวัง อำเภอเมือง จังหวัดนครศรีธรรมราช	STRUCTURE ENGINEER : นายก่อกานต์ ประเสริฐ ภย30270			PLOT DATE : 28/Feb/2023	A2-01
	OWNER & ADDRESS : มหาวิทยาลัยราชภัฏนครศรีธรรมราช				DRAWNING BY : นาย อำพล ดวงฉิม	

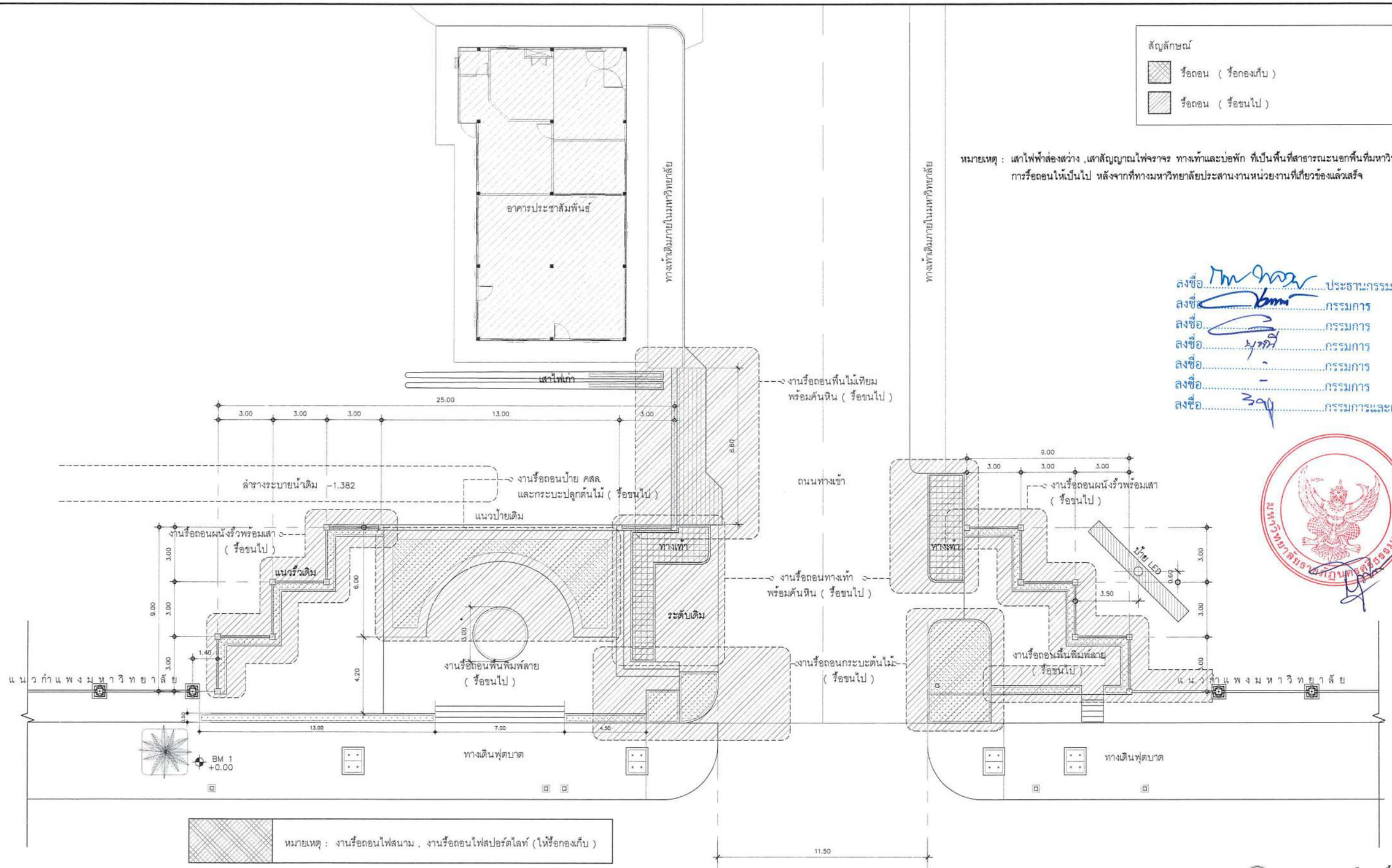

สัญลักษณ์

- รื้อถอน (รื้อกองเก็บ)
- รื้อถอน (รื้อขนไป)

หมายเหตุ : เสาไฟฟ้าส่องสว่าง ,เสาสัญญาณไฟจราจร ทางเท้าและบ่อพัก ที่เป็นพื้นที่สาธารณะนอกพื้นที่มหาวิทยาลัย การรื้อถอนให้เป็นไป หลังจากที่ทางมหาวิทยาลัยประสานงานหน่วยงานที่เกี่ยวข้องแล้วเสร็จ

ลงชื่อ.....ประธานกรรมการ
ลงชื่อ.....กรรมการ
ลงชื่อ.....กรรมการ
ลงชื่อ.....กรรมการ
ลงชื่อ.....กรรมการ
ลงชื่อ.....กรรมการ
ลงชื่อ.....กรรมการและเลขานุการ

หมายเหตุ : งานรื้อถอนไฟสนาม , งานรื้อถอนไฟสปอร์ตไลท์ (ให้รื้อกองเก็บ)

แบบแสดงรายละเอียดงานรื้อถอน
มาตราส่วน 1:200

มหาวิทยาลัยราชภัฏนครศรีธรรมราช	PROJECT NAME : โครงการก่อสร้างทางระบายน้ำประตู 1	PROJECT ARCHITECT : นายอำพล ดวงฉิม ภ-สถ 22502	PROJECT MANAGER :	DRAWNING TITLE : แบบแสดงรายละเอียดงานรื้อถอน	SCALE : 1:200	SHEET No :
	LOCATION : มหาวิทยาลัยราชภัฏนครศรีธรรมราช ๑ หมู่ ๑ ตำบลท่าวัง อำเภอเมือง จังหวัดนครศรีธรรมราช	STRUCTURE ENGINEER : นายก่อศักดิ์ ประเสริฐ ภย.30270			PLOT DATE : 28/Feb/2023	A2-02
	OWNER & ADDRESS : มหาวิทยาลัยราชภัฏนครศรีธรรมราช				DRAWNING BY : นาย อำพล ดวงฉิม	

1 ผนัง 1 – ผนังก่ออิฐฉาบเรียบ กรุทับด้วยหินแกรนิต 0.30x0.60 ม
เลือกแบบและระบุภายหลัง

2 ผนัง 2 – ผนังก่ออิฐฉาบเรียบทาทับด้วย สีทาภายนอก
เลือกสีและระบุภายหลัง

3 ผนัง 3 – ผนังคันหินฉาบเรียบทาทับด้วย สีทาภายนอก
เลือกสีและระบุภายหลัง

F1 พื้น F1 – พื้น คสล (รวมถึงผนัง คสล ขอบด้านข้าง) ปูทับหน้าด้วยกระเบื้องพอร์ซเลน (Porcelain)ผิวด้าน ขนาด 0.30x0.60 ม (เลือกรุ่นภายหลัง)

F2 พื้น F2 – พื้นถนน คสล

F3 พื้น F3 – ถมดินปรับระดับ ปลูกหญ้านวลน้อย

F4 พื้น F4 – พื้นอิฐบล็อกปูทางเท้า (บล็อก scg รุ่น ลากูน่ามัลติฟส์ 10X20 ซม)

ลงชื่อ.....ประธานกรรมการ
ลงชื่อ.....กรรมการ
ลงชื่อ.....กรรมการ
ลงชื่อ.....กรรมการ
ลงชื่อ.....กรรมการ
ลงชื่อ.....กรรมการ
ลงชื่อ.....กรรมการและเลขานุการ

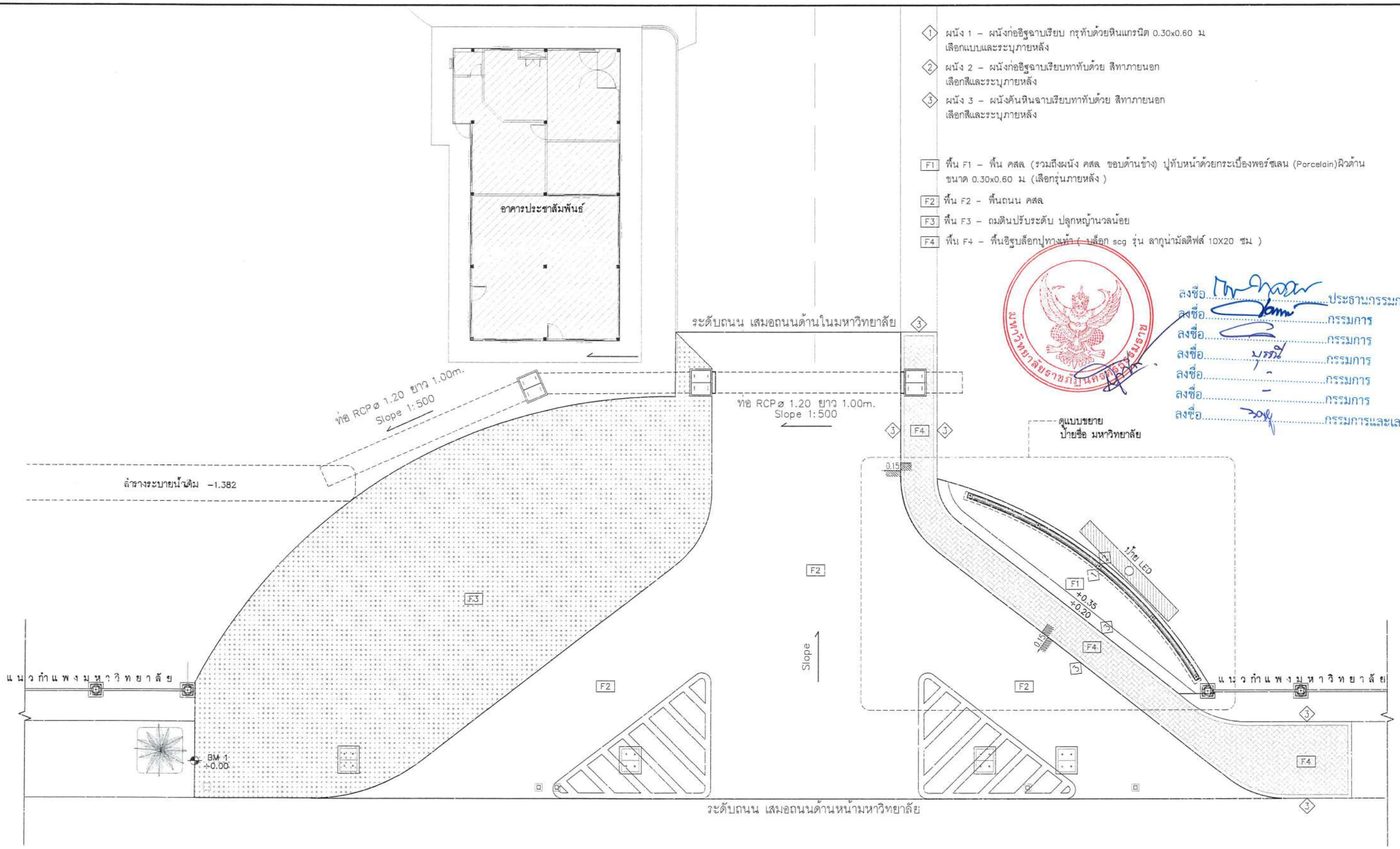

ทิศเหนือ

แบบแสดงรายละเอียดงานปรับปรุง
มาตราส่วน 1:200

มหาวิทยาลัยราชภัฏนครศรีธรรมราช	PROJECT NAME : โครงการก่อสร้างทางระบายน้ำประตู 1	PROJECT ARCHITECT : นายอำพล ดวงอิม ภ-สถ 22502	PROJECT MANAGER :	DRAWNING TITLE : แบบแสดงรายละเอียดงานปรับปรุง	SCALE : 1:200
	LOCATION : มหาวิทยาลัยราชภัฏนครศรีธรรมราช 1 หมู่4 ตำบลท่าจีว อำเภอเมือง จังหวัดนครศรีธรรมราช	STRUCTURE ENGINEER : นายก่อกานต์ ประเสริฐ ภย.30270			PLOT DATE : 28/Feb/2023
	OWNER & ADDRESS : มหาวิทยาลัยราชภัฏนครศรีธรรมราช				DRAWNING BY : นาย อำพล ดวงอิม

SHEET No : A2-03

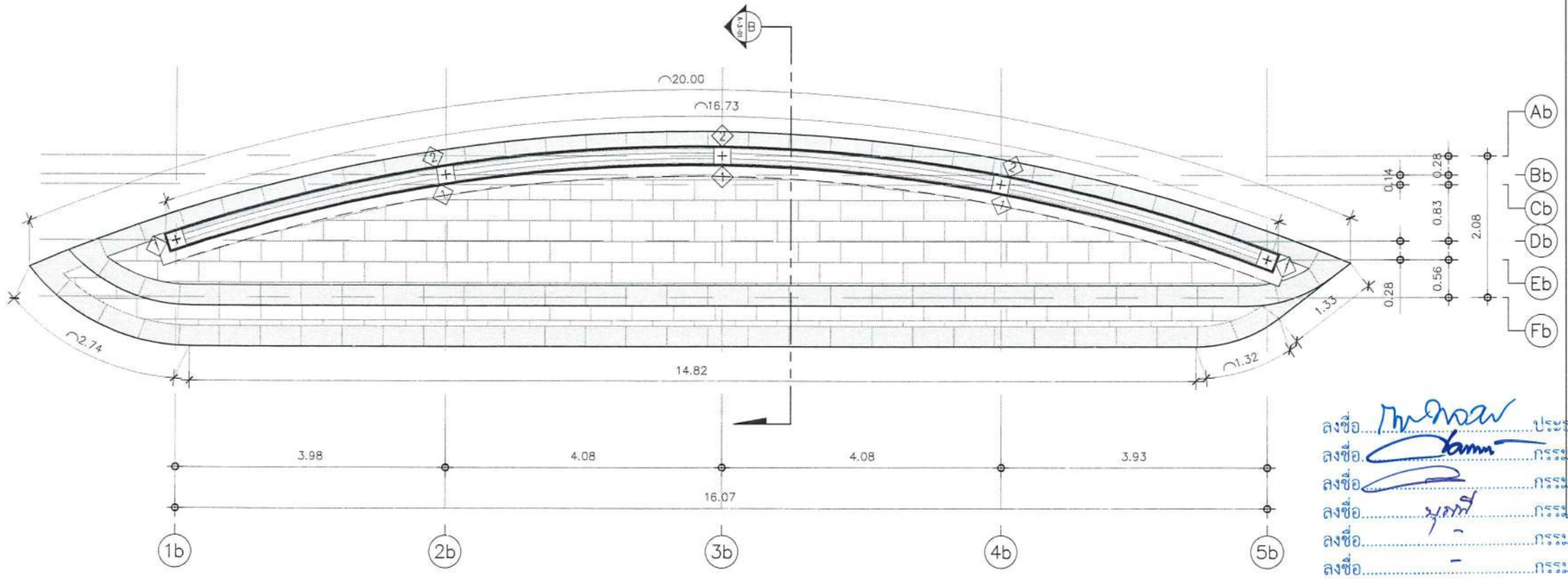

1 ผนัง 1 – ผนังก่ออิฐฉาบเรียบ กรุทับด้วยหินแกรนิต 0.30x0.60 ม เลือกแบบและระบุภายหลัง

2 ผนัง 2 – ผนังก่ออิฐฉาบเรียบทาทับด้วย สีทาภายนอก เลือกสีและระบุภายหลัง

3 ผนัง 3 – ผนังคันหินฉาบเรียบทาทับด้วย สีทาภายนอก เลือกสีและระบุภายหลัง

F1 พื้น F1 – พื้น คสล (รวมถึงผนัง คสล ขอบด้านข้าง) ปูทับหน้าด้วยกระเบื้องพอร์ซเลน (Porcelain)ผิวด้าน ขนาด 0.30x0.60 ม (เลือกรุ่นภายหลัง)

F2 พื้น F2 – พื้นถนน คสล

F3 พื้น F3 – ถมดินปรับระดับ ปลูกหญ้านวลน้อย

F4 พื้น F4 – พื้นอิฐบล็อกปูทางเท้า
(บล็อก scg รุ่น ลาทูนามัลติฟิส 10X20 ซม)

ลงชื่อ.....ประธานกรรมการ
ลงชื่อ.....กรรมการ
ลงชื่อ.....กรรมการ
ลงชื่อ.....กรรมการ
ลงชื่อ.....กรรมการ
ลงชื่อ.....กรรมการ
ลงชื่อ.....กรรมการและเลขานุการ

ชื่อมหาลัย (ทั้งภาษาไทยและภาษาอังกฤษ) ตัวก่อสแตนเลสแฮร์ไลน์ 1 มม ก่อขอบ 3 ซม ยกขอบจากผนัง 2 ซม ไฟแสงสว่างส่องออกด้านหลัง สีวอร์มไวท์ (รูปแบบอักษรอาจเปลี่ยนแปลงภายหลัง)

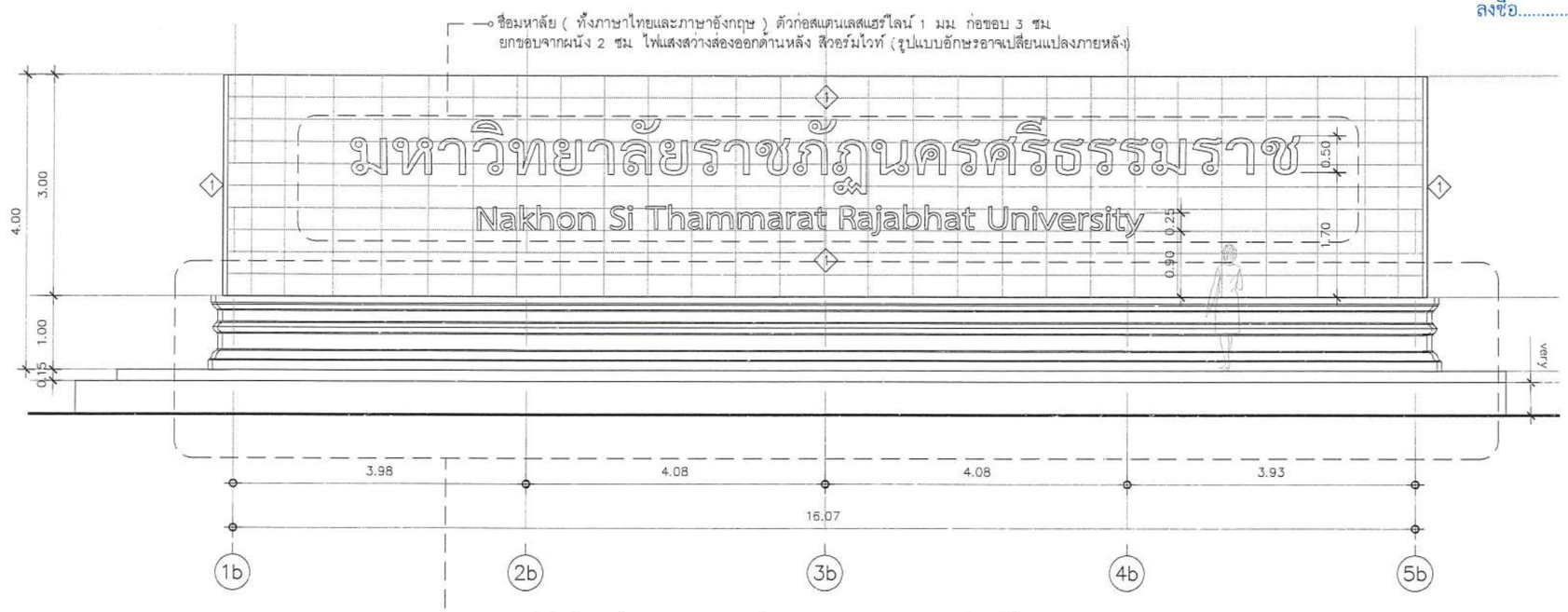

งานบัวปูนปั้นฐานป้าย สูง 1.00 เมตร ผิวขัดเรียบทาสี (เลือกสีและระบุภายหลัง) โค้งตามแนวผนัง

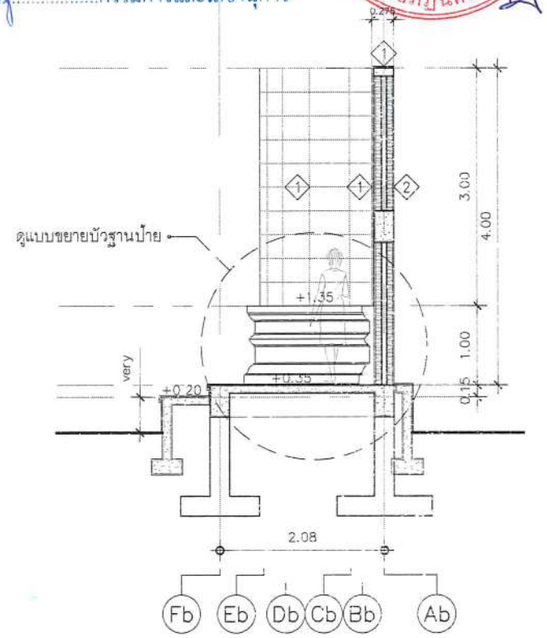

แบบขยายป้ายชื่อมหาวิทยาลัยฯ
มาตราส่วน 1:75

มหาวิทยาลัยราชภัฏนครศรีธรรมราช	PROJECT NAME : โครงการก่อสร้างทางระบายน้ำประตู 1	PROJECT ARCHITECT : นายอำพล ดวงฉิม ภ-สถ 22502	PROJECT MANAGER :	DRAWNING TITLE : แบบขยายป้ายชื่อมหาวิทยาลัยฯ	SCALE : 1:75
	LOCATION : มหาวิทยาลัยราชภัฏนครศรีธรรมราช 1 หมู่4 ตำบลท่าจึง อำเภอเมือง จังหวัดนครศรีธรรมราช	STRUCTURE ENGINEER : นายก่อกานต์ ประเสริฐ ภย30270			PLOT DATE : 28/Feb/2023
	OWNER & ADDRESS : มหาวิทยาลัยราชภัฏนครศรีธรรมราช				DRAWNING BY : นาย อำพล ดวงฉิม

SHEET No : A2-04

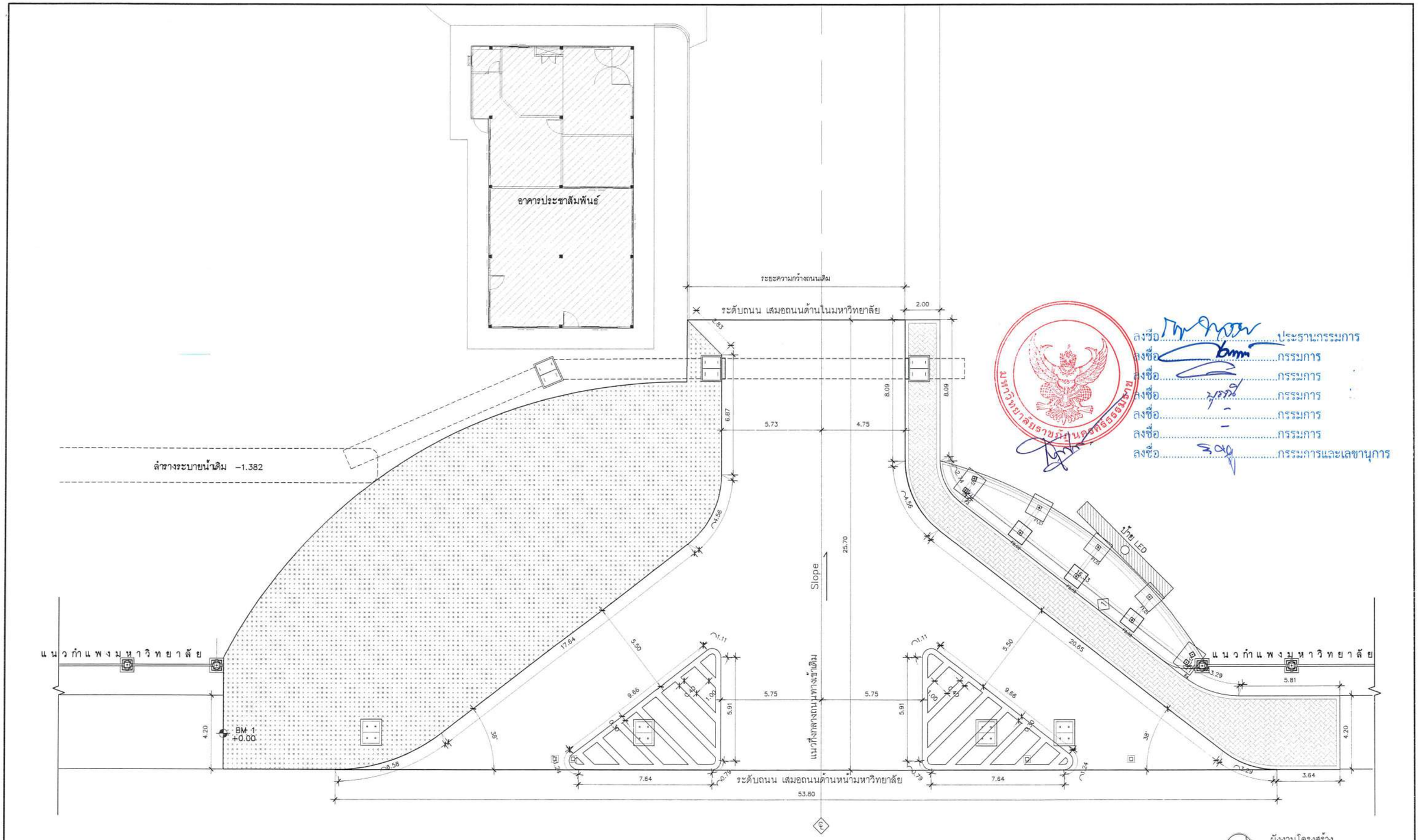

ลงชื่อ.....ประธานกรรมการ
ลงชื่อ.....กรรมการ
ลงชื่อ.....กรรมการ
ลงชื่อ.....กรรมการ
ลงชื่อ.....กรรมการ
ลงชื่อ.....กรรมการ
ลงชื่อ.....กรรมการและเลขานุการ

ผังงานโครงสร้าง
มาตราส่วน 1:200

มหาวิทยาลัยราชภัฏนครศรีธรรมราช	PROJECT NAME : โครงการก่อสร้างทางระบายน้ำประตู 1	PROJECT ARCHITECT : นายอำพล ดวงฉิม ภ-สถ 22502	PROJECT MANAGER :	DRAWNING TITLE :	SCALE : 1:200	SHEET No :
	LOCATION : มหาวิทยาลัยราชภัฏนครศรีธรรมราช 1 หมู่4 ตำบลท่าวัง อำเภอเมือง จังหวัดนครศรีธรรมราช	STRUCTURE ENGINEER : นายกฤตานต์ ประเสริฐ ภย30270			PLOT DATE : 28/Feb/2023	A2-05
	OWNER & ADDRESS : มหาวิทยาลัยราชภัฏนครศรีธรรมราช				DRAWNING BY : นาย อำพล ดวงฉิม	

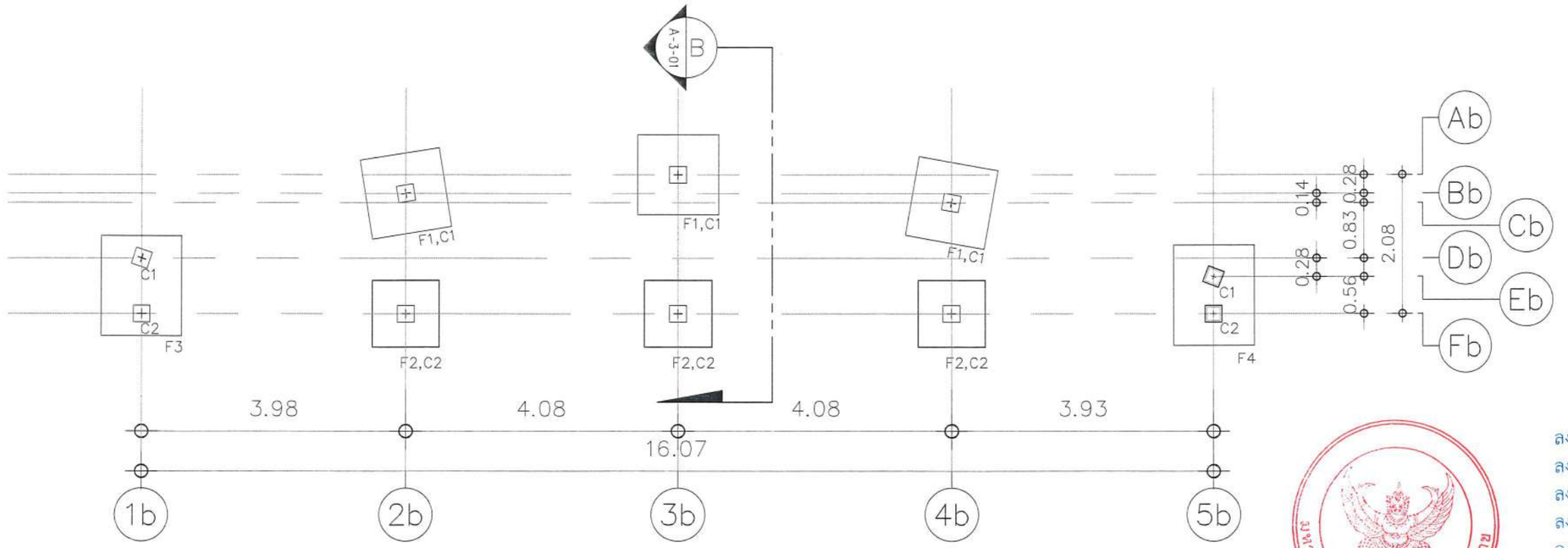

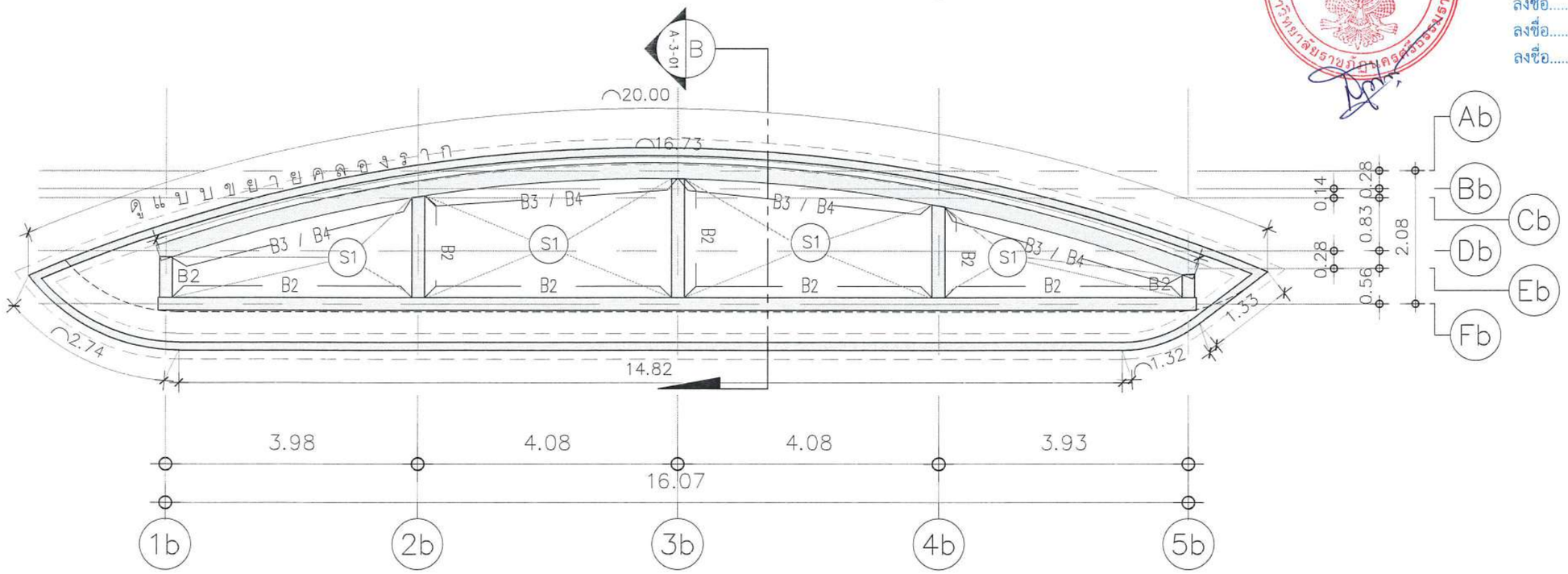

ลงชื่อ.....ประธานกรรมการ
ลงชื่อ.....กรรมการ
ลงชื่อ.....กรรมการ
ลงชื่อ.....กรรมการ
ลงชื่อ.....กรรมการ
ลงชื่อ.....กรรมการ
ลงชื่อ.....กรรมการและเลขานุการ

แบบขยายโครงสร้างป้ายชื่อมหาวิทยาลัยฯ

มาตราส่วน 1:75

มหาวิทยาลัยราชภัฏนครศรีธรรมราช	PROJECT NAME : โครงการก่อสร้างทางระบายน้ำประตู 1	PROJECT ARCHITECT : นายอำพล ดวงฉิม ภ-สถ 22502	PROJECT MANAGER :	DRAWNING TITLE :	SCALE : 1:75	SHEET No :
	LOCATION : มหาวิทยาลัยราชภัฏนครศรีธรรมราช 1 หมู่ 4 ตำบลท่าวัง อำเภอเมือง จังหวัดนครศรีธรรมราช	STRUCTURE ENGINEER : นายก่อกานต์ ประเสริฐ ภย.30270			PLOT DATE : 28/Feb/2023	A2-06
	OWNER & ADDRESS : มหาวิทยาลัยราชภัฏนครศรีธรรมราช				DRAWNING BY : นาย อำพล ดวงฉิม	

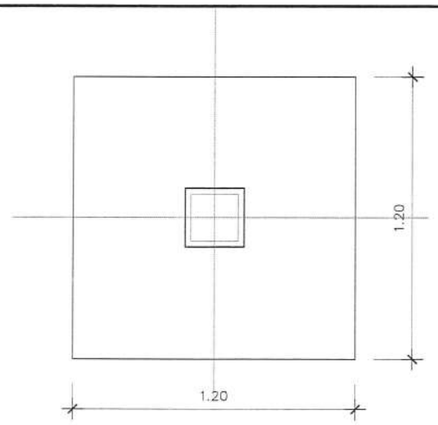

F1

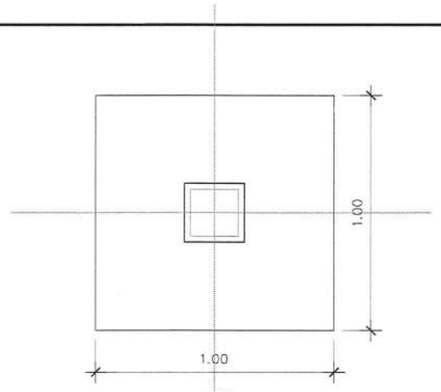

F2

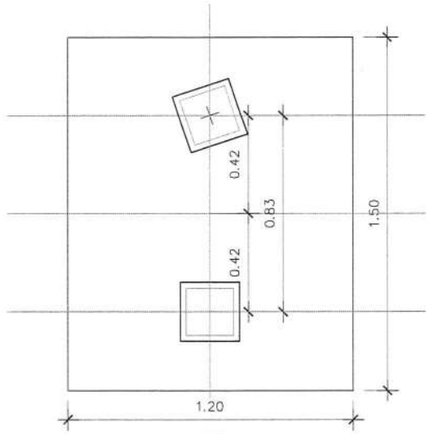

F3

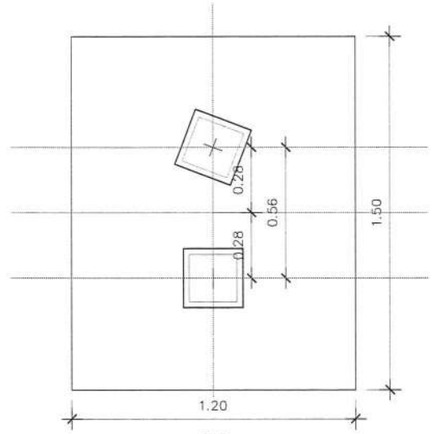

F4

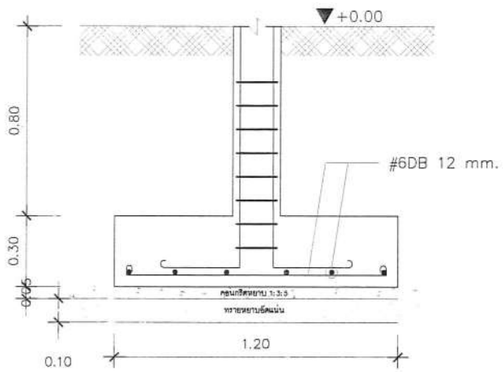

แบบขยายฐานราก F1
มาตราส่วน 1:25

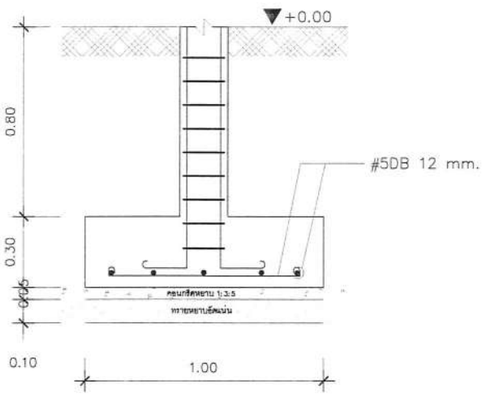

แบบขยายฐานราก F2
มาตราส่วน 1:25

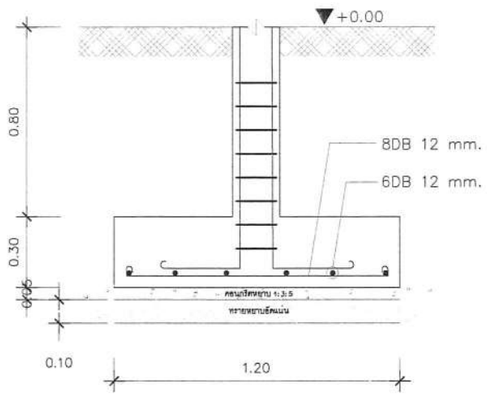

แบบขยายฐานราก F3
มาตราส่วน 1:25

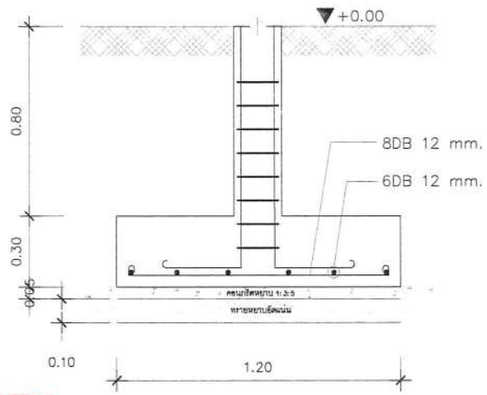

แบบขยายฐานราก F4
มาตราส่วน 1:25

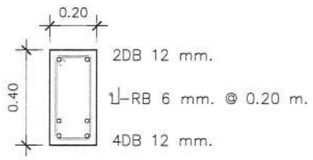

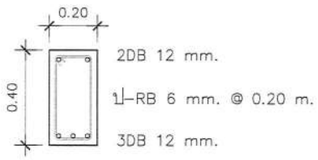

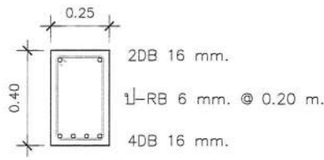

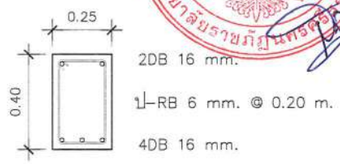

คาน B1	คาน B2	คาน B3	คาน B4

ลงชื่อ.....ประธานกรรมการ
ลงชื่อ.....กรรมการ
ลงชื่อ.....กรรมการ
ลงชื่อ.....กรรมการ
ลงชื่อ.....กรรมการ
ลงชื่อ.....กรรมการ
ลงชื่อ.....กรรมการและเลขานุการ

แบบขยายโครงสร้างคาน
มาตราส่วน 1:25

มหาวิทยาลัยราชภัฏนครศรีธรรมราช

PROJECT NAME : โครงการก่อสร้างทางระบายน้ำประตู 1	PROJECT ARCHITECT : นายอำพล ดวงฉิม ภ-สถ 22502	PROJECT MANAGER :	DRAWNING TITLE : แบบขยายโครงสร้าง	SCALE : 1:25	SHEET No :
LOCATION : มหาวิทยาลัยราชภัฏนครศรีธรรมราช 1 หมู่ ตำบลท่าวัง อำเภอเมือง จังหวัดนครศรีธรรมราช	STRUCTURE ENGINEER : นายก่อกานต์ ประเสริฐ ภย.30270			PLOT DATE : 28/Feb/2023	A2-07
OWNER & ADDRESS : มหาวิทยาลัยราชภัฏนครศรีธรรมราช				DRAWNING BY : นาย อำพล ดวงฉิม	

***ทั้งนี้ระยะและสัดส่วนอาจเปลี่ยนแปลงได้บ้างตามสภาพหน้างานจริง
ตามดุลยพินิจของผู้ควบคุมงาน

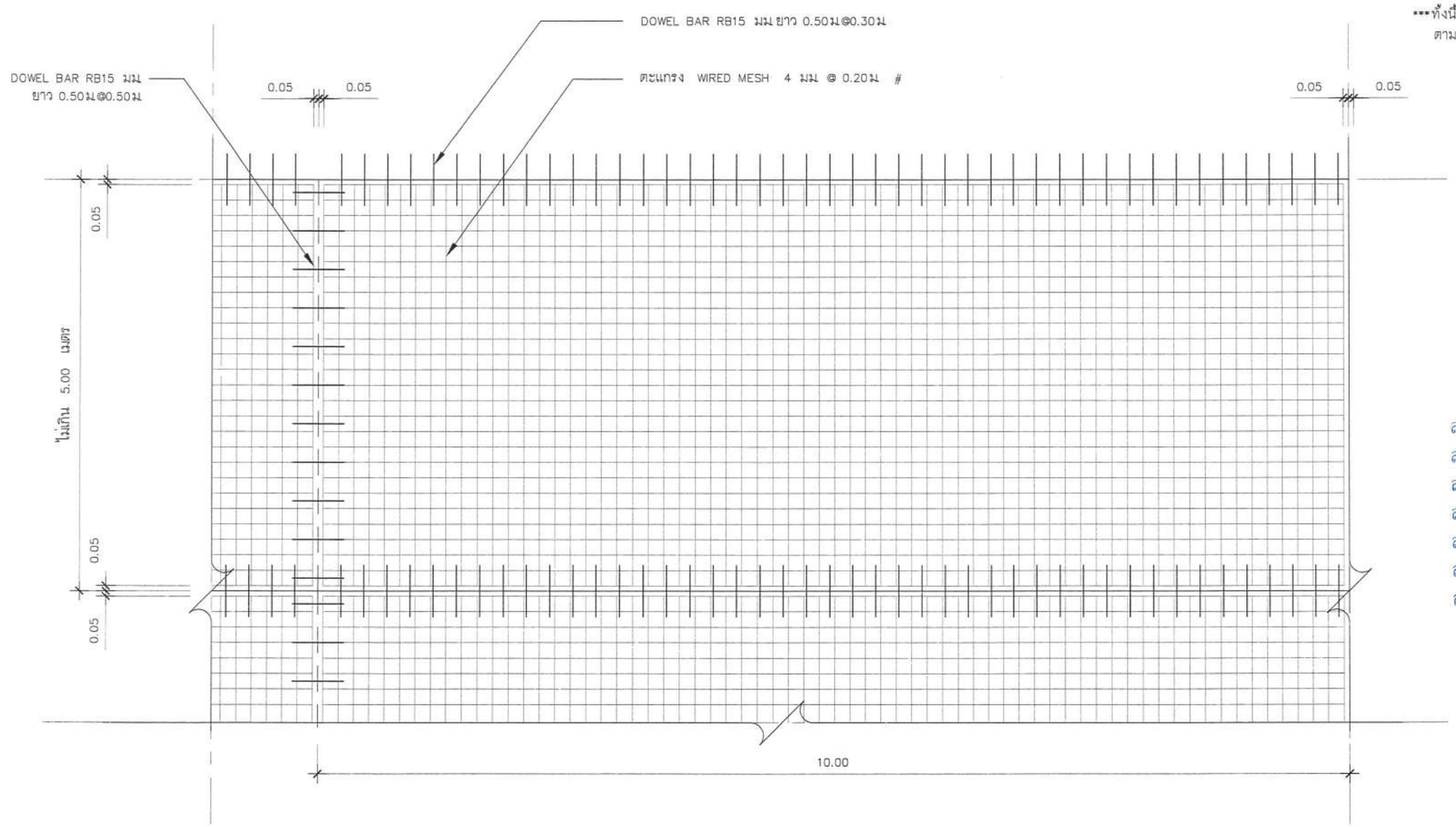

ลงชื่อ.....ประธานกรรมการ
ลงชื่อ.....กรรมการ
ลงชื่อ.....กรรมการ
ลงชื่อ.....กรรมการ
ลงชื่อ.....กรรมการ
ลงชื่อ.....กรรมการ
ลงชื่อ.....กรรมการและเลขานุการ

แบบแสดงการเสริมเหล็กพื้นถนน คสล

NOT TO SCALE

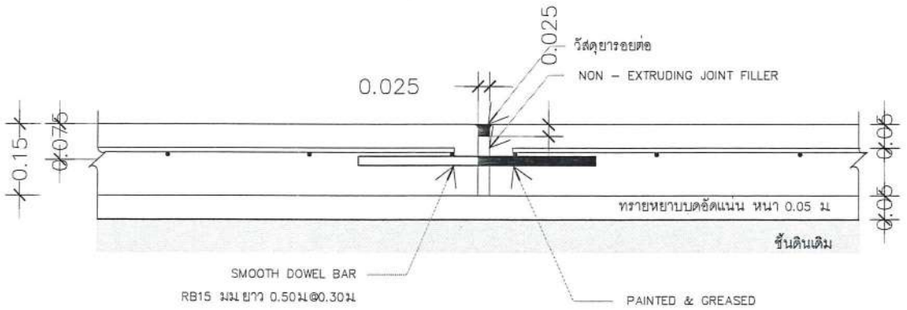

ขยายรอยต่อ EXPANSION JOINT

NOT TO SCALE

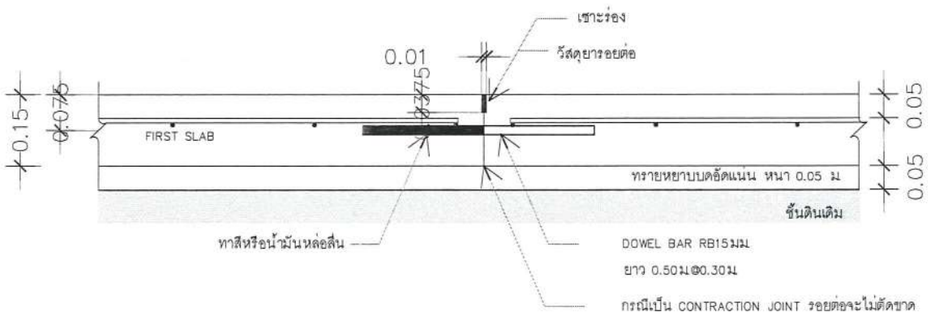

ขยายรอยต่อ CONSTRUCTION JOINT และ CONTRACTION JOINT

NOT TO SCALE

แบบขยายโครงสร้างถนน

NOT TO SCALE

มหาวิทยาลัยราชภัฏนครศรีธรรมราช	PROJECT NAME : โครงการก่อสร้างทางระบายน้ำประตู 1	PROJECT ARCHITECT : นายอำพล ดวงฉิม ภ-สถ 22502	PROJECT MANAGER :	DRAWNING TITLE : แบบขยายโครงสร้าง	SCALE : 1:50	SHEET No :
	LOCATION : มหาวิทยาลัยราชภัฏนครศรีธรรมราช 1 หมู่ 4 ตำบลท่างิ้ว อำเภอเมือง จังหวัดนครศรีธรรมราช	STRUCTURE ENGINEER : นายก่อกานต์ ประเสริฐ ภย30270			PLOT DATE : 28/Feb/2023	A2-09
	OWNER & ADDRESS : มหาวิทยาลัยราชภัฏนครศรีธรรมราช				DRAWNING BY : นาย อำพล ดวงฉิม	

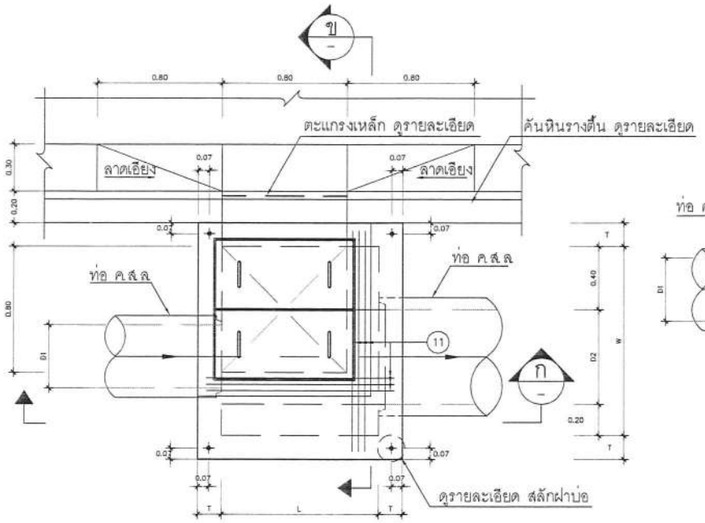

แปลน
มาตราส่วน 1:20

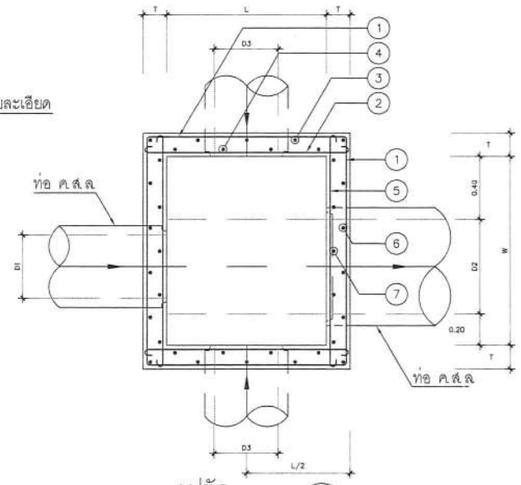

รูปตัด
มาตราส่วน 1:20

รายละเอียดขนาดบ่อพัก และ ตารางเหล็กเสริมสำหรับท่อในแนวตรงวางใต้ทางเท้า

ความลึก	ขนาดท่อระบายน้ำ		ขนาดบ่อพัก		T	①		②		③		④		⑤		⑥		⑦		⑧		⑨		⑩		⑪	
H	D1 (ม)	D2 (ม)	W (ม)	L (ม)	ซม	@มม	@ซม	@มม	@ซม	@มม	@ซม	@มม	@ซม	@มม	@ซม	@มม	@ซม	@มม	@ซม	@มม	@ซม	@มม	@ซม	@มม	@ซม	เส้น	@มม
2.50 ม หรือน้อยกว่า	0.60 หรือน้อยกว่า	0.60	1.20	1.00	15	9	30	9	30	9	30	9	30	9	30	9	30	9	30	9	30	9	30	9	15	3	12
	0.80 หรือน้อยกว่า	0.80	1.40	1.00	15	9	30	9	30	9	30	9	30	9	30	9	30	9	30	9	30	9	30	9	15	3	12
	1.00 หรือน้อยกว่า	1.00	1.60	1.20	15	9	30	9	30	9	30	9	30	9	30	9	30	9	30	9	30	9	30	9	15	3	12
2.51 ถึง 3.50 ม	0.60 หรือน้อยกว่า	0.60	1.20	1.00	15	9	24	9	30	9	24	9	30	9	30	9	24	9	30	9	30	9	30	9	15	3	12
	0.80 หรือน้อยกว่า	0.80	1.40	1.00	15	9	24	9	30	9	24	9	30	9	30	9	24	9	30	9	30	9	30	9	15	3	12
	1.00 หรือน้อยกว่า	1.00	1.60	1.20	15	9	24	9	30	9	24	9	30	9	30	9	24	9	30	9	24	9	30	9	15	3	12
	1.20 หรือน้อยกว่า	1.20	1.80	1.20	15	9	18	9	30	9	18	9	30	9	30	9	24	9	30	9	18	9	22	12	20	2	16
	1.50 หรือน้อยกว่า	1.50	2.10	1.20	15	9	18	9	28	9	18	9	30	9	30	9	22	9	30	9	15	9	22	12	20	2	16
3.51 ถึง 4.50 ม	0.60 หรือน้อยกว่า	0.60	1.20	1.00	15	12	24	9	26	9	24	9	30	9	30	9	20	9	30	9	24	9	24	9	15	3	12
	0.80 หรือน้อยกว่า	0.80	1.40	1.00	18	12	24	9	24	9	24	9	30	9	30	12	24	9	30	9	24	12	28	9	15	3	12
	1.00 หรือน้อยกว่า	1.00	1.60	1.20	18	12	24	9	22	9	24	9	30	9	30	12	24	9	30	9	22	12	28	9	15	3	12
	1.20 หรือน้อยกว่า	1.20	1.80	1.20	18	12	22	9	20	12	24	9	30	9	30	12	24	9	30	12	30	12	20	12	20	2	16
	1.50 หรือน้อยกว่า	1.50	2.10	1.20	18	12	22	9	20	12	24	9	30	9	30	12	22	9	30	12	28	12	22	12	20	2	16
	1.75 หรือน้อยกว่า	1.75	2.35	1.20	20	12	22	9	18	12	22	9	30	9	30	12	20	9	30	12	26	12	20	12	18	2	16

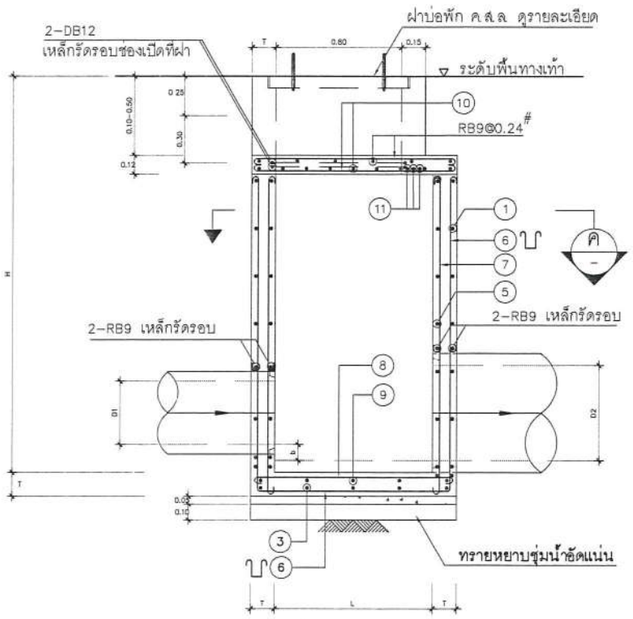

รูปตัด
มาตราส่วน 1:20

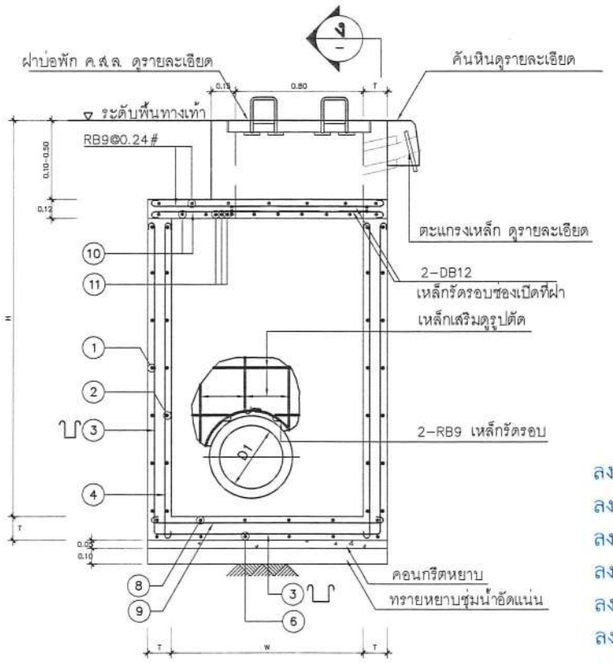

รูปตัด
มาตราส่วน 1:20

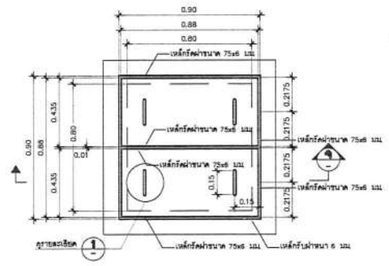

รายละเอียดฝาบ่อพัก
มาตราส่วน 1:10

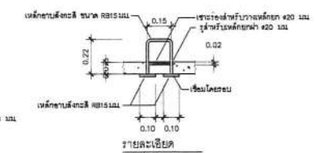

รายละเอียด
มาตราส่วน 1:20

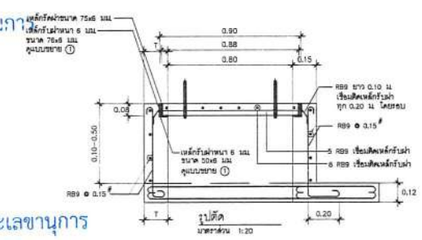

รูปตัด
มาตราส่วน 1:20

ลงชื่อ.....ประธานกรรมการ
ลงชื่อ.....กรรมการ
ลงชื่อ.....กรรมการ
ลงชื่อ.....กรรมการ
ลงชื่อ.....กรรมการ
ลงชื่อ.....กรรมการและเลขานุการ

แบบขยายโครงสร้าง
มาตราส่วน 1:25

มหาวิทยาลัยราชภัฏนครศรีธรรมราช	PROJECT NAME : โครงการก่อสร้างทางระบายน้ำประตู 1	PROJECT ARCHITECT : นายอำพล ดวงฉิม ภ-สถ 22502	PROJECT MANAGER :	DRAWNING TITLE : แบบขยายโครงสร้าง	SCALE : 1:25
	LOCATION : มหาวิทยาลัยราชภัฏนครศรีธรรมราช 1 หมู่4 ตำบลท่างิ้ว อำเภอเมือง จังหวัดนครศรีธรรมราช	STRUCTURE ENGINEER : นายก่อกาเกิด ประเสริฐ ภน30270			PLOT DATE : 28/Feb/2023
	OWNER & ADDRESS : มหาวิทยาลัยราชภัฏนครศรีธรรมราช				DRAWNING BY : นาย อำพล ดวงฉิม

SHEET No : A2-10

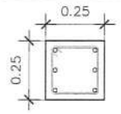

● 6 – DB 12 mm.
ป – RB 6 mm. @ 0.20 mm.

เสา C1

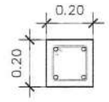

● 4 – DB 12 mm.
ป – RB 6 mm. @ 0.20 mm.

เสา C2

แบบขยายโครงสร้างเสา
มาตราส่วน 1:25

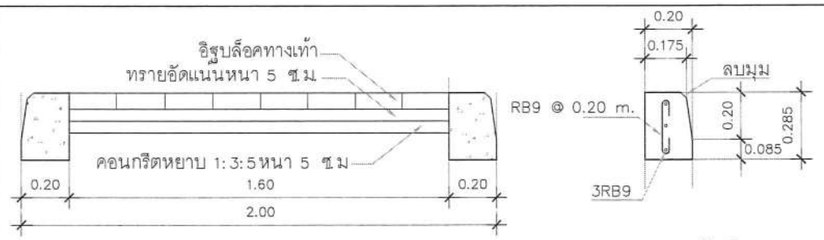

แบบขยายคันหินและทางเท้า
มาตราส่วน 1:25

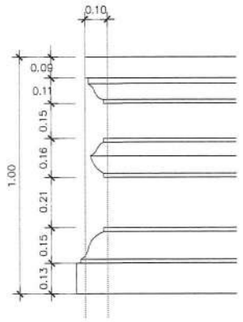

แบบขยายบัวฐานป้าย
มาตราส่วน 1:25

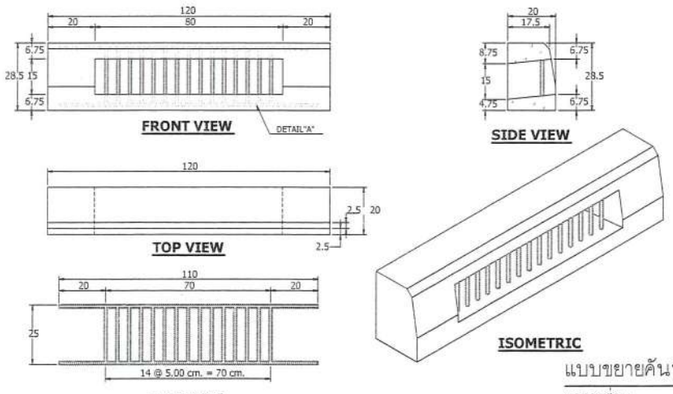

แบบขยายคันหินสำเร็จแบบมีตะแกรง
มาตราส่วน 1:25

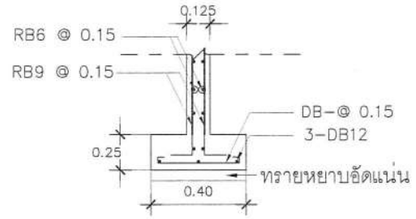

แบบขยายคลองราก
มาตราส่วน 1:25

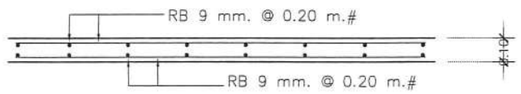

แบบขยายพื้น S1
มาตราส่วน 1:25

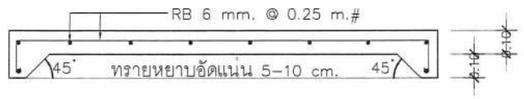

แบบขยายพื้น GS
มาตราส่วน 1:25

ลงชื่อ.....ประธานกรรมการ
ลงชื่อ.....กรรมการ
ลงชื่อ.....กรรมการ
ลงชื่อ.....กรรมการ
ลงชื่อ.....กรรมการ
ลงชื่อ.....กรรมการ
ลงชื่อ.....กรรมการและเลขานุการ

แบบขยายโครงสร้าง
มาตราส่วน 1:25

มหาวิทยาลัยราชภัฏนครศรีธรรมราช	PROJECT NAME : โครงการก่อสร้างทางระบายน้ำประตู 1	PROJECT ARCHITECT : นายอำพล ดวงฉิม ภ–สถ 22502	PROJECT MANAGER :	DRAWNING TITLE :	SCALE :	SHEET No :
	LOCATION : มหาวิทยาลัยราชภัฏนครศรีธรรมราช ๑ หมู่ ตำบลท่าวัง อำเมือง จังหวัดนครศรีธรรมราช	STRUCTURE ENGINEER : นายก่อกานต์ ประเสริฐ ภย30270			PLOT DATE : 28/Feb/2023	A2-08
	OWNER & ADDRESS : มหาวิทยาลัยราชภัฏนครศรีธรรมราช				DRAWNING BY : นาย อำพล ดวงฉิม	