มหาวิทยาลัยราชภัฏนครศรีธรรมราช

โครงการก่อสร้างทางระบายน้ำประตู 1

ลงชื่อ.....ประธานกรรมการ
ลงชื่อ.....กรรมการ
ลงชื่อ.....กรรมการ
ลงชื่อ.....กรรมการ
ลงชื่อ.....กรรมการ
ลงชื่อ.....กรรมการและเลขานุการ

งานอาคารสถานที่และภูมิทัศน์

มหาวิทยาลัยราชภัฏนครศรีธรรมราช

INDEX OF DRAWINGS

DWG. NO.	DESCRIPTION	REVISION		
ARCHITECTURAL DRAWINGS		0	1	2
A0-01	สารบัญแบบ แผนที่โดยสังเขป	●		
A0-02	สัญลักษณ์มาตรฐาน	●		
A1-01	แผนที่โดยสังเขป	●		
A2-01	แบบแสดงรายละเอียดก่อนปรับปรุง	●		
A2-02	แบบแสดงรายละเอียดงานรื้อถอน	●		
A2-03	แบบแสดงรายละเอียดงานปรับปรุง	●		
A2-04	แปลนทางเดินริมสระน้ำ	●		
A2-05	แบบขยายปลายท่อระบายน้ำ	●		
A2-06	แบบขยายรูปตัดตามยาวปลายท่อระบาย	●		
A2-07	แบบขยายสะพาน	●		
A2-08	แบบขยายโครงสร้างสะพาน	●		
A2-09	แบบขยายป้อมยาม	●		
A2-10	แบบขยายงานโครงสร้าง	●		
A2-11	แบบขยายงานไฟฟ้าป้อมยาม	●		
A2-12	แบบขยายประตูหน้าต่าง			

DWG. NO.	DESCRIPTION	REVISION		
ARCHITECTURAL DRAWINGS		0	1	2

DWG. NO.	DESCRIPTION	REVISION		
BUILT IN DRAWINGS		0	1	2

LOCATION MAP

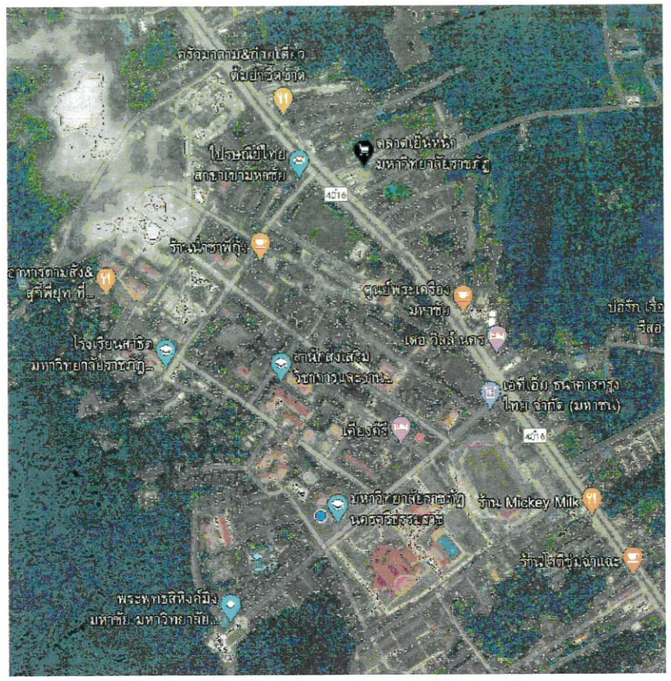

ทิศเหนือ

เจ้าของโครงการ : มหาวิทยาลัยราชภัฏนครศรีธรรมราช

ที่ตั้งโครงการ : เลขที่ 1 ตำบล ท่าวัง อำเภอเมืองนครศรีธรรมราช นครศรีธรรมราช 80280

ลงชื่อ.....ประธานกรรมการ

ลงชื่อ.....กรรมการ

ลงชื่อ.....กรรมการ

ลงชื่อ.....กรรมการ

ลงชื่อ.....กรรมการ

ลงชื่อ.....กรรมการ

ลงชื่อ.....กรรมการและเลขานุการ

มหาวิทยาลัยราชภัฏนครศรีธรรมราช

PROJECT NAME : โครงการก่อสร้างทางระบายน้ำประตู 1	PROJECT ARCHITECT : นางสาวบุรณี เสลา	PROJECT MANAGER :	DRAWNING TITLE :	SCALE : 1:100	SHEET No : A0-01
LOCATION : มหาวิทยาลัยราชภัฏนครศรีธรรมราช 1 หมู่ ตำบลท่าวัง อำเภอ จังหวัดนครศรีธรรมราช	STRUCTURE ENGINEER : นายก่อกานต์ ประเสริฐ ภย.30270			PLOT DATE : 14/Mar/2024	
OWNER & ADDRESS : มหาวิทยาลัยราชภัฏนครศรีธรรมราช				DRAWNING BY : นางสาวบุรณี เสลา	

DRAWING SYMBOL

SYMBOL	DESCRIPTION	
	ผนัง คสล	REINFORCE CONCRETE WALL
	ผนังก่ออิฐมอญครึ่งแผ่น	1/2 BLOCK BRICK WALL
	ผนังก่ออิฐมอญเต็มแผ่นหรือเต็มเสา	FULL BLOCK BRICK WALL
	ผนังก่ออิฐบล็อค 15 ซม	CONCRETE BLOCK WALL 15 cm.
	ผนังก่ออิฐบล็อค 9 ซม	CONCRETE BLOCK WALL 9 cm.
	ผนังสำเร็จรูป	PREFABRICATION WALL (PANEL)
	ผนังก่ออิฐบล็อคชนิดระบายอากาศ	CONCRETE BLOCK WALL W/VENT
	ผนังยิปซั่มบอร์ด	GYBSUM BOARD OR PLYWOOD WALL
	ผนังไม้	WOOD PANEL
	ไม้ไม่ไส	ROUGH WOOD
	สัญลักษณ์ราวกันตก	
	เหล็ก	METAL / STEEL
D	ประตูบานเปิดเดี่ยว	SINGLE OPEN DOOR
D	ประตูบานเปิดคู่	DOUBLE OPEN DOOR
D	ประตูบานเลื่อนคู่	SLIDING DOOR
D	ประตูบานเลื่อนสลับ	SLIDING DOOR
D	ประตูบานเพี้ยม	FOLDED DOOR
D	ประตูบานสวิง	SWINGING DOOR
W	หน้าต่างบานเปิดเดี่ยว	SWINGING DOOR
W	หน้าต่างบานเลื่อนคู่	SLIDING WINDOW
W	หน้าต่างบานเลื่อนสลับ	SLIDING WINDOW
W	หน้าต่างบานเกล็ด	LOUVER WINDOW
W	หน้าต่างบานกระทุ้ง	PIVOT WINDOW
W	หน้าต่างกระจกติดตาย	FIX. WINDOW
0000	ระยะห่างจากศูนย์กลางถึงศูนย์กลาง	DIMENSION FROM CENTER TO CENTER
0000	ระยะห่างจากศูนย์กลางถึงริม	DIMENSION FROM CENTER TO EDGE

SYMBOL	DESCRIPTION	
0000	ระยะห่างจากริมถึงริม	DIMENSION FROM EDGE TO EDGE
F0	วัสดุปูพื้น	FLOOR MATERAIL
0	วัสดุกรุผนัง	WALL MATERAIL
C0	วัสดุผ้าเพดาน	CEILING MATERAIL
XX.0	วัสดุอื่นๆ	ORTHER MATERAIL
0	แสดงผนังภายในทั้ง 4 ด้าน	
ระดับ 10.00	ค่าระดับในรูปตัดและรูปด้าน	FLOOR LEVEL IN ELEVATION AND SECTION
UP/DN	ทิศทางการขึ้น/ลงบันได	UP OR DOWN STAIR DIRECTION
	แนวเขตที่ดิน	UP OR DOWN STAIR DIRECTION
	หลักหมุดที่ดิน	
	แสดงส่วนที่มองไม่เห็น/ส่วนที่ปกคลุม	CONSTRUCTION BEYOND
	แสดงการเปลี่ยนระดับ	STEP LINE
XXXXXX	แสดงการบอกสิ่งต่างๆ	
XXXXX ℄	แนวศูนย์กลางพิกัด	CENTER LINE
	เส้นแสดงแนวตัด	
	สัญลักษณ์แสดงจุดอ้างอิง	BENCHMARK
N	สัญลักษณ์แสดงทิศเหนือ	
	ดิน	GROUND
X X-XX	เครื่องหมายแสดงรูปด้านภายนอก	ELEVATION DIRETION EXTERIOR
X X	สัญลักษณ์เส้นเสา	GRID LINE
ดูแบบขยาย X X-XX	แสดงแบบขยาย	SEE DETAIL
X X-XX	สัญลักษณ์แสดงแนวตัด	

SYMBOL	DESCRIPTION	SYMBOL	DESCRIPTION
	ทราย, ปูนทราย, ปูนทรายปรับระดับ		หินอ่อน/หินแกรนิต (รูปตัด)
	คอนกรีต		ไม้ไสเรียบ (รูปด้าน)
	ไม้อัด		ไม้ไสเรียบ (รูปตัด)
	หินภูเขา (รูปด้าน)		กระจกใส (รูปด้าน)
	หินภูเขา (รูปตัด)		กระจกฝ้า (รูปด้าน)

ABBREVIATION

ABBREVIATION	DESCRIPTION	ABBREVIATION	DESCRIPTION	ABBREVIATION	DESCRIPTION
A. BOLTR	ANCHOR BOLT	MAX.	MAXIMUM	"	INCHES
A/C	AIR CONDITIONING	MECH.	MECHANICAL	<|	NOT LESS THAN
ALUM.	ALUMINIUM	MIN.	MINIMUM	>|	NOT MORE THAN
ARCH.	ARCHITECTURAL	MM.	MILLIMETRE	⌀	ROUND BAR OF DIAMETER
ASB.	ASBESTOS	N/A	NOT APPLICABLE	@	SPACING OR AT
BLDG.	BUILDING	NO.	NUMBER	℄	CENTER LINE
BL	POND/POOL BOTTOM LEVEL	OR EQ.	OR EQUIVALENT MATERIAL	&	AND
BTL.	BEAM TOP LEVEL	PL.	PLATE	O/C	ON CENTER
CB.	CONCRETE HOLLOW BLOCK	PLASTIC LAM.	PLASTIC LAMINATED		
CONC.	CONCRETE	PLY.WD.	PLYWOOD		
C.L.	CONCRETE LEVEL	R.	RADIUS		
COL.	COLUMN	R.C.	REINFORCED CONCRETE		
D.	DEPTH OR DEFORMED BAR	R.D.	ROOF DRAIN		
DET.	DETAIL	REF.	REFERENCE		
D.F.	DRINKING FOUNTAIN	RM.	ROOM		
DN.	DOWN	R.O.	ROUGH OPENING		
D.O.	DOOR OPENING	RTL.	ROOF TOP LEVEL		
ELEC.	ELECTRICAL	SIM.	SIMILAR		
ELEV.	ELEVATION	SPEC.	SPECIFICATION		
EQ.	EQUAL	STRUCT.	STRUCTURAL		
FAC.FIN.	FACTORY FINISH	STP.	STIRRUP		
F.D.	FLOOR DRAIN	STL.	STEEL		
FIN	FINISH	SUSP.	SUSPENDED		
N.I.C.	NOT IN CONTRACT	THK.	THICKNESS		
F.L.	FLOOR LEVEL	TYP.	TYPICAL		
GALV.	GALVANIZED	TW	TOP OF WALL		
G.L.	NEW GROUND LEVEL	W	WITH		
HD.WD.	HARD WOOD	W/O	WITHOUT		
HT.	HEIGHT	WD.	WOOD		
H.T.B.	HIGH-TENTION BOLT	W.O.	WINDOW OPENING		
LEV.	LEVEL	WL	WATER LEVEL		

ลงชื่อ.....ประธานกรรมการ

ลงชื่อ.....กรรมการ

ลงชื่อ.....กรรมการ

ลงชื่อ.....กรรมการ

ลงชื่อ.....กรรมการ

ลงชื่อ.....กรรมการ

ลงชื่อ.....กรรมการและเลขานุการ

ROOM DESCRIPTION

ROOM NAME — ROOM NAME
000|0.00
ROOM NUMBER
FLOOR LEVEL

DRAWING NO. DESCRIPTION

AA01-02
- PAGE NO.
- DRAWING CATEGORY
- DRAWING TYPE
- BUILDING ZONE

มหาวิทยาลัยราชภัฏนครศรีธรรมราช

PROJECT NAME : โครงการก่อสร้างทางระบายน้ำประตู 1

LOCATION : มหาวิทยาลัยราชภัฏนครศรีธรรมราช
1 หมู่4 ตำบลท่าจีว อำเมือง จังหวัดนครศรีธรรมราช

OWNER & ADDRESS : มหาวิทยาลัยราชภัฏนครศรีธรรมราช

PROJECT ARCHITECT : นางสาวบุรณี เสลา

STRUCTURE ENGINEER : นายก่อกานต์ ประเสริฐ ภย30270

PROJECT MANAGER :

DRAWNING TITLE :

SCALE : 1:100

PLOT DATE : 14/Mar/2024

DRAWNING BY : นางสาวบุรณี เสลา

SHEET No : A0-02

เจ้าของโครงการ : มหาวิทยาลัยราชภัฏนครศรีธรรมราช

โครงการ : โครงการก่อสร้างทางระบายน้ำประตู 1

ที่ตั้งโครงการ : เลขที่ 1 ตำบล ท่างิ้ว อำเภอเมืองนครศรีธรรมราช นครศรีธรรมราช 80280

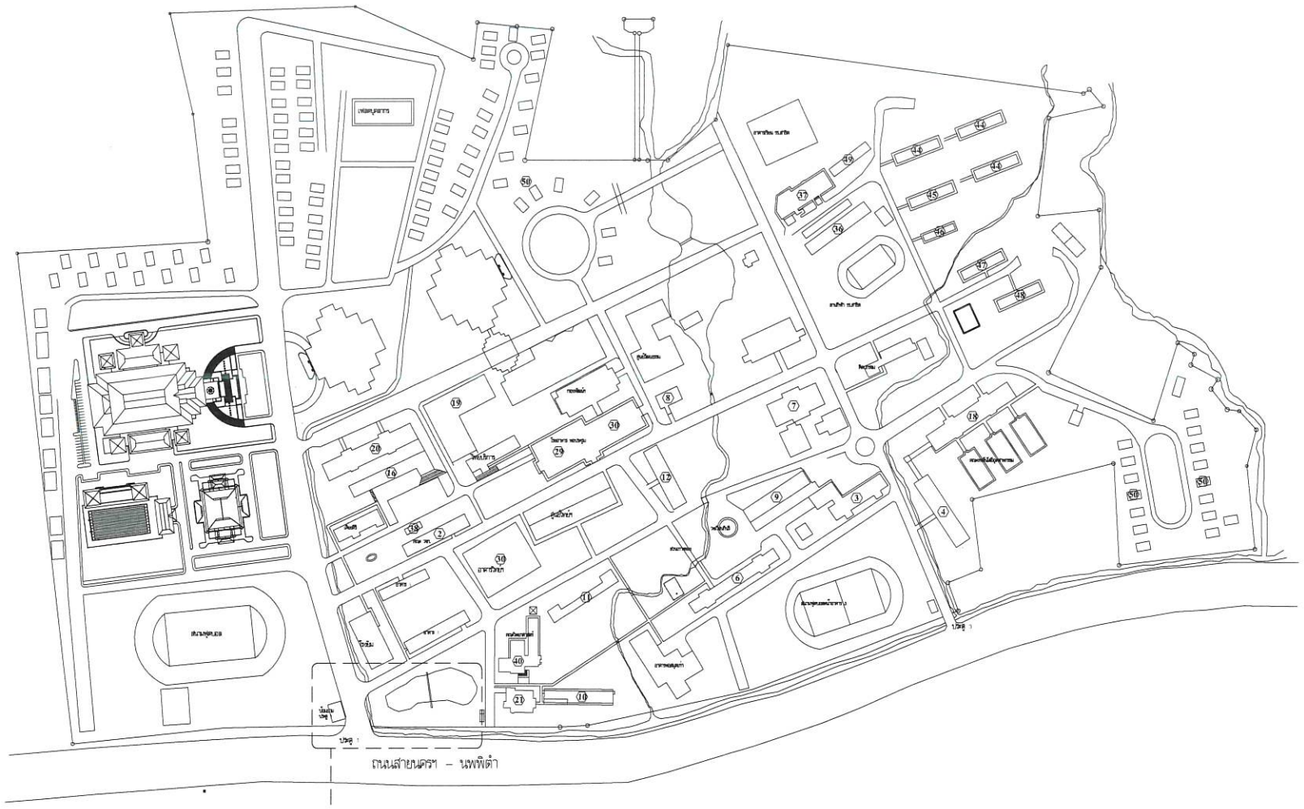

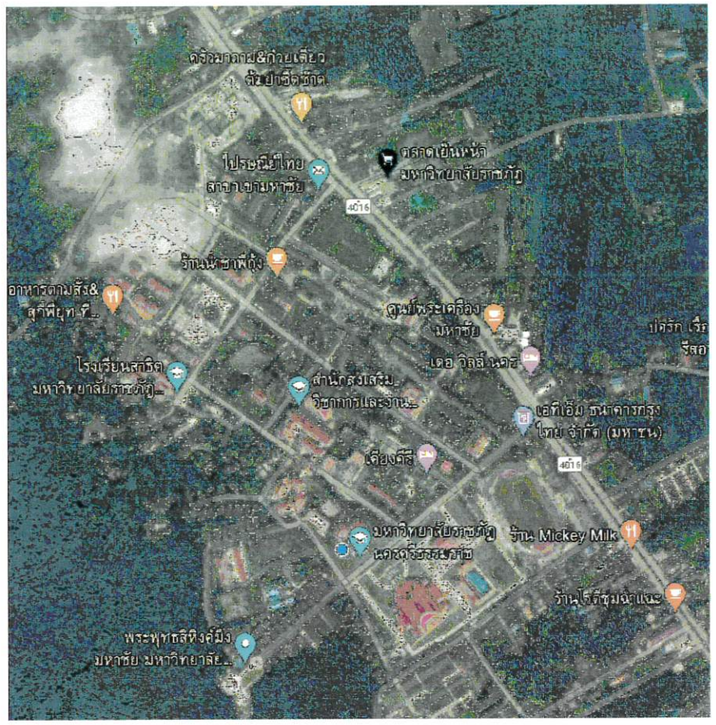

แผนที่โดยสังเขป
NOT TO SCALE

ลงชื่อ.....ประธานกรรมการ

ลงชื่อ.....กรรมการ

ลงชื่อ.....กรรมการ

ลงชื่อ.....กรรมการ

ลงชื่อ.....กรรมการ

ลงชื่อ.....กรรมการ

ลงชื่อ.....กรรมการและเลขานุการ

มหาวิทยาลัยราชภัฏนครศรีธรรมราช

PROJECT NAME : โครงการก่อสร้างทางระบายน้ำประตู 1	PROJECT ARCHITECT : นางสาวบุรณี เสลา	PROJECT MANAGER :	DRAWNING TITLE :	SCALE : 1:500	SHEET No : A1-01
LOCATION : มหาวิทยาลัยราชภัฏนครศรีธรรมราช 1 หมู่ ตำบลท่างิ้ว อำเภอเมือง จังหวัดนครศรีธรรมราช	STRUCTURE ENGINEER : นายก่อกานต์ ประเสริฐ ภย30270			PLOT DATE : 14/Mar/2024	
OWNER & ADDRESS : มหาวิทยาลัยราชภัฏนครศรีธรรมราช				DRAWNING BY : นางสาวบุรณี เสลา	

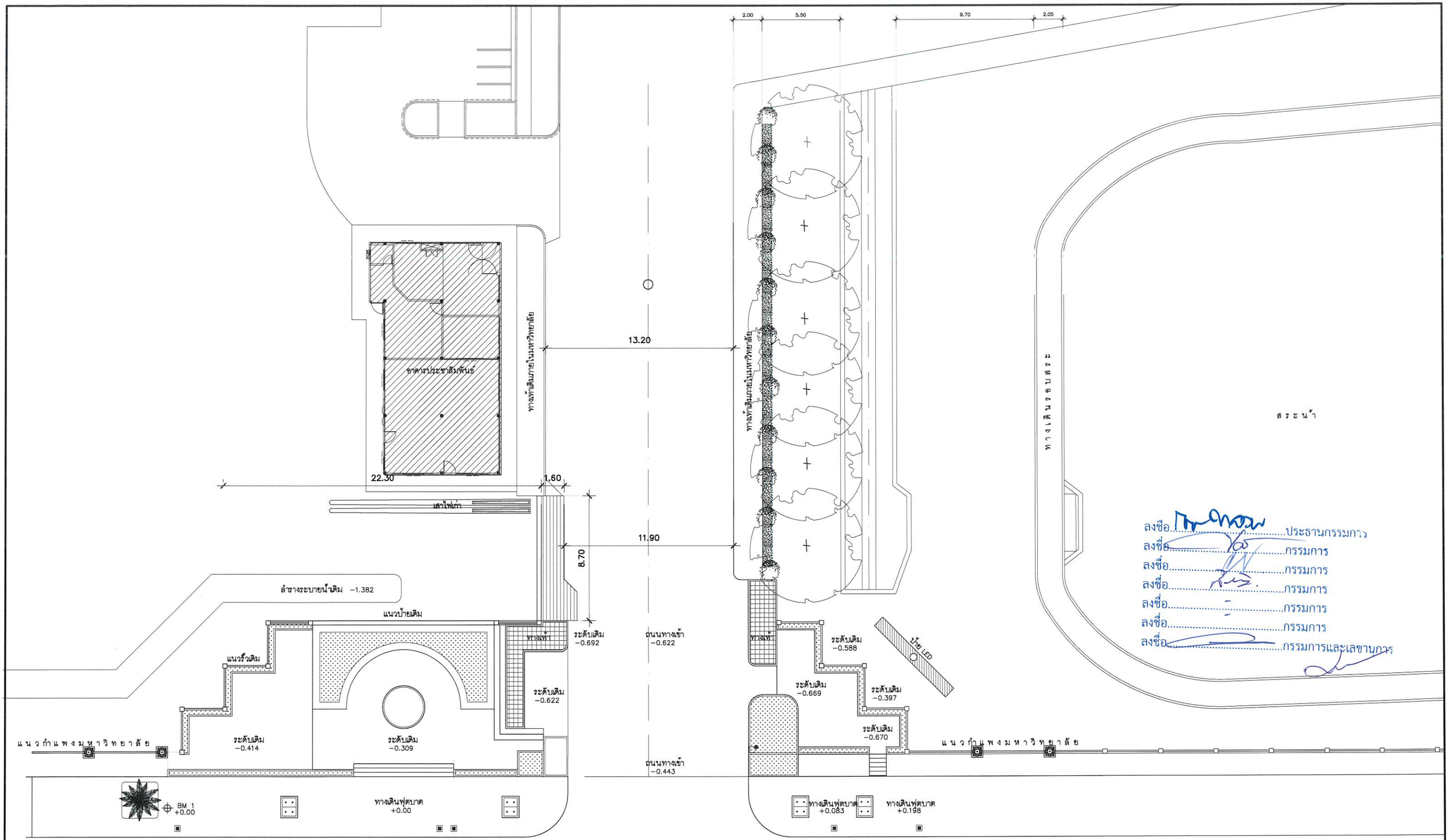

ลงชื่อ.....ประธานกรรมการ
ลงชื่อ.....กรรมการ
ลงชื่อ.....กรรมการ
ลงชื่อ.....กรรมการ
ลงชื่อ.....กรรมการ
ลงชื่อ.....กรรมการ
ลงชื่อ.....กรรมการและเลขานุการ

แบบแสดงรายละเอียดก่อนปรับปรุง
มาตราส่วน 1:250

มหาวิทยาลัยราชภัฏนครศรีธรรมราช

PROJECT NAME : โครงการก่อสร้างทางระบายน้ำประตู 1	PROJECT ARCHITECT : นางสาวบุรณี เสลา	PROJECT MANAGER :	DRAWNING TITLE :	SCALE : 1:250	SHEET No : A2-01
LOCATION : มหาวิทยาลัยราชภัฏนครศรีธรรมราช 1 หมู่ ตำบลท่าจีว อำเภอเมือง จังหวัดนครศรีธรรมราช	STRUCTURE ENGINEER : นายก่อกานต์ ประเสริฐ ภย.30270			PLOT DATE : 14/Mar/2024	
OWNER & ADDRESS : มหาวิทยาลัยราชภัฏนครศรีธรรมราช				DRAWNING BY : นางสาวบุรณี เสลา	

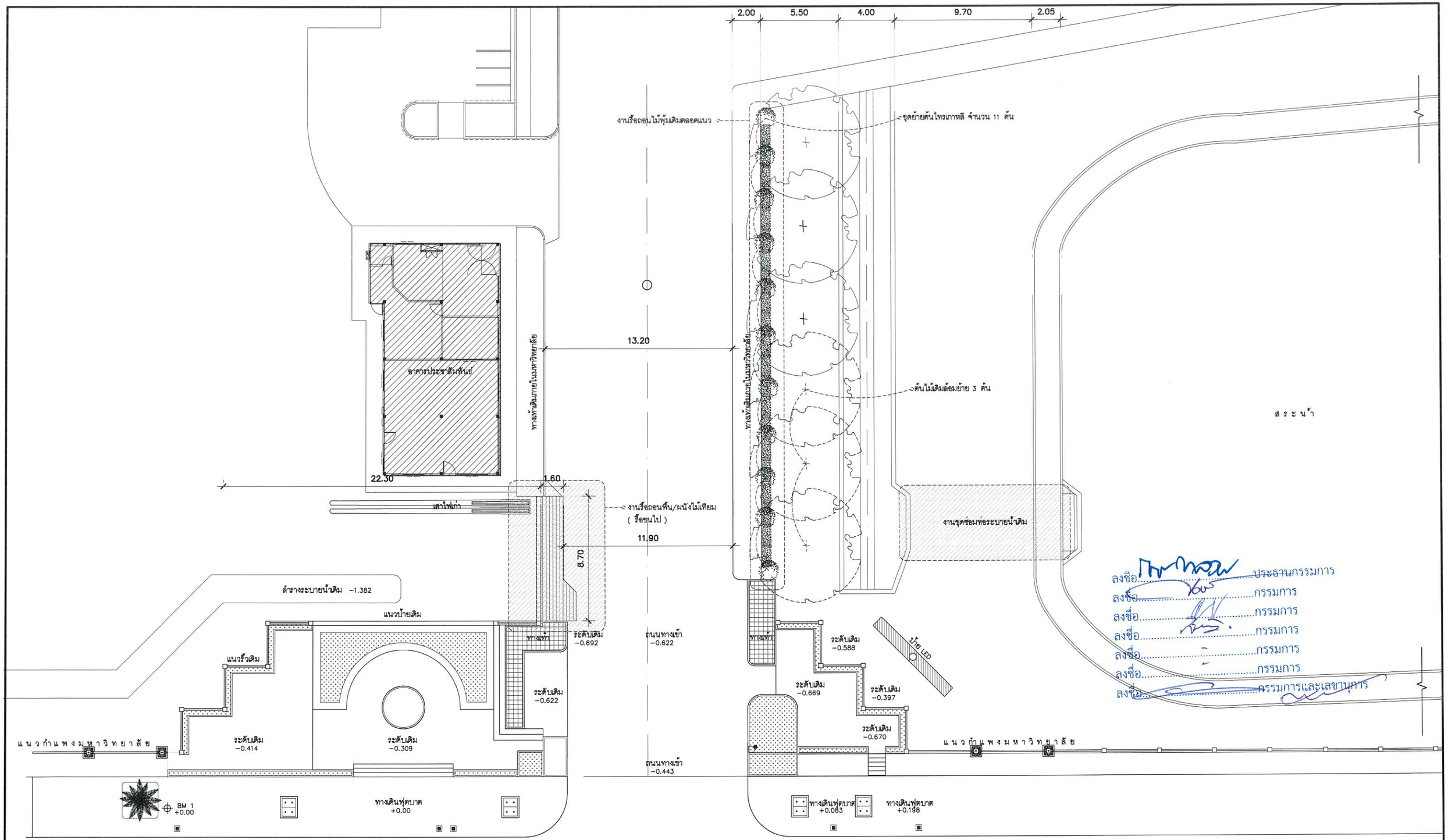

แบบแสดงงานรื้อถอน
มาตราส่วน 1:250

มหาวิทยาลัยราชภัฏนครศรีธรรมราช

PROJECT NAME : โครงการก่อสร้างทางระบายน้ำประตู 1	PROJECT ARCHITECT : นางสาวบุรณี เสลา	PROJECT MANAGER :	DRAWNING TITLE :	SCALE : 1:250	SHEET No : A2-02
LOCATION : มหาวิทยาลัยราชภัฏนครศรีธรรมราช 1 หมู่ ตำบลท่าจีว อำเภอ จังหวัดนครศรีธรรมราช	STRUCTURE ENGINEER : นายก่อกานต์ ประเสริฐ ภย.30270			PLOT DATE : 14/Mar/2024	
OWNER & ADDRESS : มหาวิทยาลัยราชภัฏนครศรีธรรมราช				DRAWNING BY : นางสาวบุรณี เสลา	

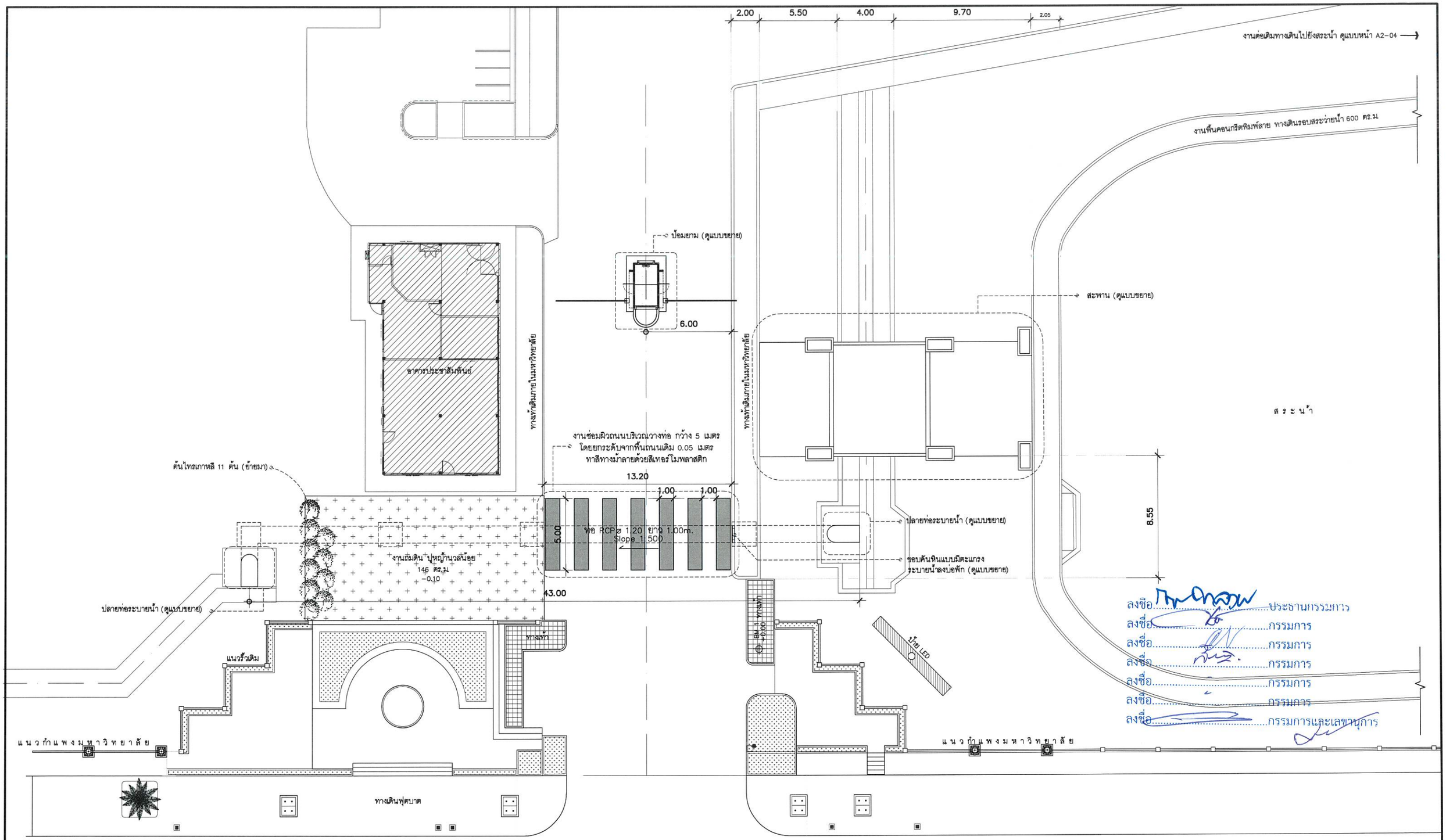

ลงชื่อ.....ประธานกรรมการ
ลงชื่อ.....กรรมการ
ลงชื่อ.....กรรมการ
ลงชื่อ.....กรรมการ
ลงชื่อ.....กรรมการ
ลงชื่อ.....กรรมการ
ลงชื่อ.....กรรมการและเลขานุการ

ผังปรับปรุงพื้นที่บริเวณท่อระบายน้ำและบริเวณโดยรอบ
มาตราส่วน 1:250

มหาวิทยาลัยราชภัฏนครศรีธรรมราช

PROJECT NAME : โครงการก่อสร้างทางระบายน้ำประตู 1	PROJECT ARCHITECT : นางสาวบุรณี เสลา	PROJECT MANAGER :	DRAWNING TITLE :	SCALE : 1:250	SHEET No : A2-03
LOCATION : มหาวิทยาลัยราชภัฏนครศรีธรรมราช 1 หมู่ ตำบลท่าจีว อำเภอ จังหวัดนครศรีธรรมราช	STRUCTURE ENGINEER : นายก่อกานต์ ประเสริฐ ภย.30270			PLOT DATE : 14/Mar/2024	
OWNER & ADDRESS : มหาวิทยาลัยราชภัฏนครศรีธรรมราช				DRAWNING BY : นางสาวบุรณี เสลา	

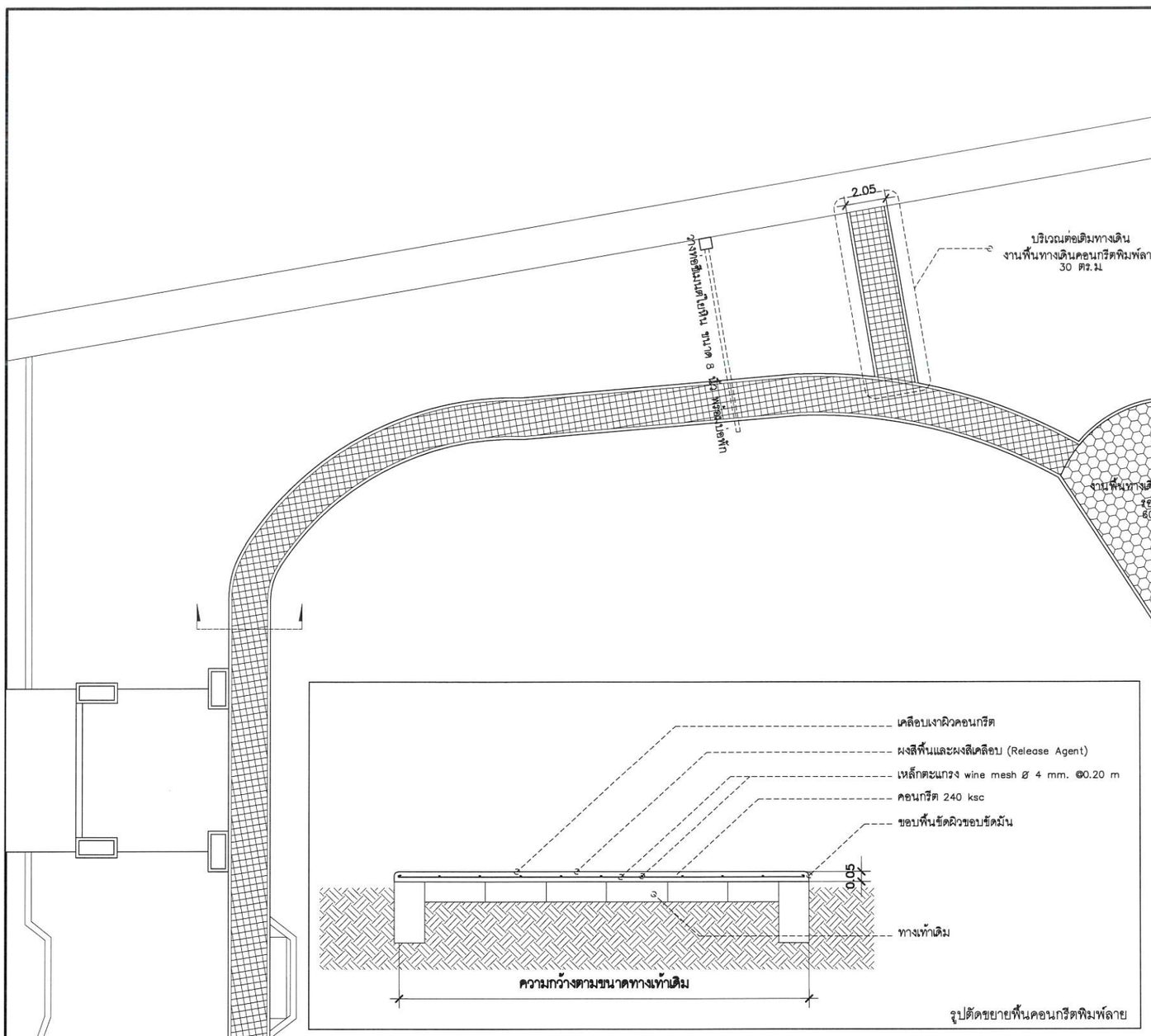

รูปตัดขยายพื้นคอนกรีตพิมพ์ลาย

2.05

บริเวณต่อเติมทางเดิน
งานพื้นทางเดินคอนกรีตพิมพ์ลาย
30 ตร.ม

2.05

บริเวณต่อเติมทางเดิน
งานพื้นทางเดินคอนกรีตพิมพ์ลาย
30 ตร.ม

งานพื้นทางเดินคอนกรีตพิมพ์ลาย
รอบสระน้ำ
600 ตร.ม

งานถมดินปรับระดับพื้นที่รองรับน้ำ
พื้นที่ 288 ตร.ม ลึก 180 เมตร
ปูหญ้านวลน้อย

สระน้ำ

ลงชื่อ.....ประธานกรรมการ
ลงชื่อ.....กรรมการ
ลงชื่อ.....กรรมการ
ลงชื่อ.....กรรมการ
ลงชื่อ.....กรรมการ
ลงชื่อ.....กรรมการ
ลงชื่อ.....กรรมการและเลขานุการ

แปลนทางเดินริมสระน้ำ
มาตราส่วน 1:250

มหาวิทยาลัยราชภัฏนครศรีธรรมราช

PROJECT NAME : โครงการก่อสร้างทางระบายน้ำประตู 1	PROJECT ARCHITECT : นางสาวบุรณี เสลา	PROJECT MANAGER :	DRAWNING TITLE :	SCALE : 1:250	SHEET No : A2-04
LOCATION : มหาวิทยาลัยราชภัฏนครศรีธรรมราช 1 หมู่ ตำบลท่าจัง อำเภอ จังหวัดนครศรีธรรมราช	STRUCTURE ENGINEER : นายท่อกานต์ ประเสริฐ ภย.30270			PLOT DATE : 14/Mar/2024	
OWNER & ADDRESS : มหาวิทยาลัยราชภัฏนครศรีธรรมราช				DRAWNING BY : นางสาวบุรณี เสลา	

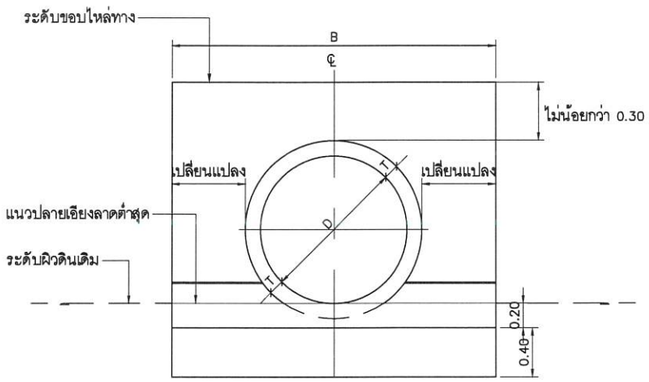

รูปตั้งที่ปลายท่อแบบแถวเดียว

มาตราส่วน 1: 25

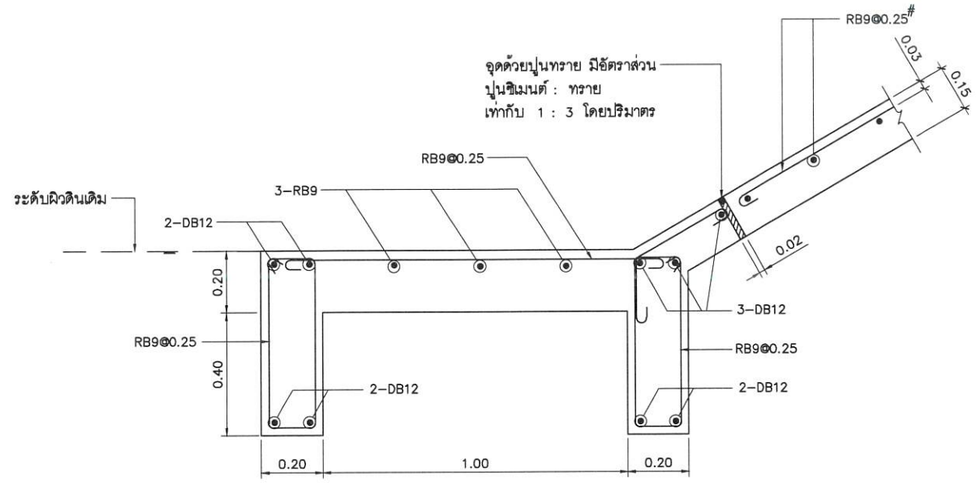

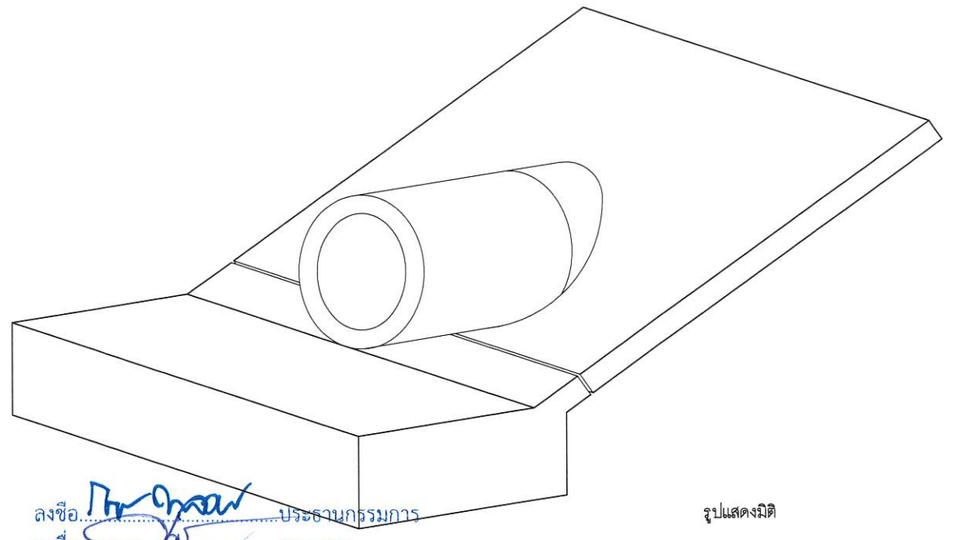

รูปแสดงมิติ

ตารางแสดงขนาดต่างๆของกำแพง ค.ส.ล. กันน้ำซาะที่ปลายท่อระบายน้ำ

ลักษณะท่อ	ขนาดท่อ		ท่อแถวเดียว			ท่อหลายแถว					หมายเหตุ
							X2		X3		
	D (ซม.)	T (ซม.)	O	B (ซม.)	L (ซม.)	O	B(ซม.)	L(ซม.)	B(ซม.)	L(ซม.)	
	80	9.5	30	219	239	30	358	239	497	239	
	100	11.0	30	242	282	30	414	282	586	282	
	120	12.5	30	265	325	30	470	325	675	325	
	135	14.0	30	283	358	30	513.5	358	744	358	
	150	15.0	30	300	390	30	555	390	810	390	
หมายเหตุ	กำหนดให้ O = 30° เป็นมุมที่กำแพง คสล. กันน้ำซาะเอียงกับแนวราบ และ X_2, X_3, เป็นจำนวนการเรียงท่อ										

ลงชื่อ.....ประธานกรรมการ

ลงชื่อ.....กรรมการ

ลงชื่อ.....กรรมการ

ลงชื่อ.....กรรมการ

ลงชื่อ.....กรรมการ

ลงชื่อ.....กรรมการและเลขานุการ

แบบขยายปลายท่อระบายน้ำ

มาตราส่วน 1: 50

มหาวิทยาลัยราชภัฏนครศรีธรรมราช

PROJECT NAME : โครงการปรับปรุงท่อระบายน้ำประตู 1	PROJECT ARCHITECT : นางสาวบุรณี เสลา	PROJECT MANAGER :	DRAWNING TITLE :	SCALE : 1: 50	SHEET No : A2-05
LOCATION : มหาวิทยาลัยราชภัฏนครศรีธรรมราช 1 หมู่ 4 ตำบลท่าจัง อำเภอเมือง จังหวัดนครศรีธรรมราช	STRUCTURE ENGINEER : นายก่อกานต์ ประเสริฐ ภย.30270			PLOT DATE : 14/Mar/2024	
OWNER & ADDRESS : มหาวิทยาลัยราชภัฏนครศรีธรรมราช				DRAWNING BY : นางสาวบุรณี เสลา	

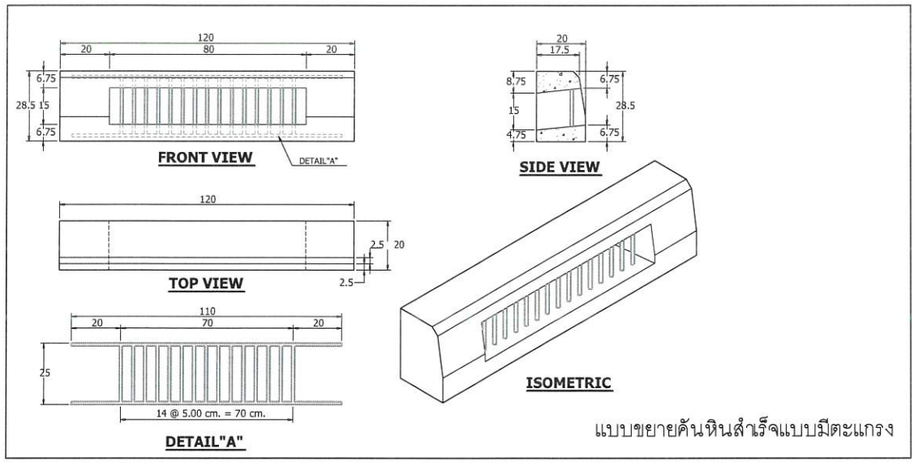

แบบขยายคันหินสำเร็จแบบมีตะแกรง

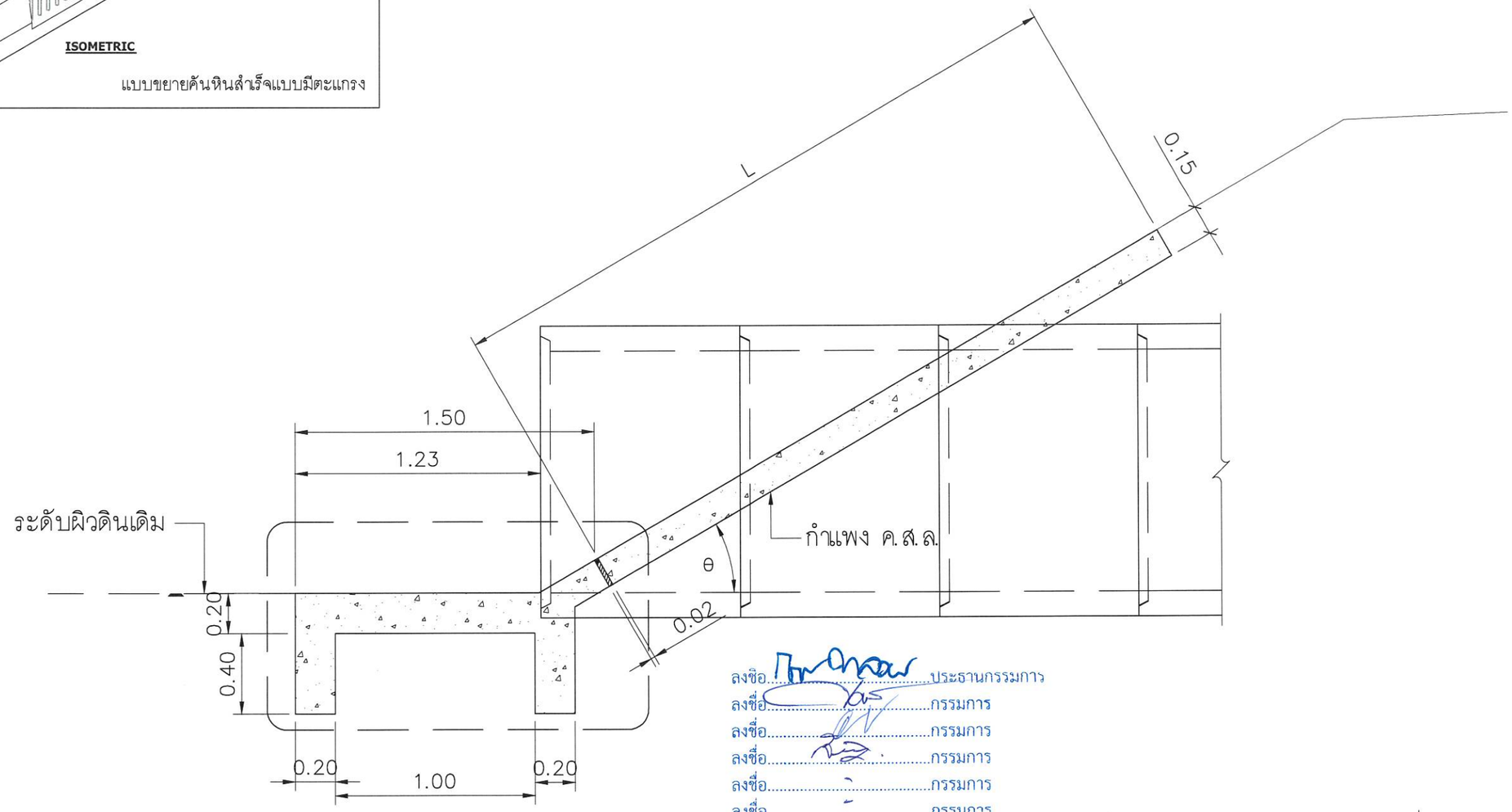

ลงชื่อ.....ประธานกรรมการ
ลงชื่อ.....กรรมการ
ลงชื่อ.....กรรมการ
ลงชื่อ.....กรรมการ
ลงชื่อ.....กรรมการ
ลงชื่อ.....กรรมการ
ลงชื่อ.....กรรมการและเลขานุการ

แบบขยายรูปตัดตามยาวปลายท่อระบายน้ำ

มาตราส่วน 1:25

มหาวิทยาลัยราชภัฏนครศรีธรรมราช

PROJECT NAME: โครงการปรับปรุงอาคาร 12 ชั้นที่ 1	PROJECT ARCHITECT: นางสาวบุรณี เสลา	PROJECT MANAGER:	DRAWNING TITLE:	SCALE: 1:25	SHEET No: A2-06
LOCATION: มหาวิทยาลัยราชภัฏนครศรีธรรมราช 1 หมู่ ตำบลท่าจีว อำเภอ จังหวัดนครศรีธรรมราช	STRUCTURE ENGINEER: นายก่อกานต์ ประเสริฐ ภย.30270			PLOT DATE: 14/Mar/2024	
OWNER & ADDRESS: มหาวิทยาลัยราชภัฏนครศรีธรรมราช				DRAWNING BY: นางสาวบุรณี เสลา	

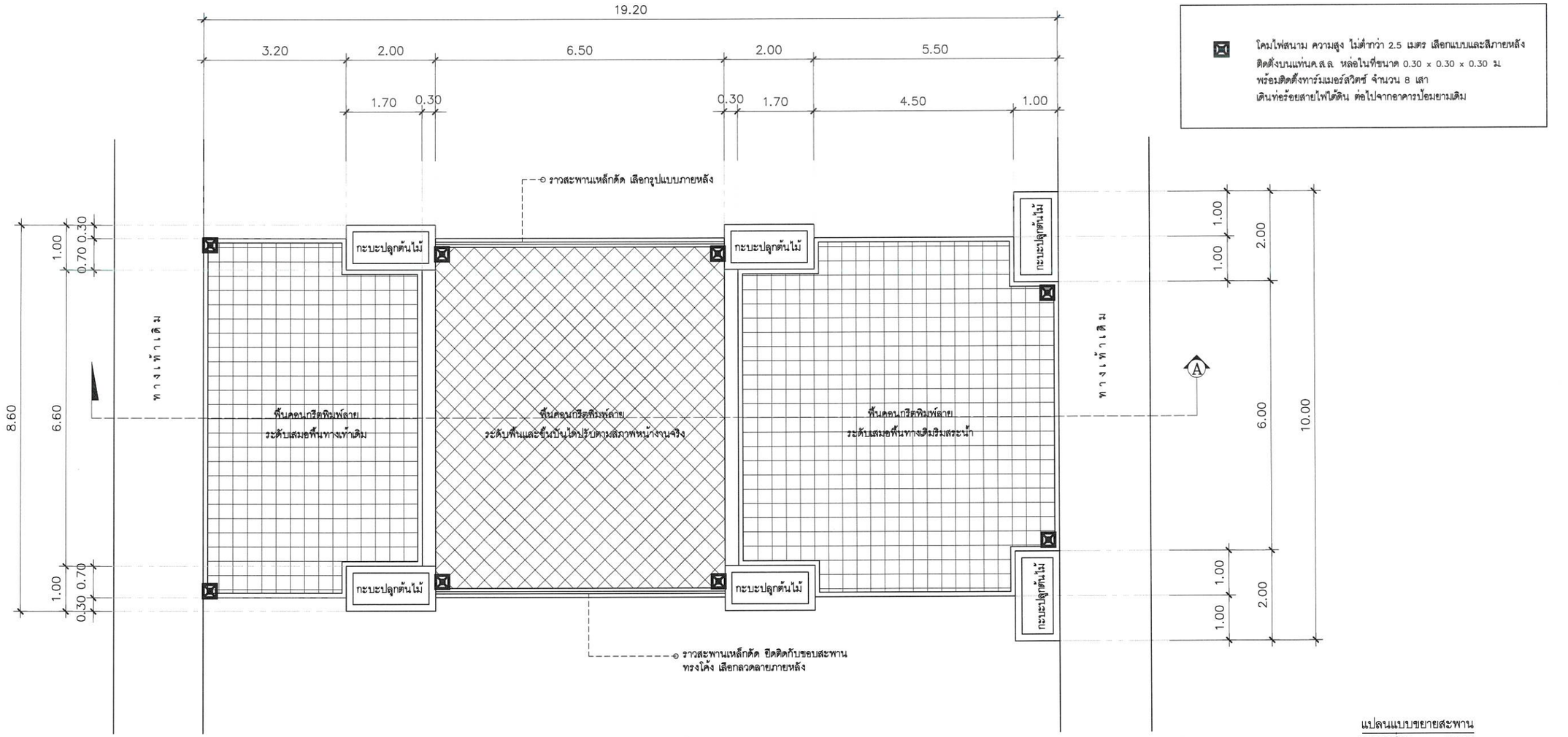

โคมไฟสนาม ความสูง ไม่ต่ำกว่า 2.5 เมตร เลือกแบบและสีภายหลัง
ติดตั้งบนแท่น คสล. หล่อในที่ขนาด 0.30 x 0.30 x 0.30 ม.
พร้อมติดตั้งทาร์มแมอร์สวิตช์ จำนวน 8 เสา
เดินท่อร้อยสายไฟใต้ดิน ต่อไปจากอาคารป้อมยามเดิม

แปลนแบบขยายสะพาน
มาตราส่วน 1:100

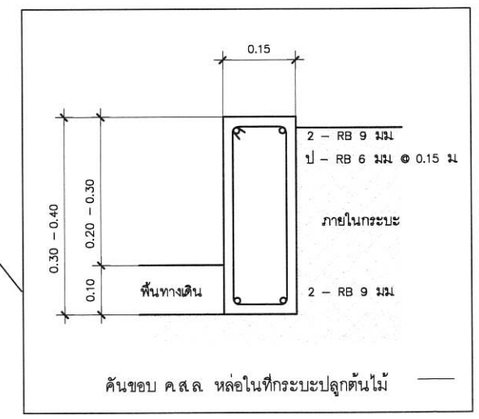

คันขอบ คสล. หล่อในที่กระบะปลูกต้นไม้

ลงชื่อ.....ประธานกรรมการ
ลงชื่อ.....กรรมการ
ลงชื่อ.....กรรมการ
ลงชื่อ.....กรรมการ
ลงชื่อ.....กรรมการ
ลงชื่อ.....กรรมการ
ลงชื่อ.....กรรมการและเลขานุการ

รูปตัด A

มหาวิทยาลัยราชภัฏนครศรีธรรมราช

PROJECT NAME : โครงการก่อสร้างทางระบายน้ำประตู 1	PROJECT ARCHITECT : นางสาวบุรณี เสลา	PROJECT MANAGER :	DRAWNING TITLE :	SCALE : 1:100	SHEET No : A2-07
LOCATION : มหาวิทยาลัยราชภัฏนครศรีธรรมราช 1 หมู่ ตำบลท่าจีว อำเภอเมือง จังหวัดนครศรีธรรมราช	STRUCTURE ENGINEER : นายก่อกานต์ ประเสริฐ ภย.30270			PLOT DATE : 15/Mar/2024	
OWNER & ADDRESS : มหาวิทยาลัยราชภัฏนครศรีธรรมราช				DRAWNING BY : นางสาวบุรณี เสลา	

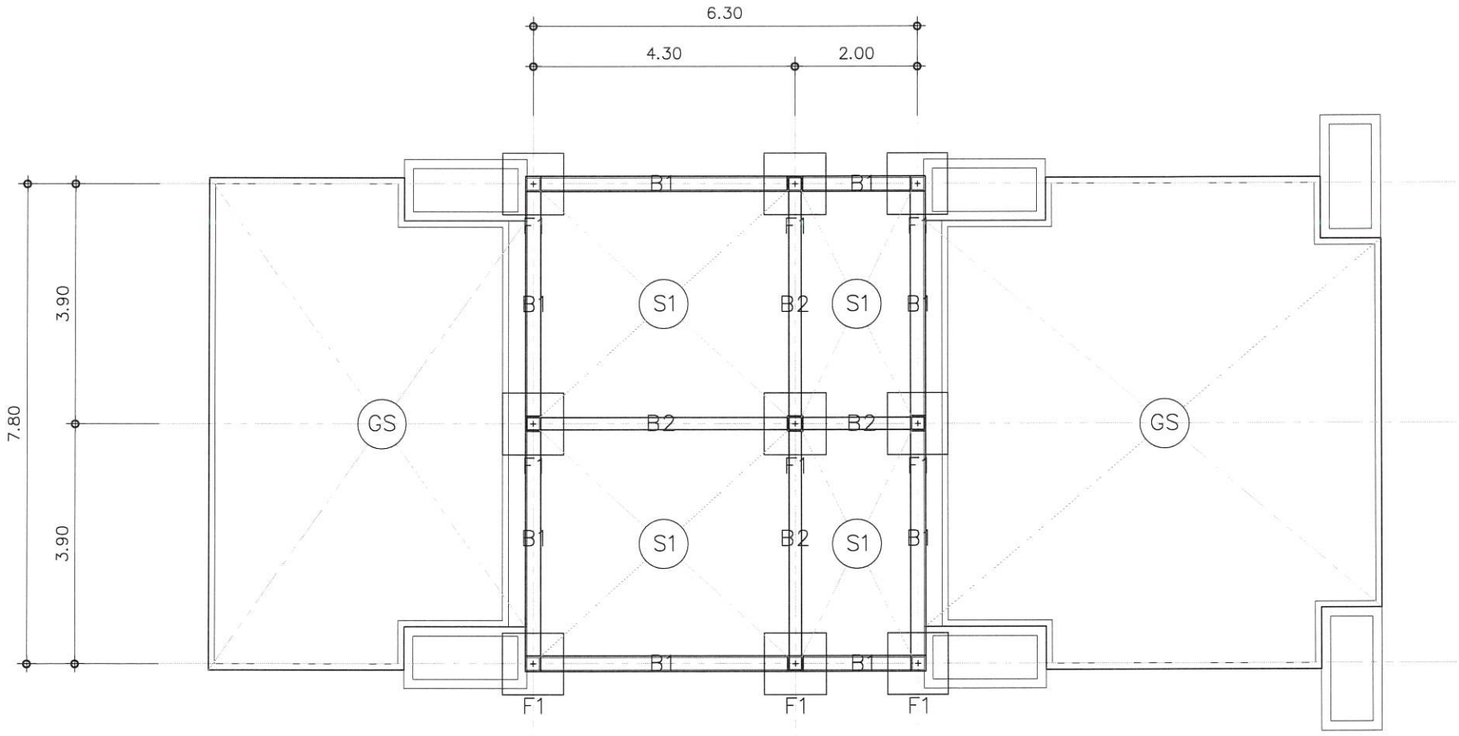

แบบขยายโครงสร้างพื้นสะพาน
มาตราส่วน 1:200

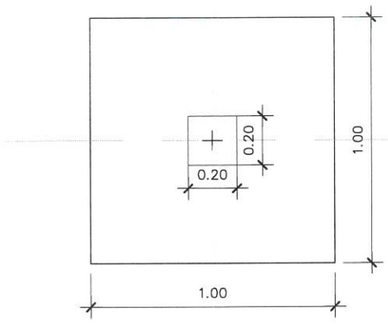

F1

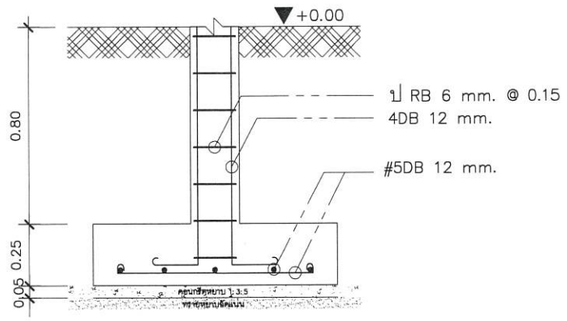

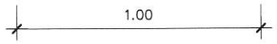

แบบขยายฐานราก F1
มาตราส่วน 1:25

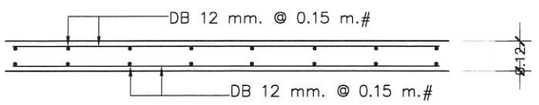

แบบขยายพื้น S1
มาตราส่วน 1:25

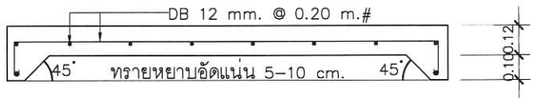

แบบขยายพื้น GS
มาตราส่วน 1:25

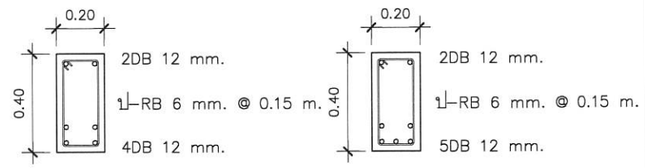

B1 B2

ลงชื่อ.....ประธานกรรมการ
ลงชื่อ.....กรรมการ
ลงชื่อ.....กรรมการ
ลงชื่อ.....กรรมการ
ลงชื่อ.....กรรมการ
ลงชื่อ.....กรรมการ
ลงชื่อ.....กรรมการและเลขานุการ

มหาวิทยาลัยราชภัฏนครศรีธรรมราช

PROJECT NAME : โครงการก่อสร้างทางระบายน้ำประตู 1

LOCATION : มหาวิทยาลัยราชภัฏนครศรีธรรมราช 1 หมู่ ตำบลท่าจัง อำเภอเมือง จังหวัดนครศรีธรรมราช

OWNER & ADDRESS : มหาวิทยาลัยราชภัฏนครศรีธรรมราช

PROJECT ARCHITECT : นางสาวบุรณี เสลา

STRUCTURE ENGINEER : นายก่อกานต์ ประเสริฐ ภย30270

PROJECT MANAGER :

DRAWING TITLE :

SCALE : 1:100

PLOT DATE : 14/Mar/2024

DRAWNING BY : นางสาวบุรณี เสลา

SHEET No : A2-08

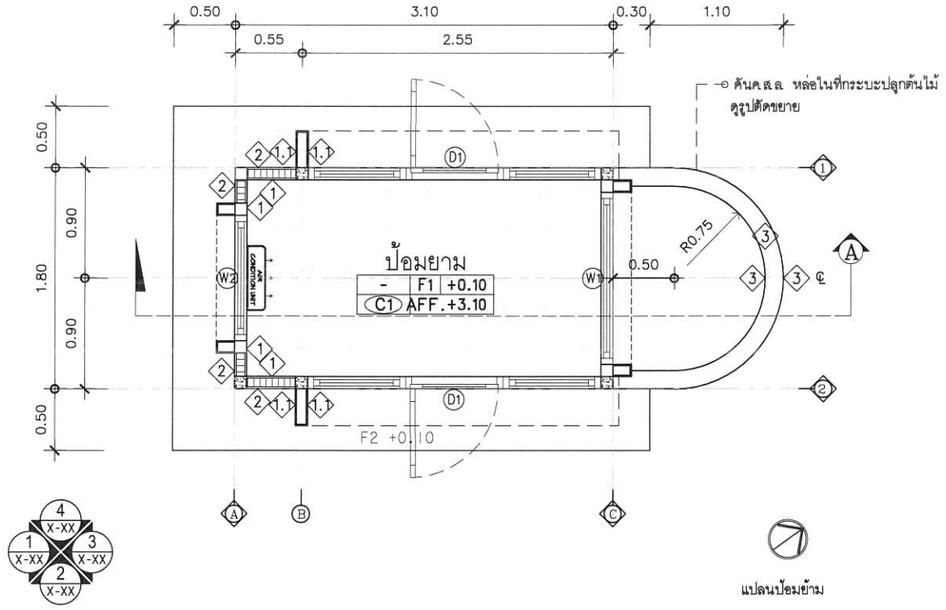

แปลนป้อมย้าม



รูปตัด A

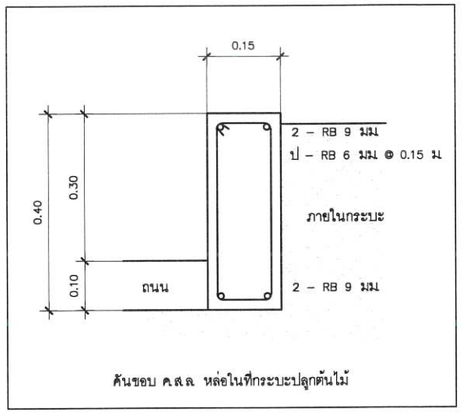

ค้นขอบ คสล หล่อในที่กระบะปลูกต้นไม้



รูปด้าน 1

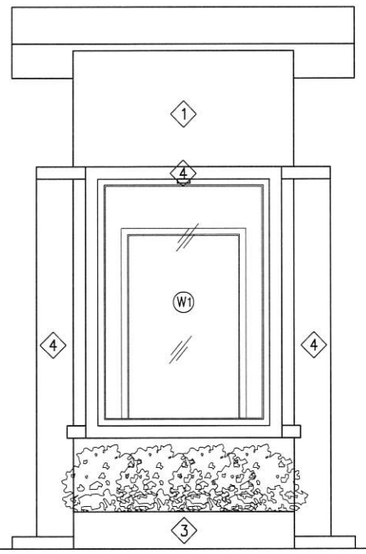

รูปด้าน 2



รูปด้าน 3

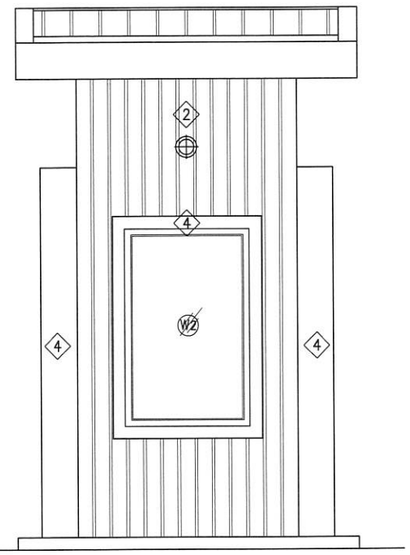

รูปด้าน 4

① ผนังสมาร์ทบอร์ด 10 mm โครงคร่าวเหล็ก ทาสี

② ผนังสมาร์ทบอร์ด 10 mm โครงคร่าวเหล็ก ปิดทับด้วยแผ่นไม้เทียมกรุผนังภายนอก
รุ่น OW20–140 MODERN SIDING หรือเทียบเท่า

③ ผนังคสล ฉาบปูนบุกระเบื้องโมเสส

④ ผนังสมาร์ทบอร์ด 10 mm โครงคร่าวเหล็ก ปิดทับด้วยแผ่นอลูมิเนียมคอมโพสิท

F1 พื้นสมาร์ทบอร์ด 20 mm. โครงเหล็ก ทาสีอีพล็อกซี่

F2 พื้นปูเปลือยขัดมัน

ลงชื่อ.....ประธานกรรมการ
ลงชื่อ.....กรรมการ
ลงชื่อ.....กรรมการ
ลงชื่อ.....กรรมการ
ลงชื่อ.....กรรมการ
ลงชื่อ.....กรรมการ
ลงชื่อ.....กรรมการและเลขานุการ

แบบขยายป้อมยาม
มาตราส่วน 1:50

มหาวิทยาลัยราชภัฏนครศรีธรรมราช

PROJECT NAME : โครงการปรับปรุงท่อระบายน้ำประตู 1	PROJECT ARCHITECT : นางสาวบุรณี เสลา	PROJECT MANAGER :	DRAWNING TITLE :	SCALE : 1:50	SHEET No : A2-09
LOCATION : มหาวิทยาลัยราชภัฏนครศรีธรรมราช 1 หมู่ ตำบลท่าจัง อำเภอเมือง จังหวัดนครศรีธรรมราช	STRUCTURE ENGINEER : นายก่อกานต์ ประเสริฐ ภย.30270			PLOT DATE : 14/Mar/2024	
OWNER & ADDRESS : มหาวิทยาลัยราชภัฏนครศรีธรรมราช				DRAWNING BY : นางสาวบุรณี เสลา	

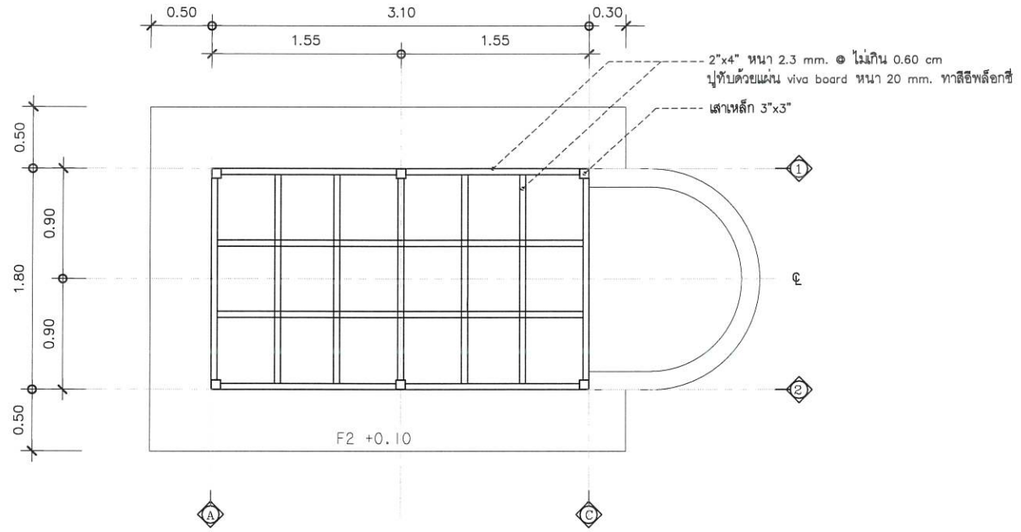

แปลนขยายโครงสร้างพื้น

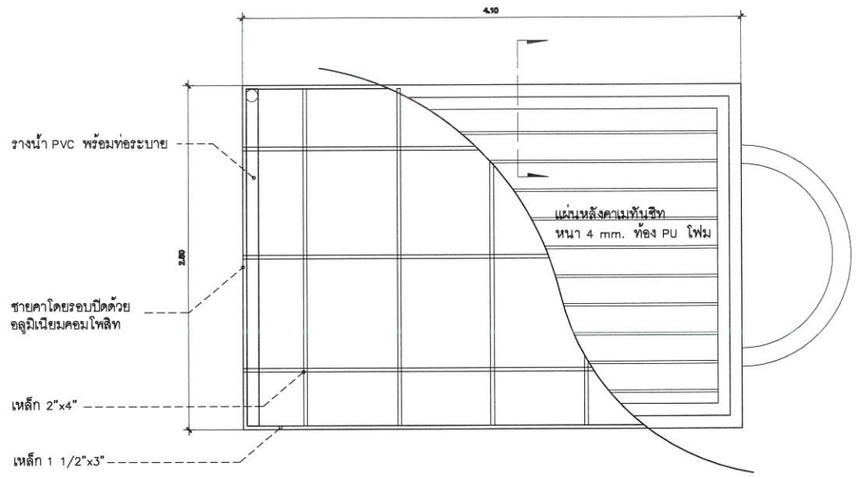

แปลนขยายโครงสร้างหลังคา

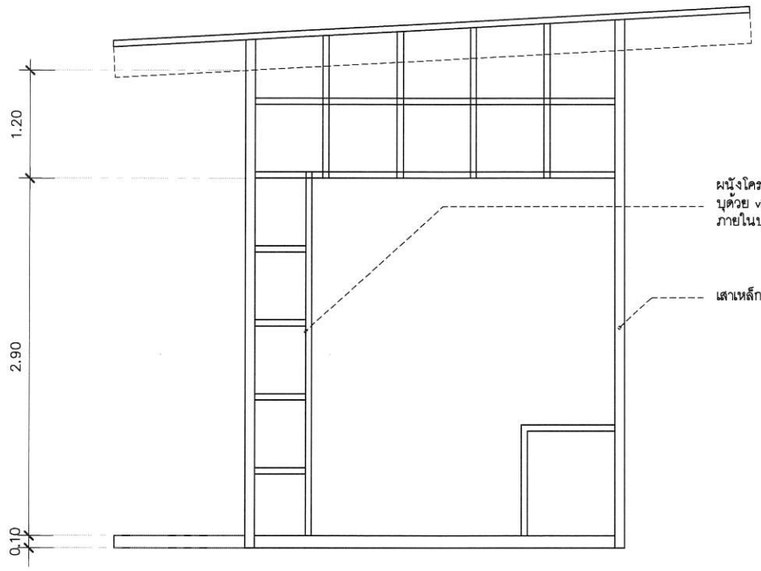

แบบขยายโครงสร้างผนัง

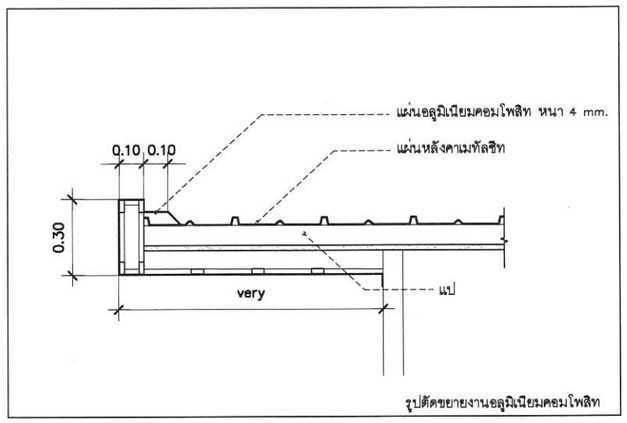

รูปตัดขยายงานอลูมิเนียมคอมโพสิท

ลงชื่อ.....ประธานกรรมการ
ลงชื่อ.....กรรมการ
ลงชื่อ.....กรรมการ
ลงชื่อ.....กรรมการ
ลงชื่อ.....กรรมการ
ลงชื่อ.....กรรมการ
ลงชื่อ.....กรรมการและเลขานุการ

แบบขยายงานโครงสร้าง
มาตราส่วน 1:50

มหาวิทยาลัยราชภัฏนครศรีธรรมราช

PROJECT NAME : โครงการปรับปรุงท่อระบายน้ำประตู 1	PROJECT ARCHITECT : นางสาวบุรณี เสลา	PROJECT MANAGER :	DRAWNING TITLE :	SCALE : 1:50	SHEET No : A2-10
LOCATION : มหาวิทยาลัยราชภัฏนครศรีธรรมราช 1 หมู่ 4 ตำบลท่าจีว อำเภอเมือง จังหวัดนครศรีธรรมราช	STRUCTURE ENGINEER : นายก่อกานต์ ประเสริฐ ภย.30270			PLOT DATE : 14/Mar/2024	
OWNER & ADDRESS : มหาวิทยาลัยราชภัฏนครศรีธรรมราช				DRAWNING BY : นางสาวบุรณี เสลา	

สัญลักษณ์ประกอบแบบระบบไฟฟ้า

ตู้คอนซูเมอร์ยูนิต 32 แอมป์ 4 ช่อง
ต่อไฟจากอาคารป้อมยามเดิม เดินท่อฝังดิน

โคมไฟดาวน์ไลท์ LED แบบฝังฝ้า 9W. ทรงกลม สีขาว

โคมไฟดาวน์ไลท์ LEB แบบติดลอยขนาด 12 W.ทรงกลม
สีดำ

โคมไฟติดผนัง ภายนอกอาคาร เลือกแบบภายหลัง สีดำ

(S) สวิทต์ 15 A. 220 V. ชนิดเปิด-ปิดทางเดียว แบบใช้กล่อง
พลาสติกฝังในผนัง พร้อมฝาครอบพลาสติก ติดตั้งสูงจาก
พื้น 1.20 เมตร

เต้ารับไฟฟ้าคู่ ชนิดมีกราวด์ 2P+G 15 A.220 V. แบบใช้
กล่องพลาสติกฝังในผนัง พร้อมฝาครอบพลาสติก ติดตั้งสูง
จากพื้น 0.30 เมตร ให้ใช้ผลิตภัณฑ์เดียวกับสวิทต์

– ท่อร้อยสาย PVC สีขาว ฝังผนัง,ติดตั้งเหนือฝ้า
เพดาน

– สายไฟฟ้า THW ฝังผนัง,ติดตั้งเหนือฝ้าเพดาน

– กล้องวงจรปิดเดิม (ย้ายมา)

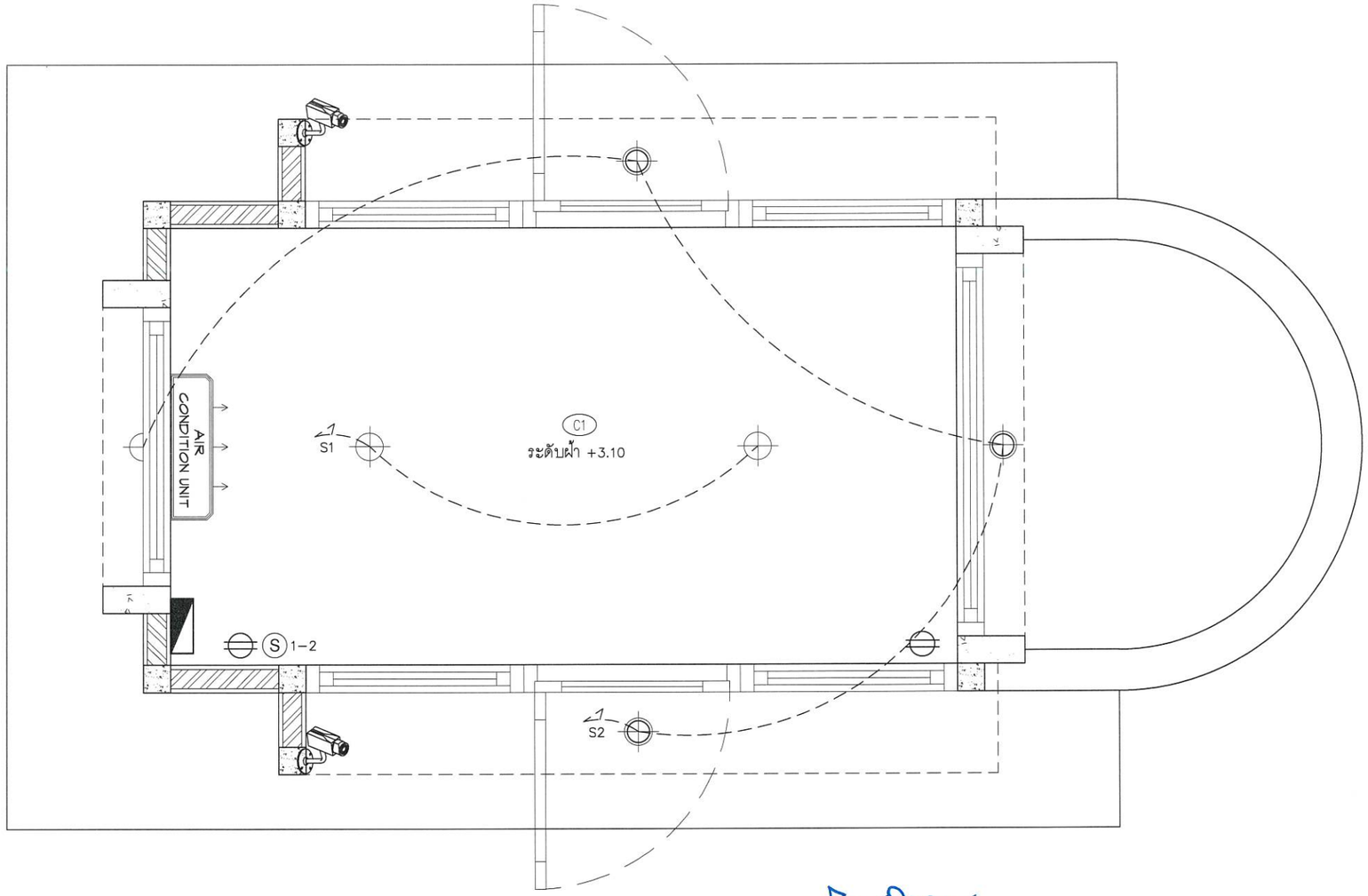

C1 ฝ้าเพดานยิปซั่มบอร์ด หนา 9 มม. ฉาบเรียบ โครงเคร่า
เหล็กชุบสังกะสี ทาสีน้ำอะคริลิคสำหรับภายใน ระบุสีภาย
หลัง

ลงชื่อ.....ประธานกรรมการ
ลงชื่อ.....กรรมการ
ลงชื่อ.....กรรมการ
ลงชื่อ.....กรรมการ
ลงชื่อ.....กรรมการ
ลงชื่อ.....กรรมการ
ลงชื่อ.....กรรมการและเลขานุการ

แบบขยายงานไฟฟ้าป้อมยาม
มาตราส่วน 1: 25

มหาวิทยาลัยราชภัฏนครศรีธรรมราช

PROJECT NAME : โครงการปรับปรุงอาคาร 12 ชั้นที่ 1	PROJECT ARCHITECT : นางสาวบุรณี เสลา	PROJECT MANAGER :	DRAWNING TITLE :	SCALE : 1: 25	SHEET No : A2-11
LOCATION : มหาวิทยาลัยราชภัฏนครศรีธรรมราช 1 หมู่ ตำบลท่าวัง อำเภอ จังหวัดนครศรีธรรมราช	STRUCTURE ENGINEER : นายก่อกานต์ ประเสริฐ ภย.30270			PLOT DATE : 14/Mar/2024	
OWNER & ADDRESS : มหาวิทยาลัยราชภัฏนครศรีธรรมราช				DRAWNING BY : นางสาวบุรณี เสลา	

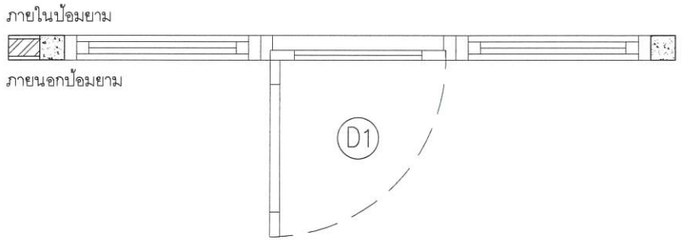

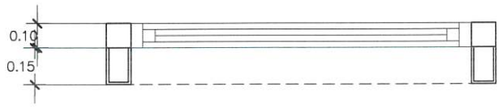

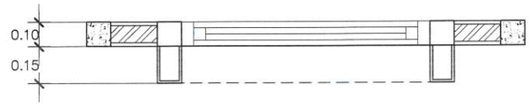

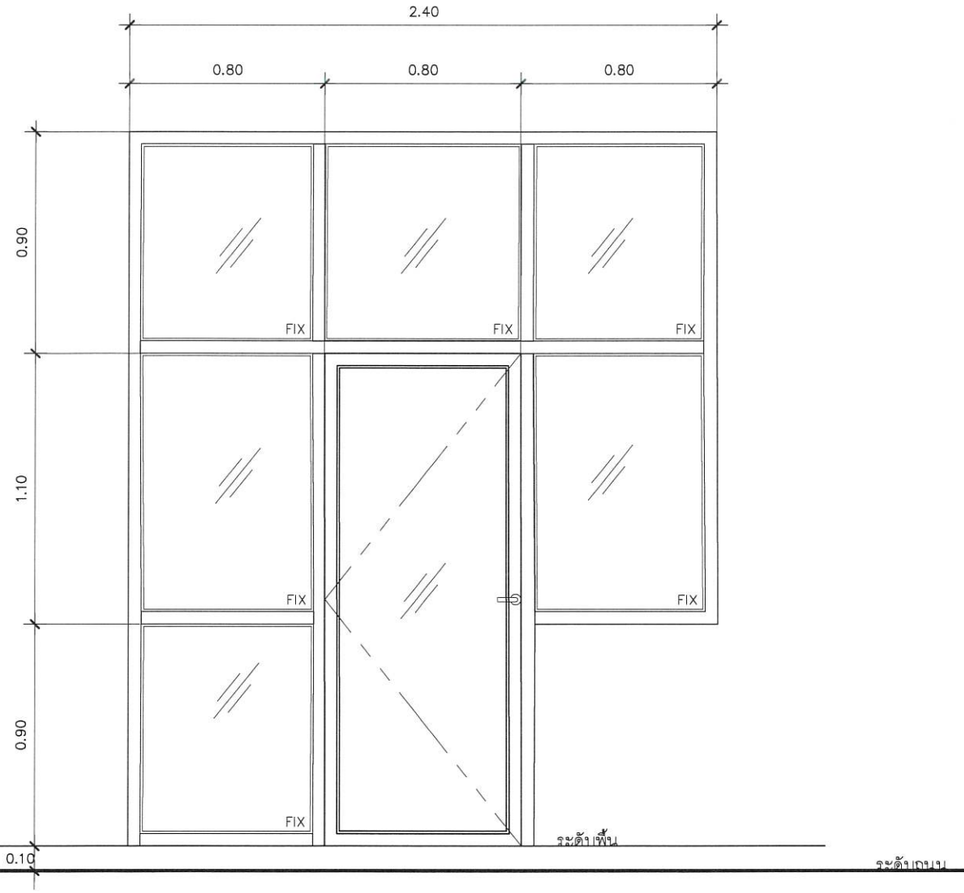

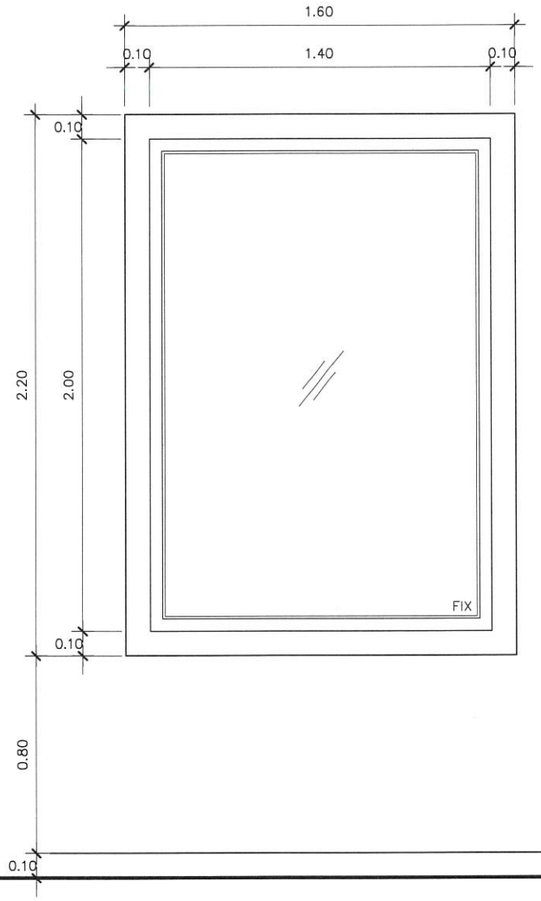

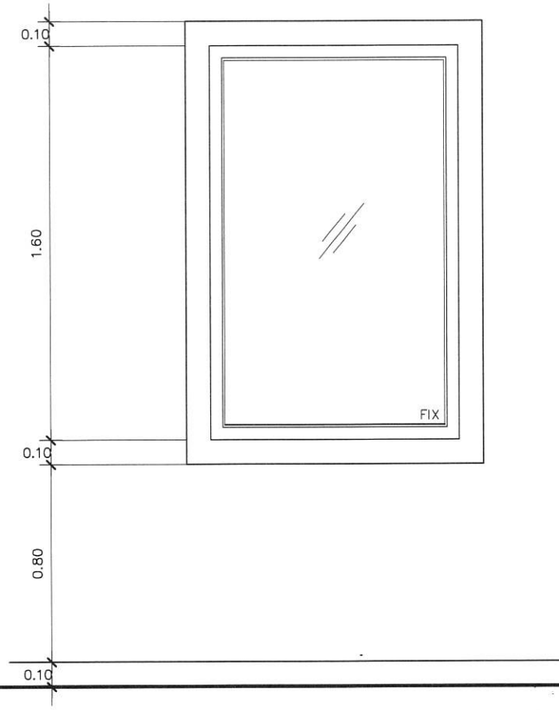

TYPE OF OPEN(ชนิด)	ชุดประตูบานเดี่ยว	TYPE OF OPEN(ชนิด)	หน้าต่างบานปิดตาย	TYPE OF OPEN(ชนิด)	หน้าต่างบานปิดตาย
FRAME(วงกบ)/ASDRAWING	อลูมิเนียมสีดำ ขนาด 1 3/4"x4" หนา 1.7–2.0 มม	FRAME(วงกบ)/ASDRAWING	อลูมิเนียมสีดำ ขนาด 1 3/4"x4" หนา 1.7–2.0 มม	FRAME(วงกบ)/ASDRAWING	อลูมิเนียมสีดำ ขนาด 1 3/4"x4" หนา 1.7–2.0 มม
LEAF FRAME (กรอบบาน)	อลูมิเนียมสีดำ	LEAF FRAME (กรอบบาน)	อลูมิเนียมสีดำ	LEAF FRAME (กรอบบาน)	อลูมิเนียมสีดำ
PANEL1(ลูกฟัก1)	กระจกเขียวใส 6 มม	PANEL1(ลูกฟัก1)	กระจกเขียวใส 6 มม	PANEL1(ลูกฟัก1)	กระจกเขียวใส 6 มม
PANEL2(ลูกฟักบานติดตาย)	กระจกเขียวใส 6 มม	PANEL2(ลูกฟักบานติดตาย)	กระจกเขียวใส 6 มม	PANEL2(ลูกฟักบานติดตาย)	กระจกเขียวใส 6 มม
FITTING(อุปกรณ์)	ชุดมาตรฐาน	FITTING(อุปกรณ์)	ชุดมาตรฐาน	FITTING(อุปกรณ์)	ชุดมาตรฐาน
SUPPLIER	BY CONTRACTOR	SUPPLIER	BY CONTRACTOR	SUPPLIER	BY CONTRACTOR
POSITION	ทางเข้าด้านข้าง	POSITION	หน้าป้อมยาม	POSITION	หลังป้อมยาม

ลงชื่อ.....ประธานกรรมการ
ลงชื่อ.....กรรมการ
ลงชื่อ.....กรรมการ
ลงชื่อ.....กรรมการ
ลงชื่อ.....กรรมการ
ลงชื่อ.....กรรมการและเลขานุการ

แบบขยายประตูหน้าต่าง

มาตราส่วน 1:25

มหาวิทยาลัยราชภัฏนครศรีธรรมราช

PROJECT NAME: โครงการปรับปรุงอาคาร 12 ชั้นที่ 1	PROJECT ARCHITECT: นางสาวบุรณี เสลา	PROJECT MANAGER:	DRAWNING TITLE:	SCALE: 1:25	SHEET No: A2-12
LOCATION: มหาวิทยาลัยราชภัฏนครศรีธรรมราช 1 หมู่ ตำบลท่าวัง อำเภอ จังหวัดนครศรีธรรมราช	STRUCTURE ENGINEER: นายก่อกานต์ ประเสริฐ ภย.30270			PLOT DATE: 14/Mar/2024	
OWNER & ADDRESS: มหาวิทยาลัยราชภัฏนครศรีธรรมราช				DRAWNING BY: นางสาวบุรณี เสลา	