มหาวิทยาลัยราชภัฏนครศรีธรรมราช

โครงการจ้างตกแต่งห้องจัดแสดงผลิตภัณฑ์พื้นถิ่นจากชุมชน

ลงชื่อ.....ประธานกรรมการ
ลงชื่อ.....กรรมการ
ลงชื่อ.....กรรมการ
ลงชื่อ.....กรรมการ
ลงชื่อ.....กรรมการ
ลงชื่อ.....กรรมการ
ลงชื่อ.....กรรมการและเลขานุการ

งานอาคารสถานที่และภูมิทัศน์

มหาวิทยาลัยราชภัฏนครศรีธรรมราช

รายการประกอบแบบ

ลักษณะส่วนที่เป็นงานตกแต่งภายในส่วนที่เป็นงานไม้ที่ต้องประสานกับวัสดุตกแต่งประเภทอื่นๆ เป็นจำนวนที่ทางผู้รับเหมาจะต้องนำวัสดุที่มีคุณภาพดีเป็นของใหม่ ไม่มีรอยตำหนิหรือชำรุด จะต้องมีการคัดเลือกอย่างดี หากพบว่าทางผู้รับเหมานำของที่มีตำหนิ หรือไม่ถูกต้องตามรูปแบบและรายการ ทางผู้รับเหมาจะต้องเปลี่ยนใหม่โดยจะคิดค่าจ้างตำหนิหรือใครๆก็ได้

งานไม้โดยทั่วไป

หมายถึงงานไม้ต่างๆที่จะเป็นงานประดุ,ที่วางไม้,เฟอร์นิเจอร์และบิ๊วท์อินต่างๆที่ทำขึ้นจากตกแต่งส่วนที่เป็นโครงสร้างภายในหรือผนังไม่ว่าจากภายนอกหรือใช้ วัสดุจากไม้ธรรมชาติ ส่วนตกแต่งที่อยู่ภายนอกที่ผนังไม่ใช้ไม้สัก ยกเว้นแต่จะระบุเป็นอย่างอื่น ไม้ที่นำมาต้องไม่มีโพรง รู ปิด ตด แตกร้าวหรือมีกระพี้ วตา หรือมีรอยปลวกทุกด้าน

วัสดุกรุผิวหน้า ไม่ว่าจะเป็น ไม้อัดลาย ไม้อัดเรียบ ยิปซั่มบอร์ด กระเบื้อง กระจก ฯลฯ ต้องเป็นวัสดุที่ได้มาตรฐานประเภทชั้นหนึ่งเท่านั้น การติดไม้มีผิวหน้าในกรณีที่มีการติดกับผนังปูนให้ติดกับตะแกรงไม้สักโดยตรงหรือยึดด้วยตะปูเกลียวสกรูหรือยึดกับโครงคร่าวเหล็กฉาก ทีวี ระยะห่างไม่เกิน 40 ซม. จุดตัดระหว่างไม้ทับหลังกันให้เยื้องกันและมีเนื้อสนิทแน่นสม่ำเสมอกัน

งานกรอบบานไม้

ให้ใช้ไม้สัก (หรือชนิดที่ทางผู้รับเหมาเสนอมาแล้วเห็นชอบ) จะต้องเป็นไม้ที่ไม่มีตำหนิ ไม่ขึ้นรา ไม่ผุ ไม่มีรอยแตกร้าว ไม่บิดงอ การเข้าเดือย การเข้าลิ่ม ต้องเรียบร้อยแข็งแรงตามการก่อสร้างที่ดี

งานเฟอร์นิเจอร์ไม้ตกแต่ง

ผู้รับเหมาจะต้องตรวจสอบระยะต่างๆจากสถานที่ติดตั้งหากมีการผิดพลาดจากการที่ไม่ได้ตรวจสอบสถานที่ดังกล่าว ผู้รับเหมาจะต้องรับผิดชอบแต่เพียงผู้เดียว และผู้ออกแบบ โดยจะเรียกร้องค่าใช้จ่ายใดๆจากผู้ว่าจ้างหรือผู้ออกแบบไม่ได้

งานสีและการทำผิว

หมายถึงการทา การพ่น การรองพื้น การหมายสีด้าน การทำสีมัน การทำสีย้อม ตลอดจนการตกแต่งอื่นๆ ที่มีลักษณะคล้ายคลึงกัน ให้นำตัวอย่างสีและต่อผู้ว่าจ้างและผู้ออกแบบตรวจสอบก่อนที่จะทำสีในงานเฟอร์นิเจอร์ รวมทั้งเฟอร์นิเจอร์ยกตัวด้วย

การขัดแต่งงานก่อนที่ผู้รับเหมาต้องทำความสะอาด และซ่อมแซมสิ่งที่ชำรุดเสียหายต่างๆให้เรียบร้อยก่อนที่จะทำสีหรือปิดผิววัสดุอื่นๆ ตามที่ระบุในแบบ

งานขาบปุ่น, ลอนลิด

พื้นผิวไหม้ให้ทำความสะอาดพื้นที่ขูดจะทำสีใหม่ โดยปัดปุ่น ผง คราบน้ำมัน หากมีรอยร้าวให้ยัดแต่งสีและขาบปุ่น แต่งให้เรียบร้อยก่อนที่จะระบายให้ทาปุ่นแห้งสีก่อนจึงทาด้วยสีรองพื้นหรือสีอย่างน้ำมันหรือท่าวัสดุที่กำหนด

งานไม้

ส่วนที่เป็นไม้ต้องแห้งสนิท มีความชื้นไม่เกิน ๑๕ เปอร์เซ็นต์ วัสดุต่างๆให้มีรอยบากขาดหรือลอกปะกหรือคราบน้ำมันจับตัวตะปูได้มั่นคงในเนื้อไม้ รอยต่อต่างๆให้ใช้กาวลาเท็กซ์หรือวัสดุที่ดีกว่าเป็นการยึดติด

งานส่วนที่เป็นโลหะ

จะต้องทำความสะอาดผิวโลหะให้ปราศจากสนิมหรือสิ่งสกปรกที่มาก่อนที่จะทาสีรองพื้น

หมายเหตุ

ห้ามมิให้ละเมิดจากแบบ ให้ผู้รับเหมาและเจ้าของสถานที่ทราบ หากมีข้อสงสัยให้ปรึกษาสถาปนิกผู้ออกแบบหรือ ผู้ควบคุมงาน

SYMBOL	SPECIFICATION
WA–	ผนัง
FL.–	พื้น
CL.–	ฝ้าเพดาน
D–	ประตู
W–	หน้าต่าง
▽	ระดับ
	ผนังก่ออิฐมอญ
	ผนังบุรเพื่องานตกแต่ง
	ผนังกระจก
	หน้าตัดไม้อัดลัก
	หน้าตัดไม้อัดยาง
	หน้าตัดฝ้า
	หน้าตัดไม้
รูปด้านที่ ดูแผ่นที่	รูปด้าน
รูปตัดที่ ดูแผ่นที่	รูปตัด
SEE DETAIL แบบขยายที่ ดูแผ่นที่	แบบขยาย
ID– ดูแผ่นที่ หมวดที่	เลขหน้า
	ระยะศูนย์กลางถึงศูนย์กลาง
	ระยะศูนย์กลางถึงขีด
	ระยะวัดถึงขีด
	ระยะต่อเนื่อง
	เส้นแนวการหยุด หรือการย่นระยะ

SYMBOL	SPECIFICATION
	ประตู
	หน้าต่าง
	ผนัง
	เพดาน
	พื้น
	หน้าตัดกระจกชนิดเรียงเหลี่ยม
	หน้าตัดกระจกชนิดบาปิ
	หน้าตัดกระจกชนิดยกคอ
	รูปท้ายกระจก
	สัญลักษณ์ในรูปท้าย สวิทช์ไฟฟ้า
	สัญลักษณ์ในรูปท้าย เต้ารับไฟฟ้า
	สัญลักษณ์ในรูปท้าย เต้ารับโทรศัพท์
	สัญลักษณ์ในรูปท้าย TV. OUTLET
	ก่อรอยโดยประมาณ
℄	CENTER LINE
Ⓓ	หน้าบานสิ่งชัก
Ⓓ	หน้าบานผู้
EQ.	EQUAL
NO.	NUMBER
R.	RADIUS
⌀	ROUND BAR OF DIAMETER
@	SPACING OR AT
&	AND
"	INCHES

ข้อกำหนดงานเฟอร์นิเจอร์

ชนิดวัสดุ	รายละเอียด	หมายเหตุ
รางม่าน	ใช้เสียมไม้หนาหนา 3/4" หรือ 1" ความกว้างและความยาวของไม้ ขึ้นอยู่กับขนาดของรางม่าน	ติดตั้งยกกลองกลาง
ตีนเฟอร์นี่	เสริมโครงไม้ ขนาด 3/4"x1 1/2" @ 0.40 ม.	
พื้นผู้	เสริมโครงไม้ ขนาด 3/4"x1 1/2" @ 0.40 ม.	
พื้นที่ทั่วไป	ด้านหน่วยที่มีการติดตั้งสวิทช์ ปลั๊ก เต้ารับโทรศัพท์ , โทรทัศน์ วตา กรณีเป็นผนังไม้ ด้านหน่วยนั้น ๆ	
	ใช้เสียมโครงไม้ ขนาด 3/4"x1 1/2"	

รายการวัสดุประกอบแบบ

ชนิดวัสดุ	รายละเอียด	ชื่อผลิตภัณฑ์	หมายเหตุ
งานไม้	1. ไม้อัดยาง	ตราช้าง	หรือที่เทียบเท่า
	2. ไม้อัดลัก	ตราช้าง	หรือที่เทียบเท่า
	4. ไม้อัดปิร	–	–
	5. ไม้วีเนียร์	SIAM WOOD LAND	หรือที่เทียบเท่า
	5. ไม้อัด MDF	–	–
วัสดุตกแต่ง	INLAY .WOOD VENEER	SIAM WOOD LAND	หรือที่เทียบเท่า
	PLASTIC LAMINATE	FORMICA	
		WILSONART	
		SIAM WOOD LAND	
งานกระจก	กระจกเงา กระจกใส	ไทยอาซาฮี การ์เดียน	หรือที่เทียบเท่า
โครงคร่าวเหล็ก	ฝ้าเพดาน ผนัง	ตราช้าง	หรือที่เทียบเท่า
		ซีแซด	
		TG	
โครงคร่าไม้	เฟอร์นิเจอร์ทั่วไป ฝ้าเพดาน ผนัง	ไม้ยางแดง หรือ ไม้ยาง ขนาด 3/4"x1 1/2" (หรือขึ้นไม้ 1"x2")	ห้ามใช้ไม้อัดยางหรือไม้วีเนียร์ผ่าไม้ใกล้

SYMBOL OF METERIAL

SYMBOL	SPECIFICATION
LM–01	กรุไม้อัดยาง ติดทับ PLASTIC LAMINATE สีไทนวรก (เลือกภายหลัง)
LM–02	กรุไม้อัดยาง ติดทับ PLASTIC LAMINATE ลายไม้ (เลือกภายหลัง)
LM–03	กรุไม้อัดยาง ติดทับ PLASTIC LAMINATE สีไทนพก (เลือกภายหลัง)
LM–04	กรุไม้อัดยาง ติดทับ PLASTIC LAMINATE สีไทนดำ (เลือกภายหลัง)
LM–05	กรุไม้อัดยาง ติดทับ PLASTIC LAMINATE ลายหินอ่อน (เลือกภายหลัง)
GL–01	กรุทับด้วยกระจกใสเรียบหนา 5 มม.ทำสีพ่นสีขาวด้านใน (เลือกภายหลัง)
GL–02	กรุทับด้วยกระจกใสเรียบหนา 5 มม.ทำสีพ่นสีเทาอ่อนด้านใน (เลือกภายหลัง)

หมายเหตุ :

1. ให้ผู้รับจ้างส่งตัวอย่างวัสดุ หรืองานทำสีย้อมสีพ่นทุกชนิด ให้ผู้ออกแบบพิจารณาตรวจสอบก่อนดำเนินการ
2. ผนังใดที่ไม่มีระบุในแบบ ให้ฉาบเป็นผนังทาสีเรียบร้อยก่อนดำเนินการ
3. งานฝ้าเพดานทั้งหมด ไม่รวมอยู่ในรายการตกแต่งภายใน
4. ไมโครโฟนและอุปกรณ์ไฟฟ้าสื่อสารอิเล็กทรอนิกส์ไม่รวมอยู่ในรายการงานตกแต่งภายใน

ลงชื่อ.....ประธานกรรมการ
ลงชื่อ.....กรรมการ
ลงชื่อ.....กรรมการ
ลงชื่อ.....กรรมการ
ลงชื่อ.....กรรมการ
ลงชื่อ.....กรรมการ
ลงชื่อ.....กรรมการและเลขานุการ

รายการประกอบแบบงาน Built in
มาตราส่วน 1:100

มหาวิทยาลัยราชภัฏนครศรีธรรมราช	PROJECT NAME : ครงการจ้างตกแต่งห้องจัดแสดงผลิตภัณฑ์พื้นถิ่นจากชุมชน LOCATION : มหาวิทยาลัยราชภัฏนครศรีธรรมราช 1 หมู่ 6 ตำบลท่าวัง อำเภอ เมืองนครศรีธรรมราช OWNER & ADDRESS : มหาวิทยาลัยราชภัฏนครศรีธรรมราช	PROJECT ARCHITECT : นายอำพล ดวงจิม ภ-ศด 22502 STRUCTURE ENGINEER : นายก่อกานต์ ประเสริฐ ภย.30270	PROJECT MANAGER :	DRAWING TITLE :	SCALE : PLOT DATE : DRAWMING BY : นายก่อกานต์ ประเสริฐ	SHEET No : 02/08

เจ้าของโครงการ : มหาวิทยาลัยราชภัฏนครศรีธรรมราช
โครงการ : โครงการจ้างตกแต่งห้องจัดแสดงผลิตภัณฑ์ชิ้นเล็กจากชุมชน
ที่ตั้งโครงการ : เลขที่ 1 ตำบล ท่าวัง อำเภอเมืองนครศรีธรรมราช นครศรีธรรมราช 80280

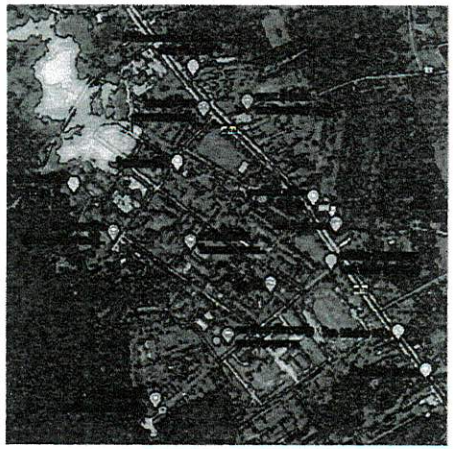

แผนที่โดยสังเขป
NOT TO SCALE

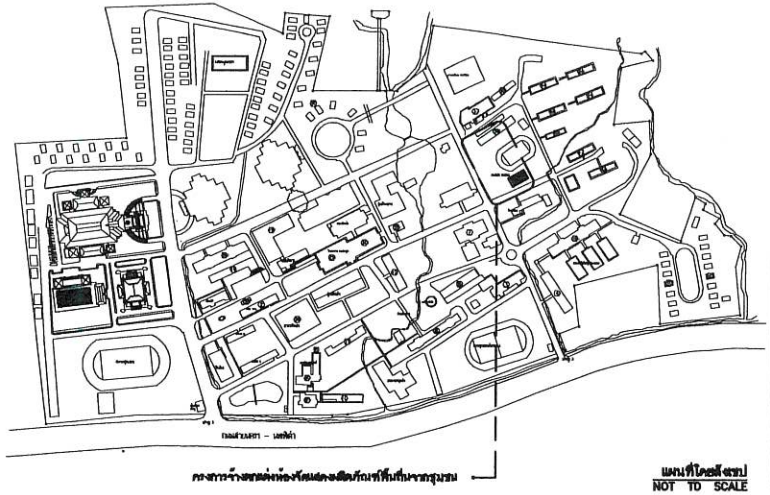

แผนที่โดยสังเขป
NOT TO SCALE

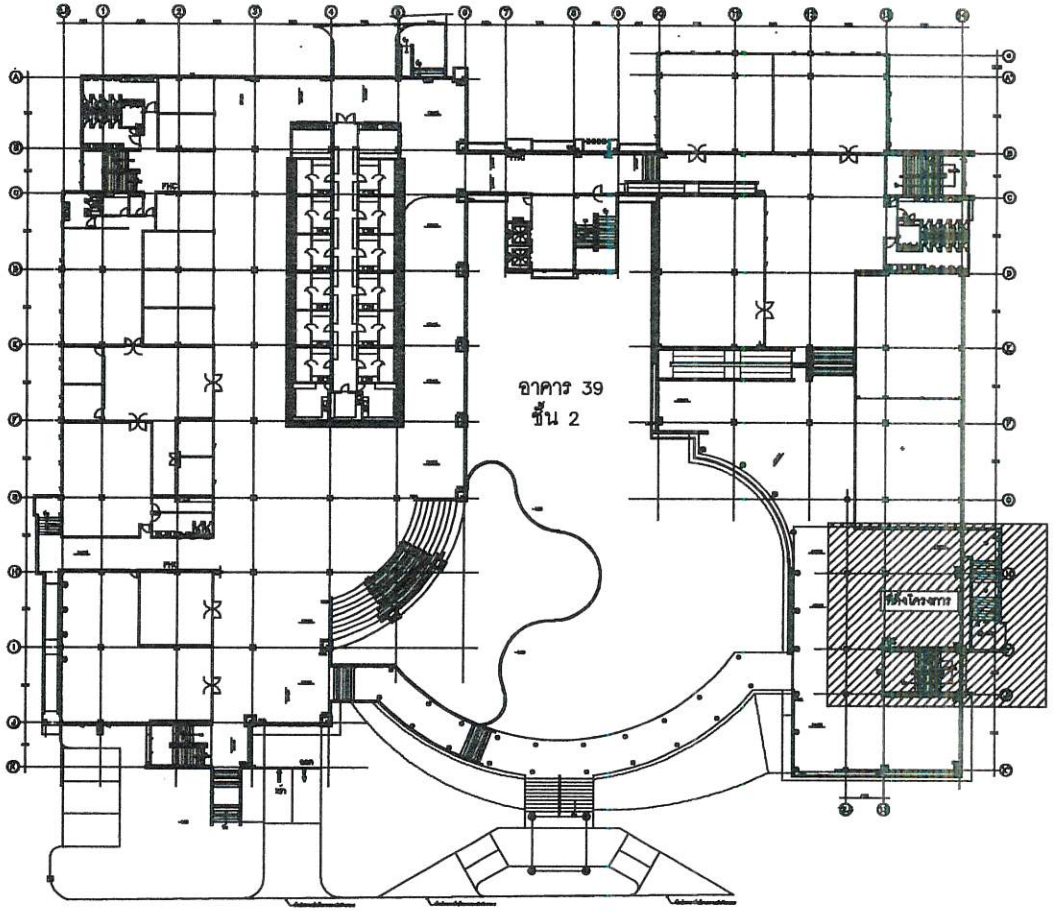

ทางเข้าด้านหน้า

ลงชื่อ.....ประธานกรรมการ
ลงชื่อ.....กรรมการ
ลงชื่อ.....กรรมการ
ลงชื่อ.....กรรมการ
ลงชื่อ.....กรรมการ
ลงชื่อ.....กรรมการ
ลงชื่อ.....กรรมการและเลขานุการ

มีจุดปิดวน
SCALE 1:500

มหาวิทยาลัยราชภัฏนครศรีธรรมราช

PROJECT NAME : กรงการจ้างตกแต่งห้องจัดแสดงผลิตภัณฑ์ชิ้นเล็กจากชุมชน	PROJECT ARCHITECT : นายชำนาญ ควงสิม ภ-สถ 22502	PROJECT MANAGER :	DRAWING TITLE :	SCALE : 1:500	SHEET No : 01/08
LOCATION : มหาวิทยาลัยราชภัฏนครศรีธรรมราช 1 หมู่ 8 ตำบลท่าวัง อำเภอเมือง จังหวัดนครศรีธรรมราช	STRUCTURE ENGINEER : นายก่อกานต์ ประเสริฐ ภส.30270			PLOT DATE :	
OWNER & ADDRESS : มหาวิทยาลัยราชภัฏนครศรีธรรมราช				DRAWING BY : นายก่อกานต์ ประเสริฐ	

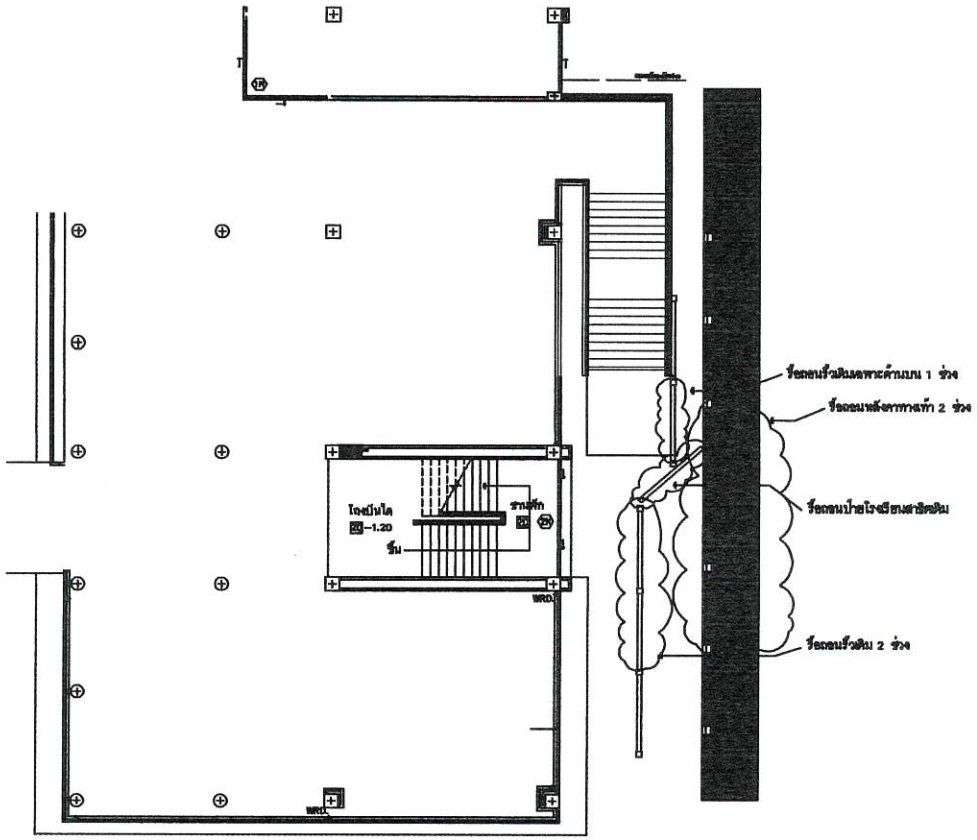

แบบงานรื้อถอน

มาตราส่วน

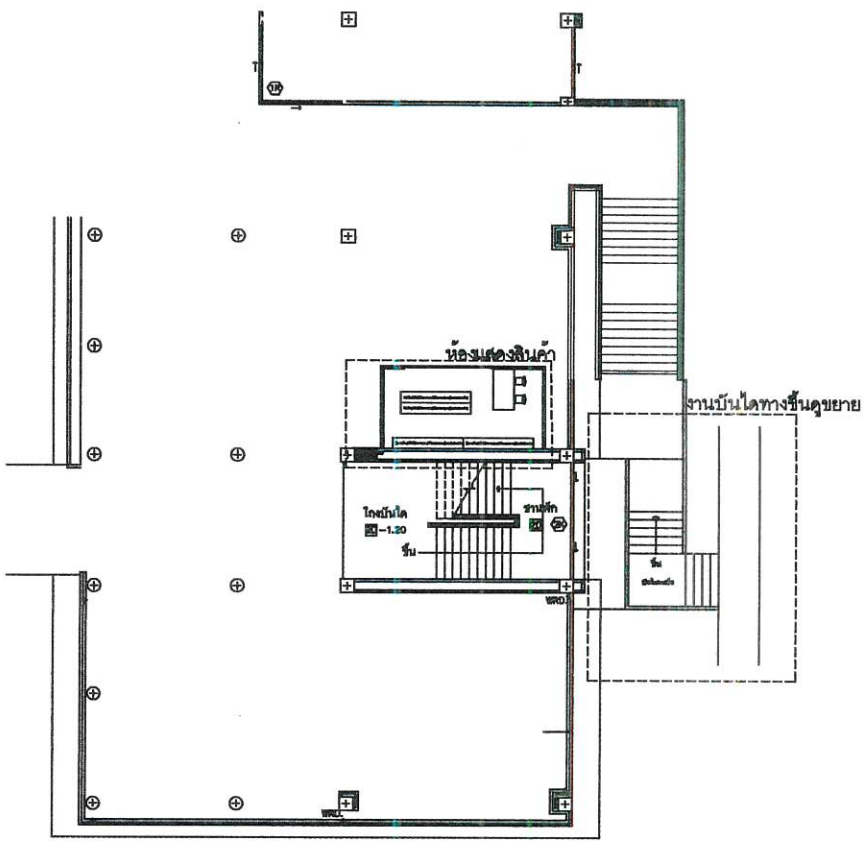

แบบงานปรับปรุง

มาตราส่วน

ลงชื่อ.....ประธานกรรมการ

ลงชื่อ.....กรรมการ

ลงชื่อ.....กรรมการ

ลงชื่อ.....กรรมการ

ลงชื่อ.....กรรมการ

ลงชื่อ.....กรรมการ

ลงชื่อ.....กรรมการและเลขานุการ

มหาวิทยาลัยราชภัฏนครศรีธรรมราช

PROJECT NAME :
ครงการจำลองแบบห้องจัดแสดงผลิตภัณฑ์พื้นถิ่นจากชุมชน

LOCATION :
มหาวิทยาลัยราชภัฏนครศรีธรรมราช
1 หมู่ ตำบลท่าวัง อำเภอเมือง จังหวัดนครศรีธรรมราช

OWNER & ADDRESS :
มหาวิทยาลัยราชภัฏนครศรีธรรมราช

PROJECT ARCHITECT :
นายอำพล ควงริม ภ-สถ 22502

STRUCTURE ENGINEER :
นายก่อกานต์ ประเสริฐ ภย.30270

PROJECT MANAGER :

DRAWING TITLE :

SCALE :

PLOT DATE :

DRAWING BY :
นายก่อกานต์ ประเสริฐ

SHEET No :
03/08

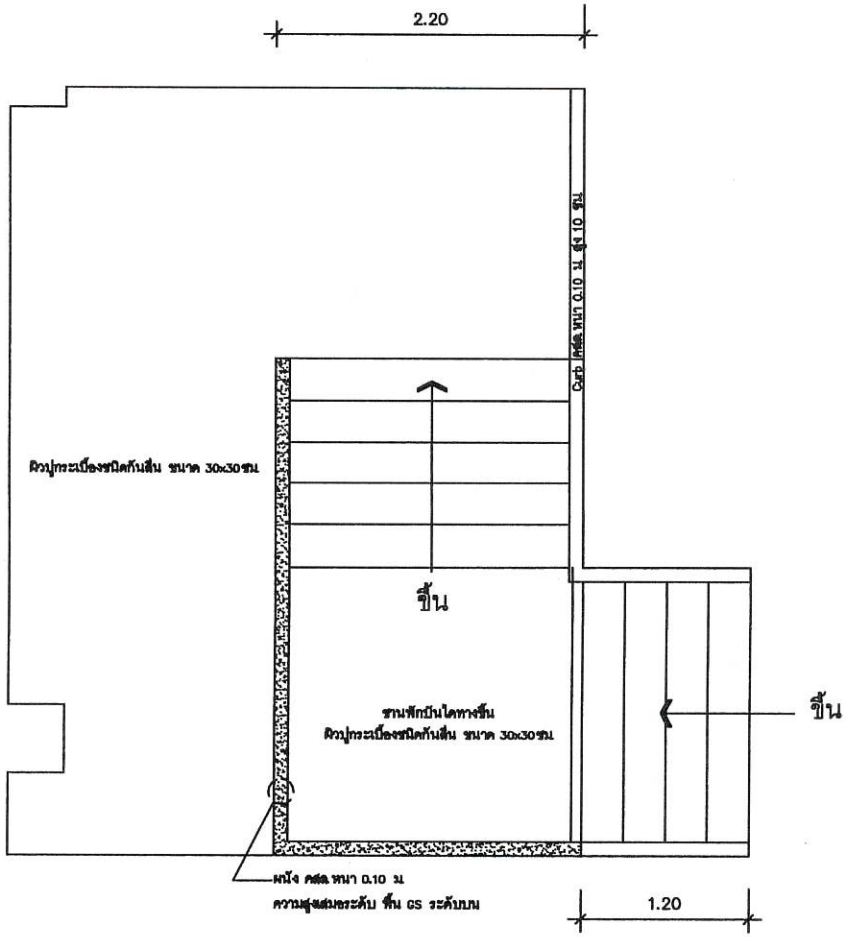

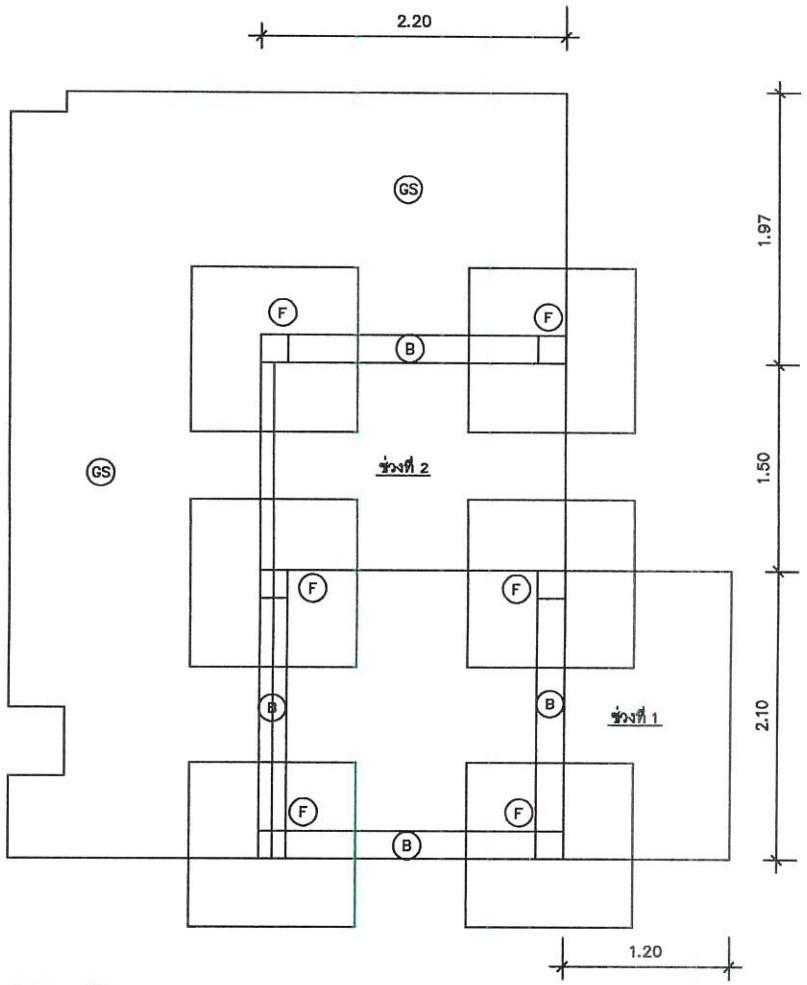

ขยายบันไดทางขึ้น

ลงชื่อ.....ประธานกรรมการ
ลงชื่อ.....กรรมการ
ลงชื่อ.....กรรมการ
ลงชื่อ.....กรรมการ
ลงชื่อ.....กรรมการ
ลงชื่อ.....กรรมการ
ลงชื่อ.....กรรมการและเลขานุการ

มหาวิทยาลัยราชภัฏนครศรีธรรมราช	PROJECT NAME : ครงการจ้างตกแต่งห้องจัดแสดงผลิตภัณฑ์พื้นถิ่นจากชุมชน LOCATION : มหาวิทยาลัยราชภัฏนครศรีธรรมราช 1 หมู่ 1 ตำบลท่าพัง อำเภอเมือง จังหวัดนครศรีธรรมราช OWNER & ADDRESS : มหาวิทยาลัยราชภัฏนครศรีธรรมราช	PROJECT ARCHITECT : นายอำพล ดวงจิม ภ-สถ 22502 STRUCTURE ENGINEER : นายก่อกานต์ ประเสริฐ ภย.30270	PROJECT MANAGER :	DRAWING TITLE :	SCALE : PLOT DATE : DRAWING BY : นายก่อกานต์ ประเสริฐ	SHEET No : 04/08

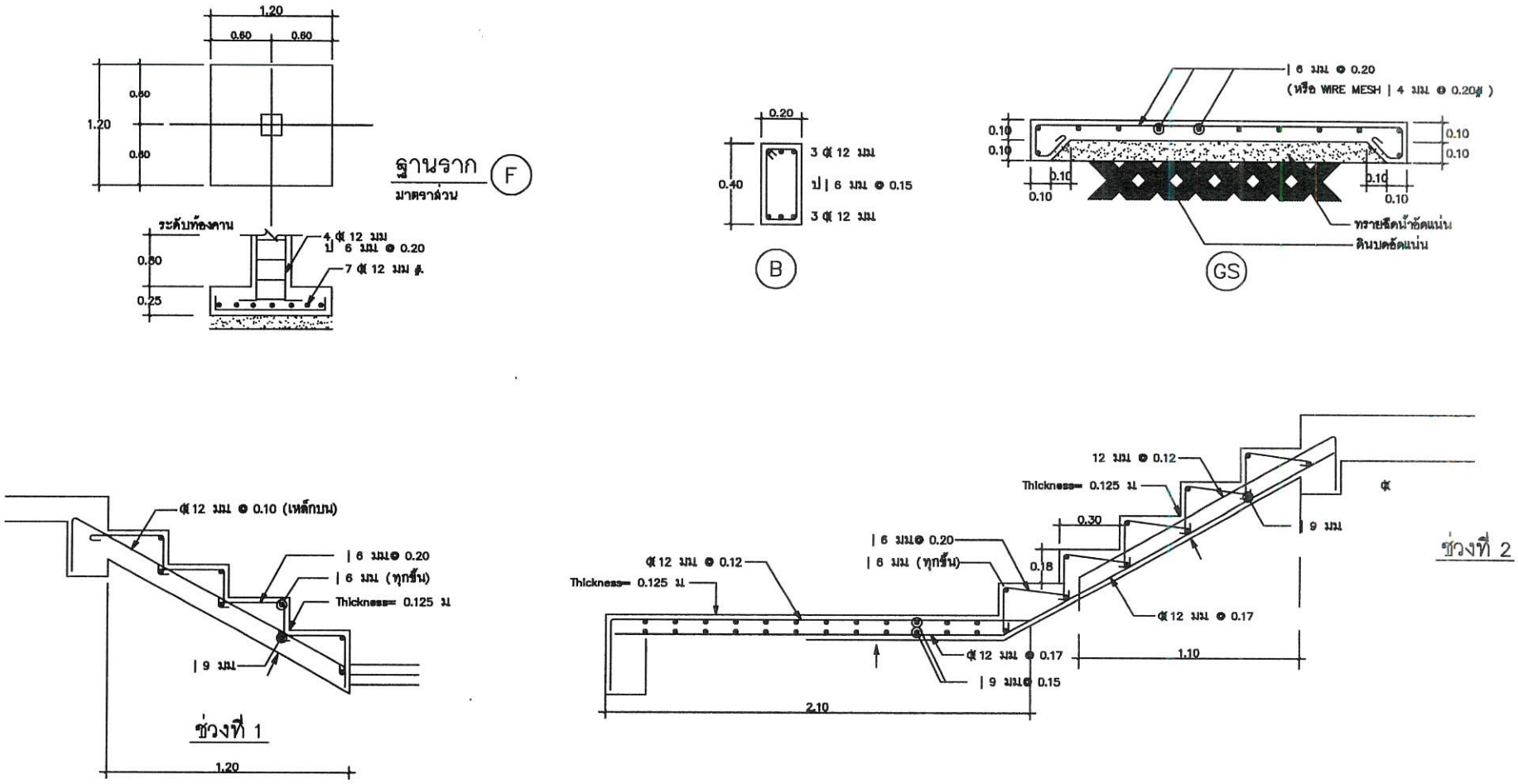

แบบขยายการเสริมเหล็กบันได

มาตราส่วน

ลงชื่อ.....ประธานกรรมการ
ลงชื่อ.....กรรมการ
ลงชื่อ.....กรรมการ
ลงชื่อ.....กรรมการ
ลงชื่อ.....กรรมการ
ลงชื่อ.....กรรมการ
ลงชื่อ.....กรรมการและเลขานุการ

มหาวิทยาลัยราชภัฏนครศรีธรรมราช	PROJECT NAME : ครงการจ้างตกแต่งห้องจัดแสดงผลิตภัณฑ์พื้นถิ่นจากชุมชน LOCATION : มหาวิทยาลัยราชภัฏนครศรีธรรมราช 1 หมู่ 4 ตำบลท่าเจ็ง อำเภอ จังหวัดนครศรีธรรมราช OWNER & ADDRESS : มหาวิทยาลัยราชภัฏนครศรีธรรมราช	PROJECT ARCHITECT : นายอำพล ดวงจิม ภ-สถ 22502 STRUCTURE ENGINEER : นายก่อกานต์ ประเสริฐ ภย.30270	PROJECT MANAGER :	DRAWING TITLE :	SCALE : PLOT DATE : DRAWING BY : นายก่อกานต์ ประเสริฐ	SHEET No : 05/08

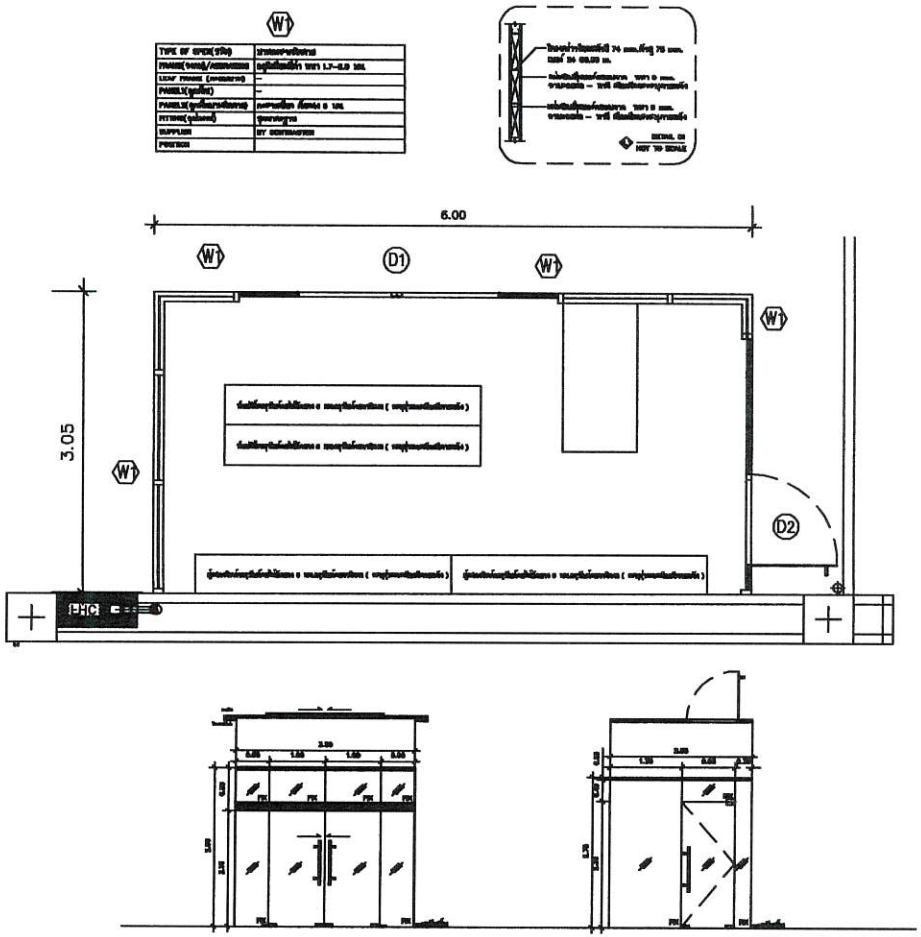

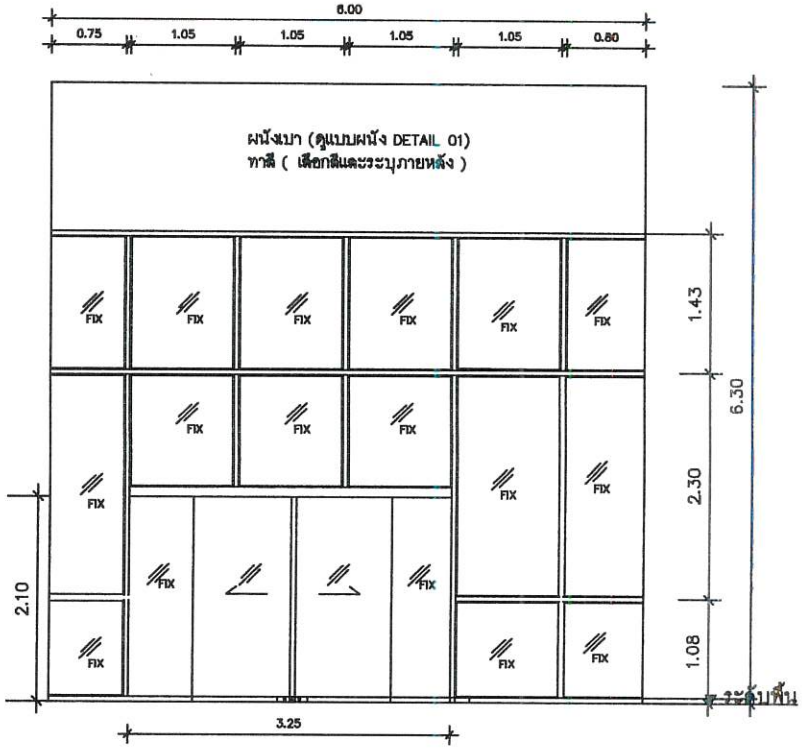

แบบขยายการติดตั้งผนัง W1

มาตราส่วน 1:75

ลงชื่อ.....ประธานกรรมการ

ลงชื่อ.....กรรมการ

ลงชื่อ.....กรรมการ

ลงชื่อ.....กรรมการ

ลงชื่อ.....กรรมการ

ลงชื่อ.....กรรมการ

ลงชื่อ.....กรรมการและเลขานุการ

มหาวิทยาลัยราชภัฏนครศรีธรรมราช	PROJECT NAME : ครงการจ้างตกแต่งห้องจัดแสดงผลิตภัณฑ์พื้นถิ่นจากชุมชน LOCATION : มหาวิทยาลัยราชภัฏนครศรีธรรมราช 1 หมู่ 1 ตำบลท่าซิ่ง อำเภอ จังหวัดนครศรีธรรมราช OWNER & ADDRESS : มหาวิทยาลัยราชภัฏนครศรีธรรมราช	PROJECT ARCHITECT : นายอำพล ดวงชิม ภ-สถ 22502 STRUCTURE ENGINEER : นายก่อกานต์ ประเสริฐ ภย.30270	PROJECT MANAGER :	DRAWING TITLE :	SCALE : PLOT DATE : DRAWING BY : นายก่อกานต์ ประเสริฐ	SHEET No : 06/08

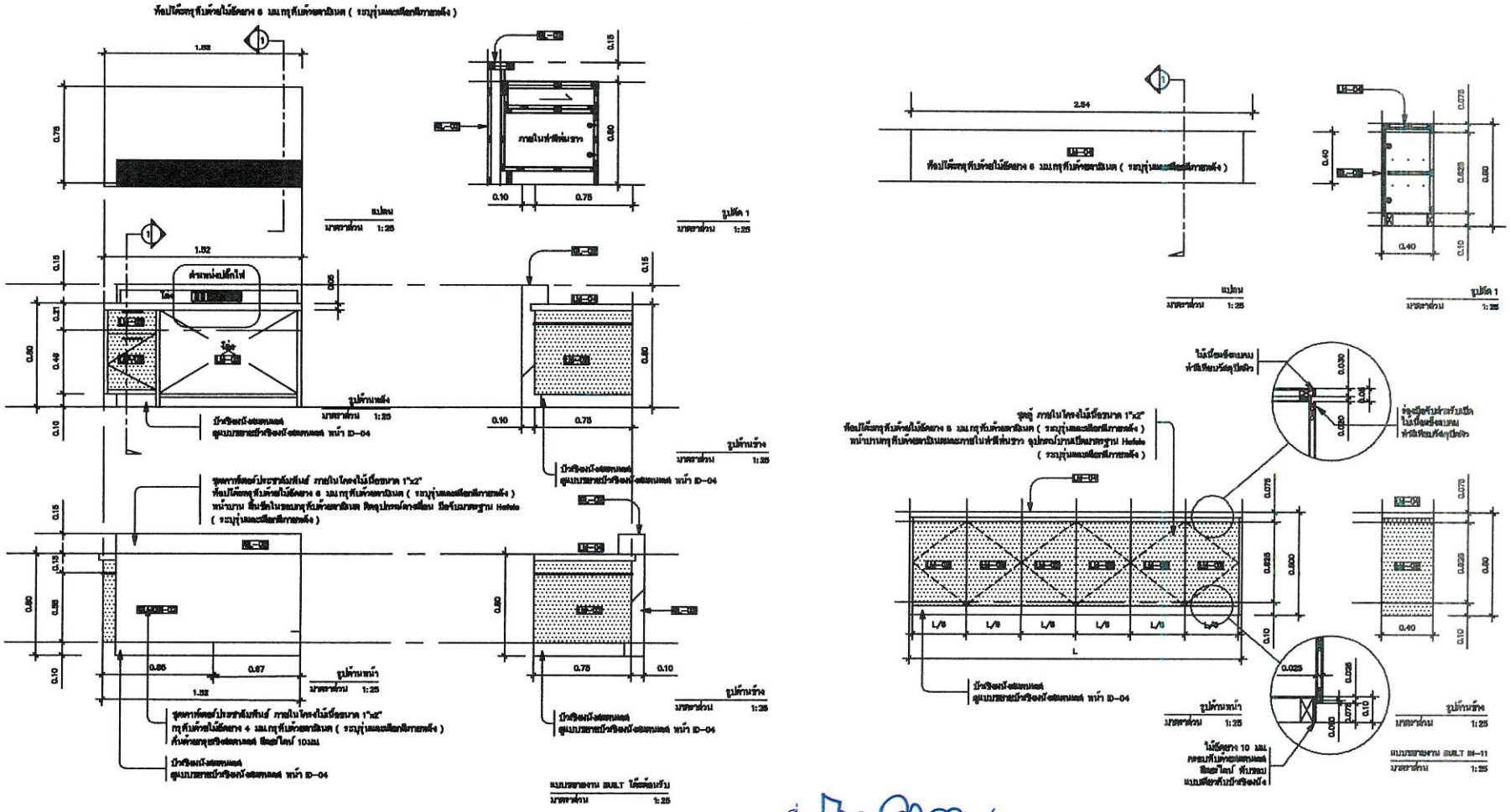

ลงชื่อ.....ประธานกรรมการ
ลงชื่อ.....กรรมการ
ลงชื่อ.....กรรมการ
ลงชื่อ.....กรรมการ
ลงชื่อ.....กรรมการ
ลงชื่อ.....กรรมการ
ลงชื่อ.....กรรมการและเลขานุการ

มหาวิทยาลัยราชภัฏนครศรีธรรมราช	PROJECT NAME : ครงการจ้างตกแต่งห้องจัดแสดงผลิตภัณฑ์พื้นถิ่นจากชุมชน LOCATION : มหาวิทยาลัยราชภัฏนครศรีธรรมราช 1 หมู่ 4 ตำบลท่าเรือ อำเภอเมือง จังหวัดนครศรีธรรมราช OWNER & ADDRESS : มหาวิทยาลัยราชภัฏนครศรีธรรมราช	PROJECT ARCHITECT : นายอำพล ดวงอิม ภ-สถ 22502 STRUCTURE ENGINEER : นายก่อกานต์ ประเสริฐ ภย.30270	PROJECT MANAGER :	DRAWING TITLE :	SCALE : PLOT DATE : DRAWING BY : นายก่อกานต์ ประเสริฐ	SHEET No : 07/08

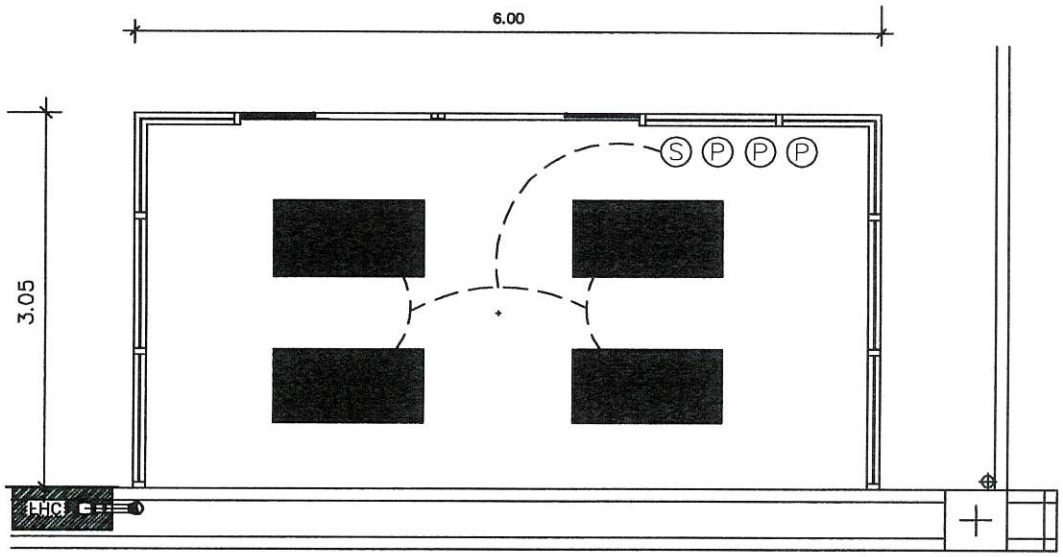

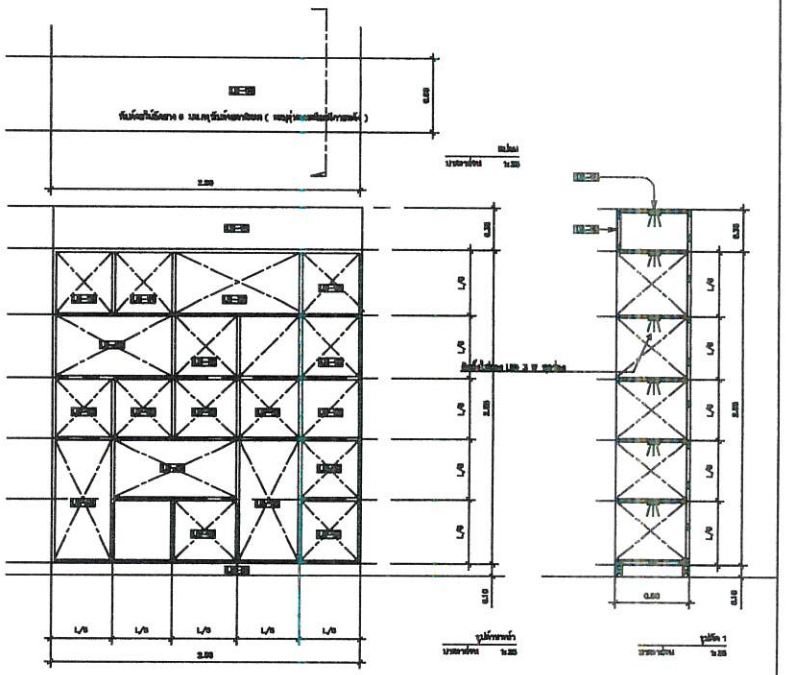

แปลนงานระบบไฟฟ้าห้องจัดแสดงสินค้า

มาตราส่วน

ลงชื่อ.....ประธานกรรมการ

ลงชื่อ.....กรรมการ

ลงชื่อ.....กรรมการ

ลงชื่อ.....กรรมการ

ลงชื่อ.....กรรมการ

ลงชื่อ.....กรรมการ

ลงชื่อ.....กรรมการและเลขานุการ

แบบขยายงาน BUILT ตู้แสดงสินค้า

มาตราส่วน

มหาวิทยาลัยราชภัฏนครศรีธรรมราช

PROJECT NAME :
ครงการจำหมวดห้องจัดแสดงผลิตภัณฑ์ชุมชนจากชุมชน

LOCATION :
มหาวิทยาลัยราชภัฏนครศรีธรรมราช
1 หมู่ 6 ตำบลท่าซัก อำเภอเมือง จังหวัดนครศรีธรรมราช

OWNER & ADDRESS :
มหาวิทยาลัยราชภัฏนครศรีธรรมราช

PROJECT ARCHITECT :
นายอำพล ดวงจิม ภ-สถ 22502

STRUCTURE ENGINEER :
นายก่อกานต์ ประเสริฐ ภส.30270

PROJECT MANAGER :

DRAWING TITLE :

SCALE :

PLOT DATE :

DRAWING BY :
นายก่อกานต์ ประเสริฐ

SHEET No :
08/08