อาคารเรียนอเนกประสงค์ห้องปฏิบัติการวิชาชีพคณะเทคโนโลยีอุตสาหกรรมพร้อมครุภัณฑ์
ตำบลท่าวิ้ว อำเภอเมือง จังหวัดนครศรีธรรมราช 1 หลัง



เจ้าของโครงการ : มหาวิทยาลัยราชภัฏนครศรีธรรมราช

ที่ตั้งโครงการ : มหาวิทยาลัยราชภัฏนครศรีธรรมราช ตำบลท่าวิ้ว อำเภอเมือง จังหวัดนครศรีธรรมราช

P.M. DESIGN CO.,LTD

แบบสถาปัตยกรรม

A1 หมวดสารบัญแบบ

A1-01	สารบัญแบบ
A1-02	สารบัญแบบ
A1-03	สารบัญแบบ, สัญลักษณ์ที่แสดงในแบบ
A1-04	สัญลักษณ์ที่แสดงในแบบ , แผนที่สังเขป

A2 หมวดผังบริเวณ

A2-01	ผังบริเวณแสดงสภาพพื้นที่เดิม
A2-02	ผังแสดงการถมดินและปรับพื้นที่
A2-03	ผังบริเวณ

A3 หมวดแปลน

A3-01	แปลนพื้นชั้นจอดรถ
A3-02	แปลนพื้นชั้นที่ 1
A3-03	แปลนพื้นชั้นที่ 2
A3-04	แปลนดานที่ระดับ 2.5
A3-05	แปลนพื้นชั้นที่ 3
A3-06	แปลนพื้นชั้นที่ 4
A3-07	แปลนพื้นชั้นที่ 5
A3-08	แปลนพื้นชั้นที่ 6
A3-09	แปลนพื้นชั้นวางถังเก็บน้ำระดับที่ 1
A3-10	แปลนพื้นชั้นวางถังเก็บน้ำระดับที่ 2
A3-11	แปลนหลังคาลุมถังเก็บน้ำ

A4 หมวดรูปด้าน

A4-01	รูปด้าน 1
A4-02	รูปด้าน 2
A4-03	รูปด้าน 3
A4-04	รูปด้าน 4

A5 หมวดรูปตัด

A5-01	รูปตัด A
A5-02	รูปตัด B

แบบสถาปัตยกรรม

A6 หมวดบันได, ทางลาด,และ LIFT

A6-01	แบบขยายบันได ST-1 และ LIFT
A6-02	แบบขยายบันได ST-1 และ LIFT
A6-03	แบบขยายบันได ST-1 และ LIFT
A6-04	แบบขยายบันได ST-1 และ LIFT
A6-05	แบบขยายบันได ST-2, ST-2A
A6-06	แบบขยายบันได ST-2, ST-2A
A6-07	แบบขยายบันได ST-3
A6-08	แบบขยายบันได ST-4 ST-4A
A6-09	แบบขยายบันได ST-4B, ST-5
A6-10	แบบขยายทางลาด RAMP, ST-6 ST-6A
A6-11	แบบขยายบันได RAMP

A7 หมวดห้องน้ำ

A7-01	แบบขยายห้องน้ำ-ส้วม WC-1, WC-2 , WC-3
A7-02	แบบขยายห้องน้ำ-ส้วม WC-4, WC-5 , WC-6
A7-03	แบบขยายห้องน้ำ-ส้วม WC-7, WC-8
A7-04	แบบขยายห้องน้ำ-ส้วม WC-9, WC-10
A7-05	แบบขยายเคาน์เตอร์อ่างล้างมือ

A8 หมวดประตู-หน้าต่าง

A8-01	แบบขยายประตู
A8-02	แบบขยายประตู
A8-03	แบบขยายประตู
A8-04	แบบขยายประตู
A8-05	แบบขยายหน้าต่าง
A8-06	แบบขยายหน้าต่าง
A8-07	แบบขยายหน้าต่าง

A9 หมวดแบบขยาย

A9-01	แบบขยายแผงกันแดด FIN-1 → FIN-1D
A9-02	แบบขยายแผงกันแดด FIN-1 → FIN-1D
A9-03	แบบขยายแผงกันแดด FIN-2 → FIN-2A

แบบสถาปัตยกรรม

A9 หมวดแบบขยาย

A9-04	แบบขยายแผงกันแดด FIN-2 → FIN-2A , แบบขยายผนัง WALL-1
A9-05	แบบขยายเวที STA , แบบขยายห้องควบคุม CON-1
A9-06	แบบขยายเวที STA , แบบขยายห้องควบคุม CON-1
A9-07	แปลนราวกันตก RAIL-1
A9-08	แปลนราวกันตก RAIL-1
A9-09	แบบขยายหน้าบัน ROOF-1
A9-10	แบบขยายหน้าบัน ROOF-1
A9-11	แบบขยายหน้าบัน ROOF-2
A9-12	แบบหลังคาโปร่งแสง SKY-1
A9-13	แบบขยายหลังคาลุมทางเข้า CNP-1
A9-14	แบบขยายหลังคาลุมทางเข้า CNP-1
A9-15	แบบขยายหลังคาลุมทางเข้า CNP-2
A9-16	แบบขยายหลังคาลุมทางเข้า CNP-2
A9-17	แบบขยายป้าย-สัญลักษณ์
A9-18	แบบขยายป้าย-สัญลักษณ์
A9-19	แบบขยายป้ายชื่ออาคาร SIGN1 , SIGN2 ตกแต่งผนังหน้าลิฟต์
A9-20	แบบขยายถนน-ที่จอดรถยนต์
A9-21	แบบขยายถนน-ที่จอดรถยนต์

A10 หมวดผ้าเพดาน

A10-01	แปลนผ้าเพดานชั้นจอดรถ
A10-02	แปลนผ้าเพดานชั้นที่ 1
A10-03	แปลนผ้าเพดานชั้นที่ 2
A10-04	แปลนผ้าเพดานชั้นที่ 2.5
A10-05	แปลนผ้าเพดานชั้นที่ 3
A10-06	แปลนผ้าเพดานชั้นที่ 4
A10-07	แปลนผ้าเพดานชั้นที่ 5
A10-08	แปลนผ้าเพดานชั้นที่ 6
A10-09	แปลนผ้าเพดานยายดา แปลนผ้าเพดานหลังคาลุมถังเก็บน้ำ

แบบตกแต่งภายใน

01 รายการสัญลักษณ์ประกอบแบบ

ID-01	รายการประกอบแบบ
ID-02	สัญลักษณ์ประกอบแบบ

A ห้องคณบดี

ID-01A	FURNITURE PLAN ....
ID-02A	SECTION A / SECTION B / แบบขยายหน้าบาน

B ห้องหัวหน้า สำนักงาน คณบดี

ID-01B	FURNITURE PLAN ....
ID-02B	ELEVATION A / แบบขยายหน้าบาน

C ห้องพักอาจารย์

ID-01C	FURNITURE PLAN ....
ID-02C	ELEVATION 1
ID-03C	ELEVATION A / แบบขยายหน้าบาน

D ห้องประชุม

ID-01D	FURNITURE PLAN ....
ID-02D	ELEVATION 1
ID-03D	ELEVATION 2
ID-04D	SECTION A / แบบขยายหน้าบาน

E ห้องบรรยาย

ID-01E	FURNITURE PLAN ....

F ห้องประชุม

ID-01F	FURNITURE PLAN ....
ID-02F	CEILING PLAN / สัญลักษณ์รายการผ้า
ID-03F	ELEVATION 1
ID-04F	SECTION A

P.M. DESIGN CO.,LTD

สารบัญแบบ

1:100

1509-11

A1-01

REVISION

Notice
These drawings are the property of P.M. Design Co.,Ltd. or Above Mentioned firm And not to be used or reproduced without specific permission.All the dimensions are based on figures given. Do not measure by scale.

แบบโครงสร้าง

S-01	แปลนเสาเข็มและฐานราก
S-02	แปลนโครงสร้างชั้นจอดรถ
S-03	แปลนโครงสร้างชั้นที่ 1 (FRAMING PLAN)
S-04	แปลนโครงสร้างชั้นที่ 1 (REINFORCEMENT PLAN)
S-05	แปลนโครงสร้างชั้นที่ 2 (FRAMING PLAN)
S-06	แปลนโครงสร้างชั้นที่ 2 (REINFORCEMENT PLAN)
S-07	แปลนโครงสร้างชั้นที่ 2.5 (FRAMING PLAN)
S-08	แปลนโครงสร้างชั้นที่ 2.5 (REINFORCEMENT PLAN)
S-09	แปลนโครงสร้างชั้นที่ 3 (FRAMING PLAN)
S-10	แปลนโครงสร้างชั้นที่ 3 (REINFORCEMENT PLAN)
S-11	แปลนโครงสร้างชั้นที่ 4, 5, 6 (FRAMING PLAN)
S-12	แปลนโครงสร้างชั้นที่ 4, 5, 6, (REINFORCEMENT PLAN)
S-13	แปลนโครงสร้างชั้นวางถังเก็บน้ำระดับที่ 1 (FRAMING PLAN)
S-14	แปลนโครงสร้างชั้นวางถังเก็บน้ำระดับที่ 1 (REINFORCEMENT PLAN)
S-15	แปลนโครงสร้างชั้นวางถังเก็บน้ำระดับที่ 2
S-16	แปลนโครงหลังคา, แปลนดานหลังคา
S-17	แปลนโครงหลังคา, แปลนดานหลังคา
S-18	รายละเอียดการเสริมเหล็กในพื้น POST TENSIONED
S-19	รายละเอียดการเสริมเหล็กในพื้น POST TENSIONED
S-20	แบบขยายการเสริมเหล็กฐานราก
S-21	แบบขยายการเสริมเหล็กฐานราก
S-22	แบบขยายการเสริมเหล็กฐานราก
S-23	แบบขยายการเสริมเหล็กเสา
S-24	แบบขยายการเสริมเหล็กเสา
S-25	แบบขยายการเสริมเหล็กคาน
S-26	แบบขยายการเสริมเหล็กพื้น , ถังเก็บน้ำ ค.ส.ล.
S-27	แบบขยายการเสริมเหล็กบันได
S-28	แบบขยายการเสริมเหล็กบันได
S-29	รายละเอียดการเสริมเหล็กเพื่อต้านแรงแผ่นดินไหว ,
	มาตรฐานการทำผนังก่ออิฐ

แบบระบบสุขาภิบาล

SN-01	สารบัญแบบและสัญลักษณ์, รายการประกอบแบบ ระบบสุขาภิบาล
SN-02	ไดอะแกรมระบบท่อไอโอพา , น้ำทิ้ง , และอากาศ
SN-03	ไดอะแกรมระบบท่อน้ำจ่าย และดันเพลิง
SN-04	ไดอะแกรมระบบท่อน้ำฝน (1)
SN-05	ไดอะแกรมระบบท่อน้ำฝน (2)
SN-06	แปลนระบบสุขาภิบาลพื้นชั้นจอดรถ
SN-07	แปลนระบบสุขาภิบาลพื้นชั้นที่ 1
SN-08	แปลนระบบสุขาภิบาลพื้นชั้นที่ 2
SN-09	แปลนระบบสุขาภิบาลพื้นชั้นที่ 2.5
SN-10	แปลนระบบสุขาภิบาลพื้นชั้นที่ 3
SN-11	แปลนระบบสุขาภิบาลพื้นชั้นที่ 4
SN-12	แปลนระบบสุขาภิบาลพื้นชั้นที่ 5
SN-13	แปลนระบบสุขาภิบาลพื้นชั้นที่ 6
SN-14	แปลนระบบสุขาภิบาลพื้นชั้นวางถังเก็บน้ำระดับที่ 1
SN-15	แปลนระบบสุขาภิบาลพื้นชั้นวางถังเก็บน้ำระดับที่ 2
SN-16	แบบขยายสุขาภิบาลห้องน้ำ-ล้วม
SN-17	แบบขยายสุขาภิบาลห้องน้ำ-ล้วม
SN-18	แบบขยายถังบำบัดน้ำเสีย (ปริมาณน้ำเสีย 70 ลบ.ม./วัน)
SN-19	แบบขยายบ่อพัก , ตู้ดับเพลิง , ถังเก็บน้ำ 5,000 ลิตร
SN-20	แบบมาตรฐานการติดตั้งระบบสุขาภิบาล 1
SN-21	แบบมาตรฐานการติดตั้งระบบสุขาภิบาล 2
SN-22	แบบมาตรฐานการติดตั้งระบบสุขาภิบาล 3

แบบระบบไฟฟ้า

E-1-01	สารบัญระบบไฟฟ้า, รายการประกอบแบบระบบไฟฟ้า
E-1-02	แผนผังงานระบบไฟฟ้ารวม (1)
E-1-03	แผนผังงานระบบไฟฟ้ารวม (2)
E-1-04	แผนผังระบบ COMPUTER CABLING
E-1-05	แผนผังระบบระบบแจ้งเหตุเพลิงไหม้อัตโนมัติ
E-2-01	ระบบไฟฟ้าแสงสว่าง ชั้นจอดรถ
E-2-02	ระบบไฟฟ้าแสงสว่าง ชั้นที่ 1
E-2-03	ระบบไฟฟ้าแสงสว่าง ชั้นที่ 2
E-2-04	ระบบไฟฟ้าแสงสว่าง ชั้นที่ 2.5
E-2-05	ระบบไฟฟ้าแสงสว่าง ชั้นที่ 3
E-2-06	ระบบไฟฟ้าแสงสว่าง ชั้นที่ 4
E-2-07	ระบบไฟฟ้าแสงสว่าง ชั้นที่ 5
E-2-08	ระบบไฟฟ้าแสงสว่าง ชั้นที่ 6
E-2-09	ระบบไฟฟ้าแสงสว่าง ชั้นวางถังเก็บน้ำระดับที่ 1
E-2-10	ระบบไฟฟ้าแสงสว่าง ชั้นวางถังเก็บน้ำระดับที่ 2
E-3-01	ระบบไฟฟ้าและสื่อสาร ชั้นจอดรถ
E-3-02	ระบบไฟฟ้าและสื่อสาร ชั้นที่ 1
E-3-03	ระบบไฟฟ้าและสื่อสาร ชั้นที่ 2
E-3-04	ระบบไฟฟ้าและสื่อสาร ชั้นที่ 2.5
E-3-05	ระบบไฟฟ้าและสื่อสาร ชั้นที่ 3
E-3-06	ระบบไฟฟ้าและสื่อสาร ชั้นที่ 4
E-3-07	ระบบไฟฟ้าและสื่อสาร ชั้นที่ 5
E-3-08	ระบบไฟฟ้าและสื่อสาร ชั้นที่ 6
E-3-09	ระบบไฟฟ้าและสื่อสาร ชั้นวางถังเก็บน้ำระดับที่ 1
E-3-10	ระบบไฟฟ้าและสื่อสาร ชั้นวางถังเก็บน้ำระดับที่ 2

แบบระบบไฟฟ้า

E-4-01	ระบบแจ้งเหตุเพลิงไหม้อัตโนมัติ ,ระบบล่อฟ้า ชั้นจอดรถ
E-4-02	ระบบแจ้งเหตุเพลิงไหม้อัตโนมัติ ชั้นที่ 1
E-4-03	ระบบแจ้งเหตุเพลิงไหม้อัตโนมัติ ชั้นที่ 2
E-4-04	ระบบแจ้งเหตุเพลิงไหม้อัตโนมัติ ชั้นที่ 2.5
E-4-05	ระบบแจ้งเหตุเพลิงไหม้อัตโนมัติ ชั้นที่ 3
E-4-06	ระบบแจ้งเหตุเพลิงไหม้อัตโนมัติ ชั้นที่ 4
E-4-07	ระบบแจ้งเหตุเพลิงไหม้อัตโนมัติ ชั้นที่ 5
E-4-08	ระบบแจ้งเหตุเพลิงไหม้อัตโนมัติ ชั้นที่ 6
E-4-09	ระบบแจ้งเหตุเพลิงไหม้อัตโนมัติ ,ระบบล่อฟ้า ชั้นวางถังเก็บน้ำ 1
E-4-10	ระบบแจ้งเหตุเพลิงไหม้อัตโนมัติ ,ระบบล่อฟ้า ชั้นวางถังเก็บน้ำ 2
E-5-01	DETAIL การติดตั้งระบบไฟฟ้า (1)
E-5-02	DETAIL การติดตั้งระบบไฟฟ้า (2)

แบบระบบปรับอากาศ

AC-01	LIST OF DRAWINGS, Equipment schedule
AC-02	ไดอะแกรมระบบท่อน้ำยาชั้นที่ 1 , 2
AC-03	ไดอะแกรมระบบท่อน้ำยาชั้นที่ 3 , 5
AC-04	ไดอะแกรมระบบท่อน้ำยาชั้นที่ 4 , 6
AC-05	ไดอะแกรมระบบท่อน้ำยาชั้นที่ 2.5
AC-06	SINGLE LINE DIAGRAM FOR CDU
AC-07	LOAD SCHEDULE VRF SYSTEM ชั้น 1-3
AC-08	LOAD SCHEDULE VRF SYSTEM ชั้น 4-6
AC-09	แบบระบบปรับอากาศและระบายอากาศ ชั้นที่ 1
AC-10	แบบระบบปรับอากาศและระบายอากาศ ชั้นที่ 2
AC-11	แบบระบบปรับอากาศและระบายอากาศ ชั้นที่ 2.5
AC-12	แบบระบบปรับอากาศและระบายอากาศ ชั้นที่ 3
AC-13	แบบระบบปรับอากาศและระบายอากาศ ชั้นที่ 4
AC-14	แบบระบบปรับอากาศและระบายอากาศ ชั้นที่ 5
AC-15	แบบระบบปรับอากาศและระบายอากาศ ชั้นที่ 6
AC-16	แบบระบบปรับอากาศและระบายอากาศ ชั้นดาดฟ้า
AC-17	รายละเอียดการติดตั้งระบบปรับอากาศ
AC-18	รายละเอียดการติดตั้งระบบปรับอากาศ
AC-19	รายละเอียดการติดตั้งระบบปรับอากาศ
AC-20	รายละเอียดการติดตั้งระบบปรับอากาศ

พื้น

1A	พื้น ค.ส.ล. ผิวขัดมัน (เฉพาะพื้นหลังดาดลุม ,
	รางน้ำ ค.ส.ล. และกันสาด , ถังเก็บน้ำ ผสมน้ำยากันซึม)
1B	พื้น ค.ส.ล. ผิวขัดเรียบ
1C	พื้น ค.ส.ล. ผิวขัดหยาบ (ทำเป็นพื้นผิวถนน)
2A	พื้น ค.ส.ล. ปูกระเบื้องเซรามิค ขนาด 12"x12" (ผิวมัน)
	พร้อมบัวเชิงผนัง สูง 0.10 ม.
2B	พื้น ค.ส.ล. ปูกระเบื้องแกรนิตโต้ ขนาด 12"x24" (ผิวมัน)
	พร้อมบัวเชิงผนัง สูง 0.10 ม.
2C	พื้น ค.ส.ล. ปูกระเบื้องแกรนิตโต้ ขนาด 12"x24" (ผิวด้าน)
	พร้อมบัวเชิงผนัง สูง 0.10 ม.
2D	พื้น ค.ส.ล. ปูกระเบื้องแกรนิตโต้ ขนาด 24"x24" (ผิวมัน)
	พร้อมบัวเชิงผนัง สูง 0.10 ม.
2E	พื้น ค.ส.ล. ปูกระเบื้องแกรนิตโต้ ขนาด 24"x24" (ผิวด้าน)
	พร้อมบัวเชิงผนัง สูง 0.10 ม.
3A	พื้นปูกระเบื้องยาง 0.30 x 0.30 ม. หนา 2 มม. (ชนิดไม่ผสมใยหิน)
	พร้อมบัวกระเบื้องยาง สูง 0.10 ม. (เลือกสีและลายภายหลัง)
C1	พื้นบล็อกปูทางเท้า หนา 6 ซม. (รายละเอียดการปูกำหนดภายหลัง)

ผนัง

1A	ผนังก่ออิฐครึ่งแผ่น ฉาบปูนเรียบทาสี
1B	ผนังก่ออิฐครึ่งแผ่น 2 ชั้น ฉาบปูนเรียบทาสี
1C	ผนัง ค.ส.ล. ฉาบปูนเรียบทาสี
1D	ผนัง ค.ส.ล. ผิวเปลือยเรียบ ไม่ฉาบปูน ไม่ทาสี
1E	ผนังก่ออิฐ หรือ ค.ส.ล. ผิวขัดมัน
2A	ผนังก่ออิฐครึ่งแผ่น ปูกระเบื้องเซรามิค ขนาด 12"x24" (ผิวมัน)
3A	ผนังยิบซั่มบอร์ด หนา 12 มม. รอยต่อฉาบเรียบทาสี
	โครงเคร่าเหล็กชุบ สังกะสี ของ DECEM , ตราช้าง , BPB-THAI GYPSUM
	หรือคุณภาพเทียบเท่า (ระยะห่างโครงคร่าวตามมาตรฐานผู้ผลิต)
MS	ผนังเหล็กรีดลอนเคลือบ Zincalume (ติดตั้งแนวนอน)ยึดแผ่นด้วยสกรู AZ-150
	(ผลิตจากเนื้อเหล็ก G 550 ความสูงล้นลอน ~0.24-30 มม.) ซึ่งมี
	ความหนาของแผ่นเหล็กไม่รวมชั้นเคลือบ (BMT)=0.42 มม.ความหนารวม
	ชั้นเคลือบ Zincalume (TCT)=0.47 มม. เคลือบสี (กำหนดสีภายหลัง)
	โครงเคร่าเหล็กตัวซี C 100x50x20x3.2 มม. ทาสี
	ระยะห่างแนวตั้ง ไม่เกิน 1.20 ม.,แนวนอน ไม่เกิน 1.50 ม.
AL	ผนังอลูมิเนียมคอมโพสิท หนา 4 มม. รอยต่อเว้นร่อง 10 มม.
	ยาแนวด้วยซิลิโคน (ชนิดไม่ลายน้ำมัน)

ฝ้าเพดาน

1A	ฝ้าเพดาน ค.ส.ล. ฉาบปูนเรียบทาสี
1B	ฝ้าเพดาน ค.ส.ล. ผิวเปลือยเรียบ ทาสี
1C	ฝ้าเพดาน ค.ส.ล. ผิวเปลือยเรียบ (ไม่ฉาบปูน ไม่ทาสี)
2A	ฝ้าเพดานยิบซั่มบอร์ดหนา 9 มม. รอยต่อฉาบเรียบทาสี โครงเคร่าเหล็กชุบสังกะสี ของ DECEM
	ตราช้าง หรือเทียบเท่า ระยะห่างโครงเคร่าตามมาตรฐานผู้ผลิต ชนิดของยิบซั่มบอร์ด
	คุณสมบัติ-การใช้งานดังนี้ "ชนิดธรรมดา" ใช้สำหรับฝ้าเพดานภายในทั่วไป
	"ชนิดทนความชื้น" ใช้สำหรับฝ้าเพดานภายนอกหรือภายในห้องน้ำ-ล้วม
	หมายเหตุ กรณีอยู่ใต้หลังคาหรือSLABให้บุฉนวนกันความร้อนใยแก้ว 2" X24K FOIL 2 ด้าน
MS	แผ่นฝ้าเพดานเหล็กเคลือบรีดลอนรุ่น PANERIB หรือเทียบเท่า
	1. แผ่นฝ้าเพดานเหล็กเคลือบรีดลอนเคลือบ Zincalume AZ-150 ติดตั้งยึดแผ่นด้วยสกรู
	(ผลิตจากเนื้อเหล็ก G550 ความสูงล้นลอน 4 มม.) รุ่น PANERIB HI-TEN
	ซึ่งมีความหนาของแผ่นเหล็กไม่รวมชั้นเคลือบ (BMT)=0.42 มม.
	ความหนารวมชั้นเคลือบ Zincalume (TCT)=0.47 มม.
	2. "FLASHING" หรือแผ่นปิดรอบกันน้ำส่วนต่างๆ รายละเอียดวัสดุและสีเหมือนหลังคา
	3. สกรูที่ใช้ในการติดตั้ง ให้ใช้ผลิตภัณฑ์ของ "TW-BUILDEX CLASS-3"
	(ตามมาตรฐาน AUSTRALIA STANDARD AS 3566-2002)
	4. โครงเคร่าเหล็กชุบสังกะสี ของ DECEM ,
	ตราช้าง หรือเทียบเท่า ระยะห่างโครงเคร่าตามมาตรฐานผู้ผลิต
	*** รายละเอียดการติดตั้งตามมาตรฐานผู้ผลิต ***
AL	ผนังอลูมิเนียมคอมโพสิท หนา 4 มม. รอยต่อเว้นร่อง 10 มม.
	ยาแนวด้วยซิลิโคน (ชนิดไม่ลายน้ำมัน) ของ DOW CORNING หรือเทียบเท่า
	โครงเคร่า เหล็กกล่อง 2"x2" หนา 2.3 มม. @ 1.20x1.20 ม.-ทาสี
ID	ดูในแบบตกแต่งภายใน

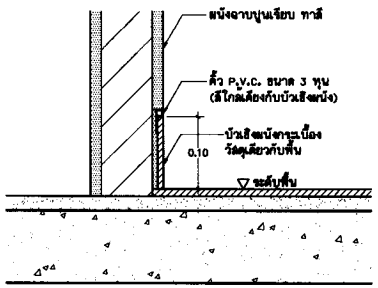

แบบขยายบัวเชิงผนัง (กรณีพื้นปูกระเบื้อง)

มาตราส่วน 1:5

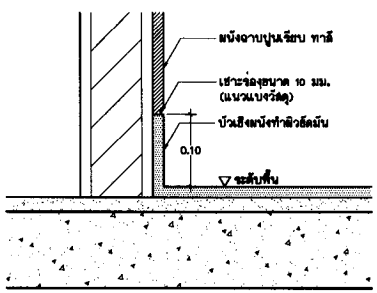

แบบขยายบัวเชิงผนัง (กรณีพื้นทำผิวขัดมัน)

มาตราส่วน 1:5

แบบขยายบัวเชิงผนัง

มาตราส่วน 1:5

P.M. DESIGN CO.,LTD

มาตราส่วน 1:100

1509-11

A1-03

REVISION

Notice

These drawings are the property of P.M. Design Co.,Ltd. or Above Mentioned firm And not to be used or reproduced without specific permission.All the dimensions are based on figures given. Do not measure by scale.

สัญลักษณ์ที่แสดงในแบบ

- ผนังก่ออิฐมอญ
- คอนกรีต
- พื้นดิน
- ไม้
- เหล็ก
- รูปด้าน
- รูปตัดและทิศทางการตัด
- หมายเลขรูปด้าน / หมายเลขหน้ารูปที่ตัด
- ประตู
- หน้าต่าง
- ผนัง
- เพดาน
- พื้น
- แสดงระยะถึงริม
- แสดงระยะถึงกึ่งกลาง
- หมายเลขห้องน้ำ-ส้วมที่ขยาย / แสดงหน้าแบบขยาย
- หมายเลขบันไดที่ขยาย / แสดงหน้าแบบขยาย
- หมายเลขที่ขยาย / แสดงหน้าแบบขยาย
- แสดงชื่อห้อง / หมายเลขวัสดุผ้าเพดาน / ระดับ / หมายเลขวัสดุพื้น
- อยู่ในรายการตกแต่งภายใน

หมายเหตุ

ความหนาของท่อ STAINLESS STEEL

STAINLESS Ø 3/4"	= 1.2 มม.	STAINLESS Ø 2"	= 1.2 มม.
STAINLESS Ø 1"	= 1.2 มม.	STAINLESS Ø 3"	= 1.2 มม.

หมายเหตุ ข้อกำหนดงานผนังในแบบสถาปัตยกรรม

1. ผนังทั่วไปที่ไม่ได้กำหนดวัสดุ ให้ถือว่าเป็นผนังก่ออิฐฉาบปูน เรียบทาสี หรือ ผนัง ค.ส.ล.ฉาบปูนเรียบทาสี ⚠ ⚠ ⚠
2. เสาลมทุกต้น ผิวคอนกรีตเปลือย ทาสี

ตำแหน่งอาคาร

ตำแหน่งที่จะทำการก่อสร้างอาคารเรียนอเนกประสงค์ ห้องปฏิบัติการวิชาชีพคณะเทคโนโลยีอุตสาหกรรมพร้อมครุภัณฑ์ ตำบลท่างิ้ว อำเภอเมือง จังหวัดนครศรีธรรมราช 1 หลัง จะกำหนดตำแหน่งที่แน่นอนให้ในวันที่ชี้แนวที่

ตำแหน่งสถานที่ก่อสร้าง
อาคารเรียนอเนกประสงค์ห้องปฏิบัติการวิชาชีพ
คณะเทคโนโลยีอุตสาหกรรมพร้อมครุภัณฑ์
ตำบลท่างิ้ว อำเภอเมือง จังหวัดนครศรีธรรมราช 1 หลัง

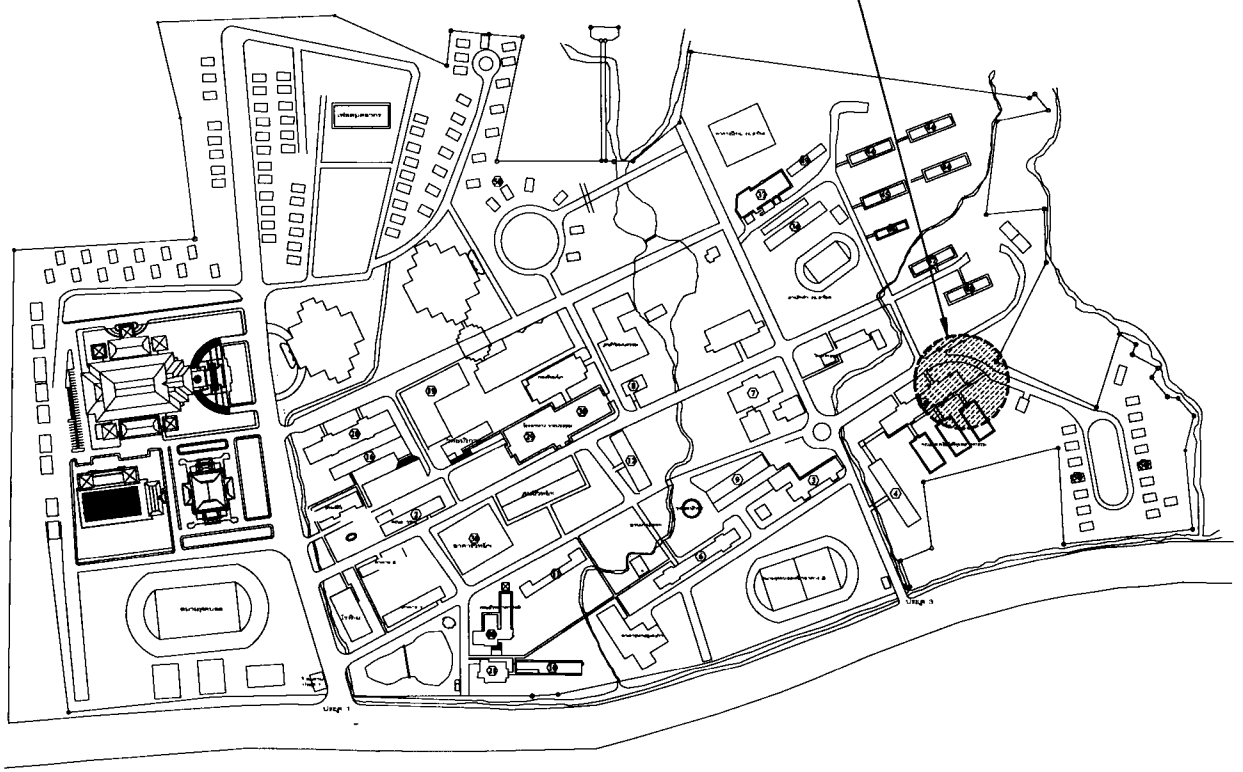

ผังแม่บทมหาวิทยาลัยราชภัฏนครศรีธรรมราช

P.M. DESIGN CO.,LTD

สัญลักษณ์ที่แสดงในแบบ แบบที่ส.แบบ

1:100

1509-11

A1-04

REVISION

Notice

These drawings are the property of P.M. Design Co.,Ltd. or Above Mentioned Firm And not to be used or reproduced without specific permission.All the dimensions are based on figures given. Do not measure by scale.

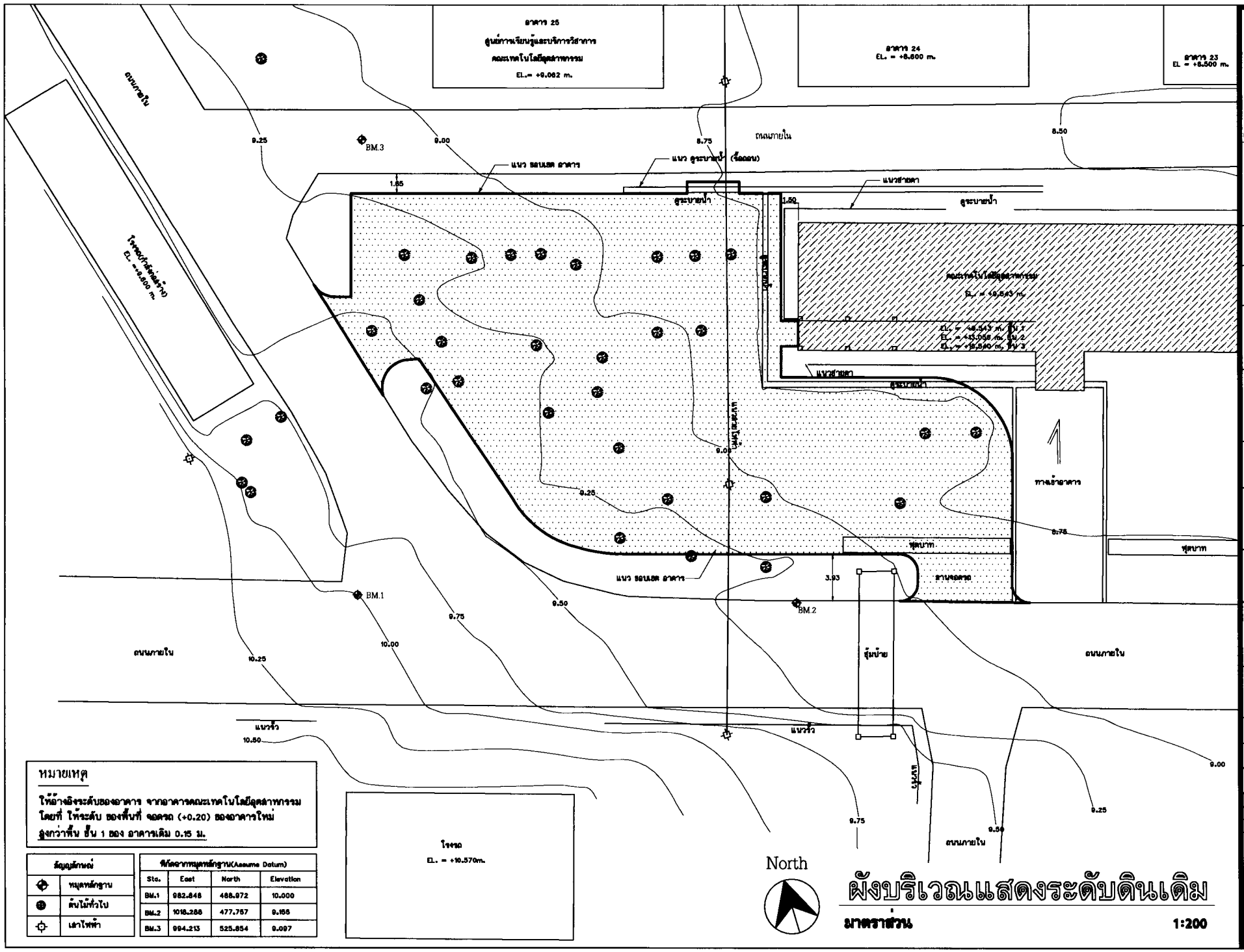

หมายเหตุ

ให้อ้างอิงระดับของอาคาร จากอาคารคณะเทคโนโลยีอุตสาหกรรม โดยที่ ให้ระดับ ของพื้นที่ จอดรถ (+0.20) ของอาคารใหม่ สูงกว่าพื้น ชั้น 1 ของ อาคารเดิม 0.15 ม.

สัญญลักษณ์	
◆	หมุดหลักฐาน
●	ต้นไม้ทั่วไป
☼	เสาไฟฟ้า

พิกัดฉากหมุดหลักฐาน(Assume Datum)			
Sta.	East	North	Elevation
BM.1	982.848	468.972	10.000
BM.2	1018.288	477.757	9.155
BM.3	994.213	525.854	9.097

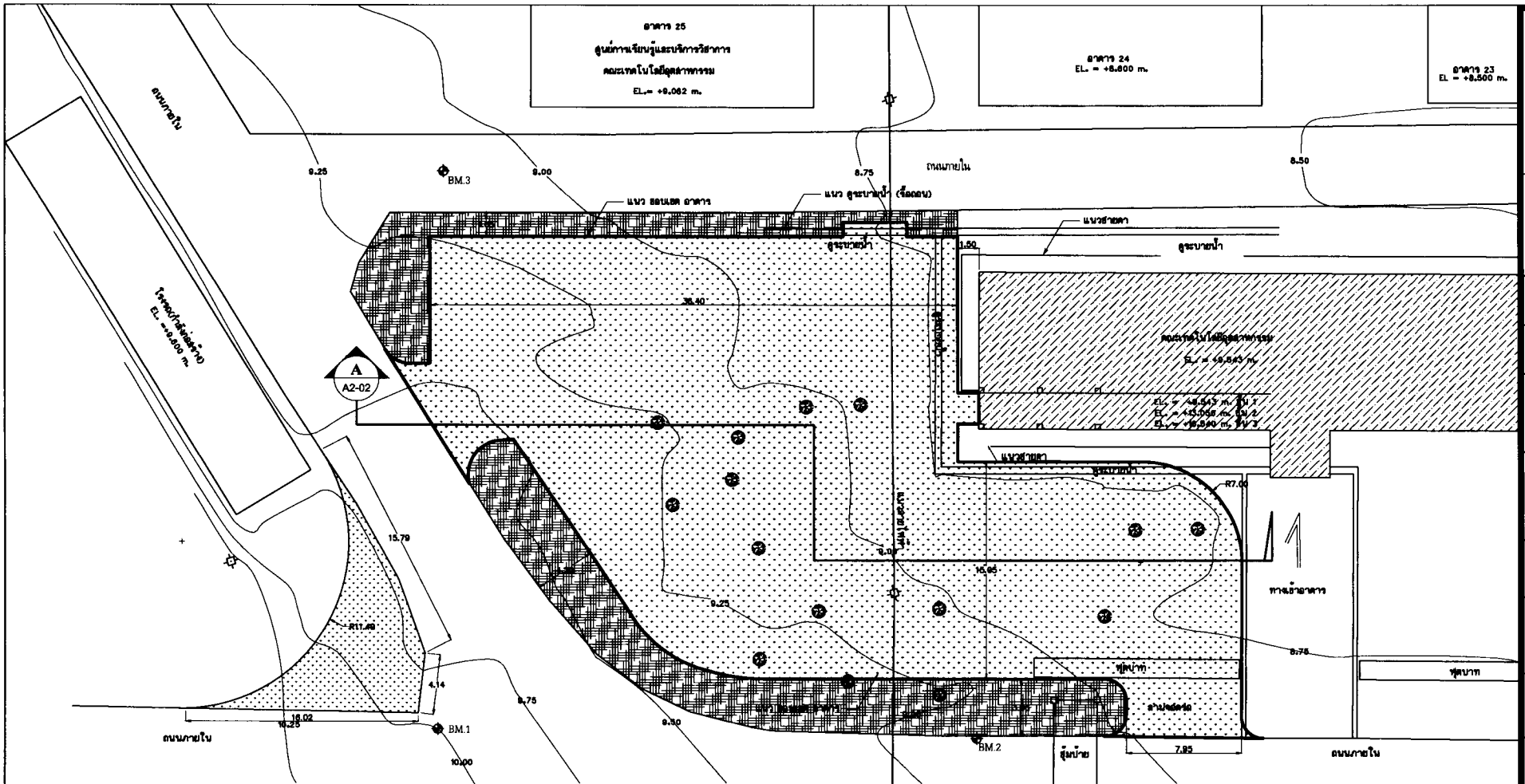

รูปตัด

มาตราส่วน 1:100 (A / A2-02)

หมายเหตุ

ให้อ้างอิงระดับของอาคาร จากอาคารคณะเทคโนโลยีอุตสาหกรรม โดยที่ ให้ระดับ ของพื้นที่ จอดรถ (+0.20) ของอาคารใหม่ สูงกว่าพื้น ชั้น 1 ของ อาคารเดิม 0.15 ม.

แสดงพื้นที่ถมดินปรับระดับดิน เพื่อใช้เป็นพื้นที่ตัวอาคารชั้นจอดรถ และถนน ค.ส.ล.

แสดงพื้นที่ถมดินปรับระดับดิน เพื่อใช้เป็นพื้นที่ทางเท้าโดยรอบอาคาร

North

ผังแสดงการถมดินและปรับพื้นที่

มาตราส่วน 1:200

มหาวิทยาลัยราชภัฏสกลนคร
อาคาร ปีมหามงคลประจำ
ของผู้มีพระคุณวิทยาลัย
คณะเทคโนโลยีอุตสาหกรรม
หมวดครุศิลป์
ตำบลเก้าเลี้ยว อำเภอเมือง
จังหวัดสกลนคร รหัสไปรษณีย์ 47000

เจ้าของโครงการ
มหาวิทยาลัยราชภัฏสกลนคร

ที่ตั้งโครงการ
มหาวิทยาลัยราชภัฏสกลนคร
ตำบลเมือง จังหวัดสกลนคร

P.M. DESIGN CO.,LTD

สถาปนิก
ชุดภาพ อิสระชุด ว.ส. 530
ชุดใหม่ อิสระชุด ภ.ส.13517

วิศวกรโยธา
ชุดภาพ ศรีใหม่ ส. 2108

วิศวกรไฟฟ้า
ชุดวิทย์ ชุมใจ วส. 910
ชุดสุรา แสงหง่า กท.35639

วิศวกรเครื่องกล/ประปา
ชุดเจต ศิลป์ สส.212 สก.3219
ลานชุดรา

เจ้าของ
ชุดชุม ชุดม ส.ส. 11427
ชุดสิญา อิสสี ส.น.

ผังบริเวณแสดงระดับดินเดิม

มาตราส่วน 1: 200

หมายเลขงาน 1509-11

หมายเลขแบบ A2-02

REVISION

Notice

These drawings are the property of P.M. Design Co.,Ltd. or Above Mentioned Firm And not to be used or reproduced without specific permission.All the dimensions are based on figures given. Do not measure by scale.

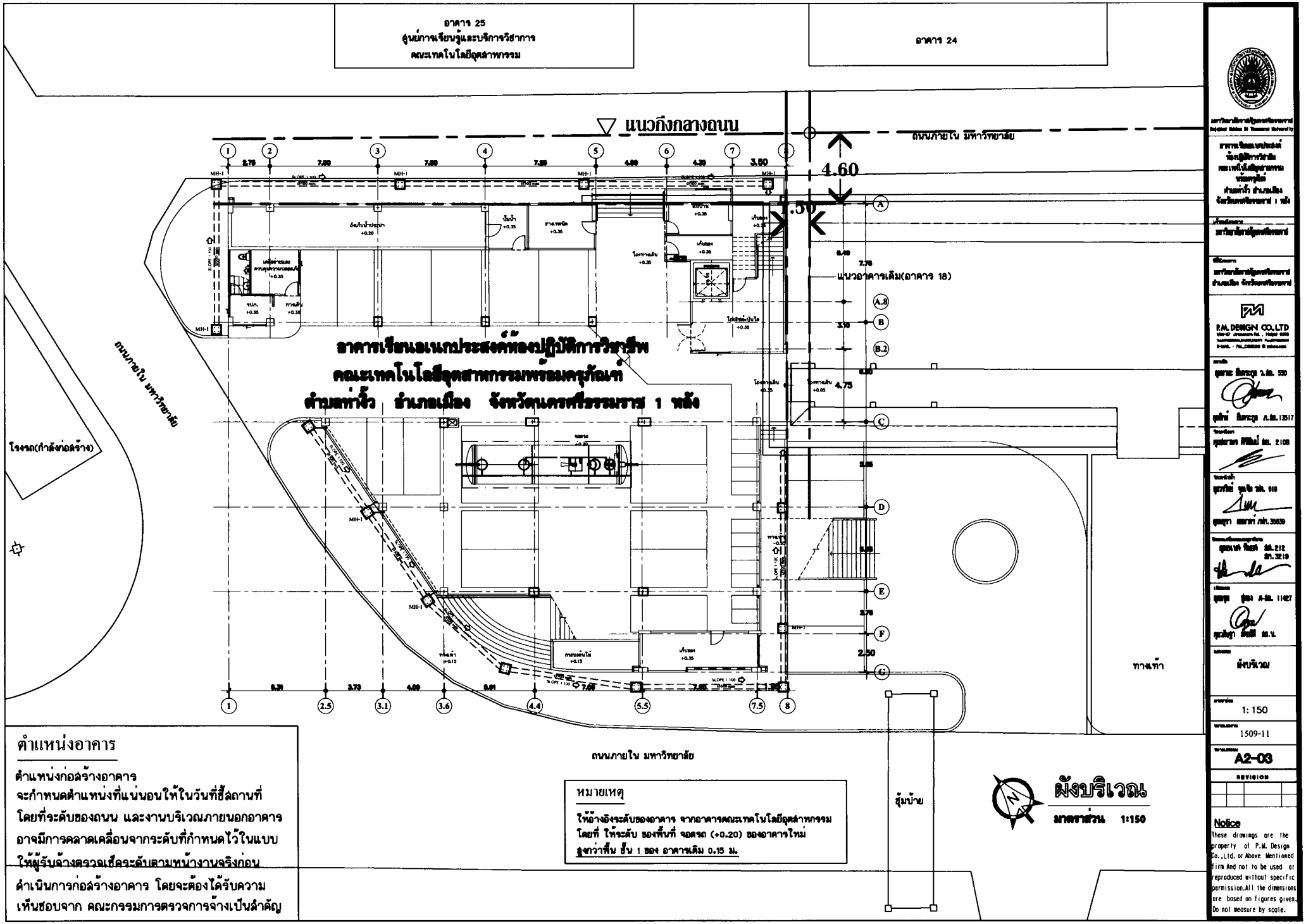

ตำแหน่งอาคาร

ตำแหน่งก่อสร้างอาคาร
จะกำหนดตำแหน่งที่แน่นอนให้ในวันที่ชี้สถานที่
โดยที่ระดับของถนน และงานบริเวณภายนอกอาคาร
อาจมีการคลาดเคลื่อนจากระดับที่กำหนดไว้ในแบบ
ให้ผู้รับจ้างตรวจเช็คระดับตามหน้างานจริงก่อน
ดำเนินการก่อสร้างอาคาร โดยจะต้องได้รับความ
เห็นชอบจาก คณะกรรมการตรวจการจ้างเป็นลำคัญ

หมายเหตุ

ให้อ้างอิงระดับของอาคาร จากอาคารคณะเทคโนโลยีอุตสาหกรรม
โดยที่ ให้ระดับ ของพื้นที่ จอดรถ (+0.20) ของอาคารใหม่
สูงกว่าพื้น ชั้น 1 ของ อาคารเดิม 0.15 ม.

ผังบริเวณ

มาตราส่วน 1:150

มหาวิทยาลัยเทคโนโลยีพระจอมเกล้าพระนครเหนือ
King Mongkut's University of Technology North Bangkok

อาคารเรียนและเอนกประสงค์
ห้องปฏิบัติการวิชาชีพ
คณะเทคโนโลยีอุตสาหกรรม
พร้อมครุภัณฑ์
ตำบลท่าขี้เหล็ก อำเภอเมือง
จังหวัดนครศรีธรรมราช 1 หลัง

มหาวิทยาลัยเทคโนโลยีพระจอมเกล้าพระนครเหนือ

มหาวิทยาลัยเทคโนโลยีพระจอมเกล้าพระนครเหนือ
ตำบลท่าขี้เหล็ก อำเภอเมือง จังหวัดนครศรีธรรมราช

P.M. DESIGN CO.,LTD

ผังบริเวณ

1: 150

1509-11

A2-03

REVISION

Notice
These drawings are the property of P.M. Design Co.,Ltd. or Above Mentioned Firm And not to be used or reproduced without specific permission. All the dimensions are based on figures given. Do not measure by scale.

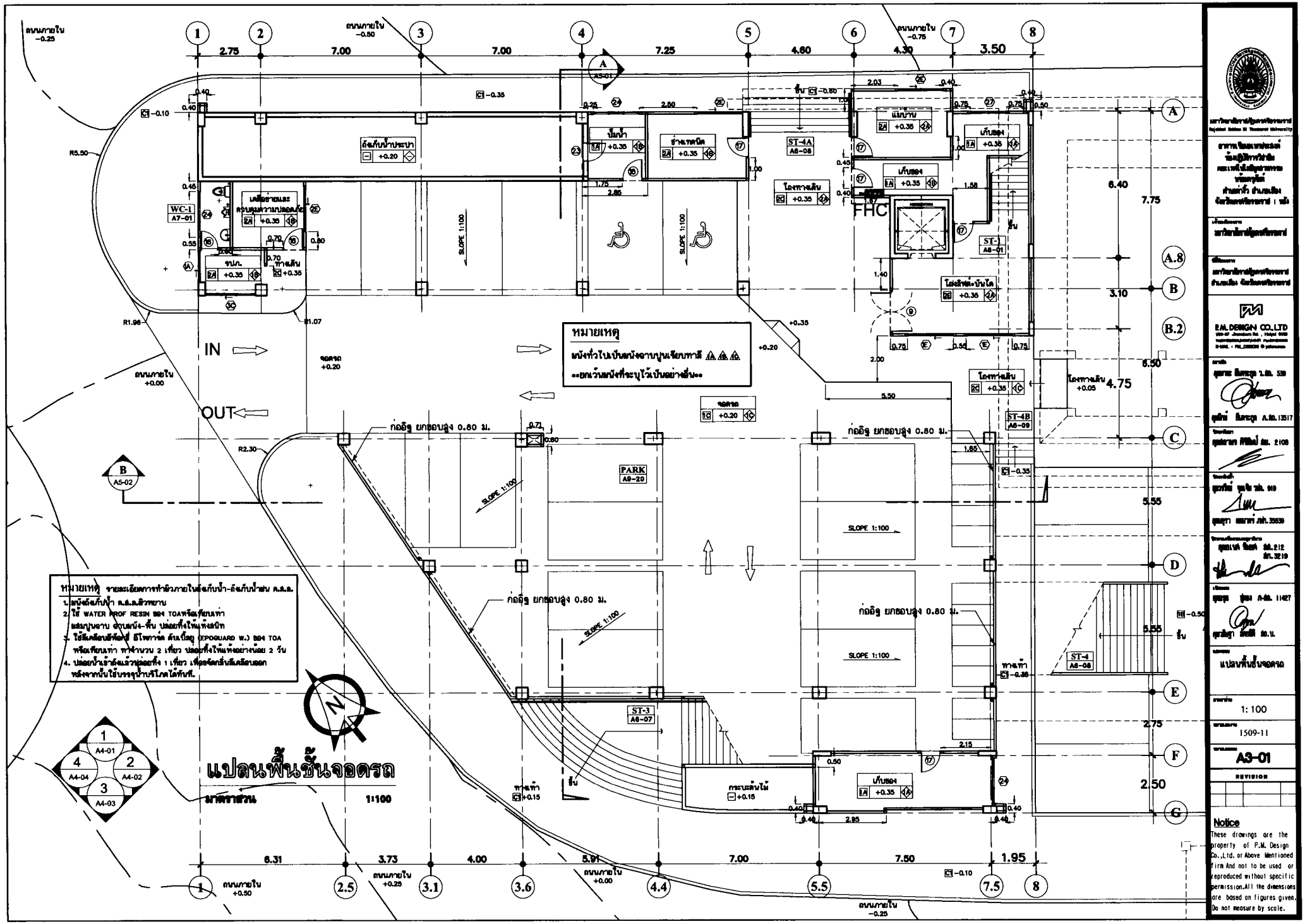

แปลนพื้นชั้นจอดรถ
มาตราส่วน 1:100
หมายเหตุ
แนังทั่วไปเป็นผนังฉาบปูนเรียบทาสี
ยกเว้นผนังที่ระบุไว้เป็นอย่างอื่น
หมายเหตุ รายละเอียดการทำผิวภายในถังเก็บน้ำ-ถังเก็บน้ำฝน ค.ส.ล.
1. ผนังถังเก็บน้ำ ค.ส.ล.ผิวหยาบ
2. ใช้ WATER PROF RESIN ของ TOAหรือเทียบเท่า
ผสมปูนฉาบ ฉาบผนัง-พื้น ปล่อยทิ้งให้แห้งสนิท
3. ใช้สีเคลือบอีพ็อกซี่ อีโพการ์ด ดับเบิ้ลยู (EPOGUARD W.) ของ TOA
หรือเทียบเท่า ทาจำนวน 2 เที่ยว ปล่อยทิ้งให้แห้งอย่างน้อย 2 วัน
4. ปล่อยน้ำเข้าถังแล้วปล่อยทิ้ง 1 เที่ยว เพื่อขจัดกลิ่นสีเคลือบออก
หลังจากนั้นใช้บรรจุน้ำบริโภคได้ทันที.
IN
OUT
ก่ออิฐ ยกขอบสูง 0.80 ม.
SLOPE 1:100
FHC
ถังเก็บน้ำประปา
ปั๊มน้ำ
ช่างเทคนิค
แม่บ้าน
เก็บของ
โถงทางเดิน
ST-1
ST-3
ST-4
ST-4A
ST-4B
PARK
WC-1
A7-01
A5-01
A5-02
A4-01
A4-02
A4-03
A4-04
P.M. DESIGN CO.,LTD
แปลนพื้นชั้นจอดรถ
1: 100
1509-11
A3-01
REVISION
Notice
These drawings are the property of P.M. Design Co.,Ltd. or Above Mentioned firm And not to be used or reproduced without specific permission.All the dimensions are based on figures given. Do not measure by scale.

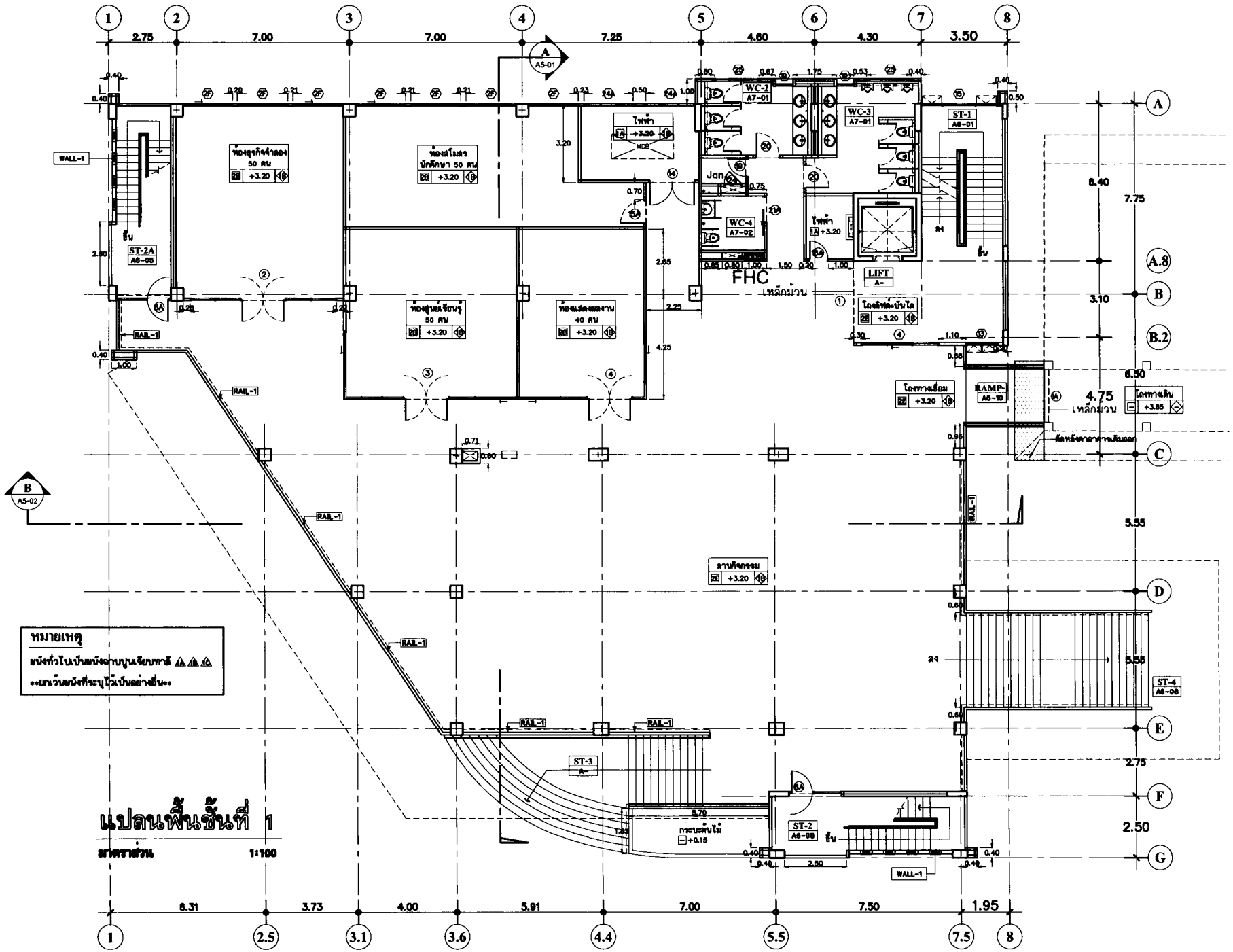

หมายเหตุ

หนังทั่วไปเป็นหนังฉาบปูนเรียบทาสี ⚠ ⚠ ⚠

...ยกเว้นหนังที่ระบุไว้เป็นอย่างอื่น...

แปลนพื้นชั้นที่ 1

มาตราส่วน 1:100

P.M. DESIGN CO.,LTD

แบบแปลน	แปลนพื้นชั้นที่ 1
มาตราส่วน	1: 100
หมายเลขงาน	1509-11
หมายเลขแบบ	A3-02

REVISION

Notice

These drawings are the property of P.M. Design Co.,Ltd. or Above Mentioned Firm And not to be used or reproduced without specific permission.All the dimensions are based on figures given. Do not measure by scale.

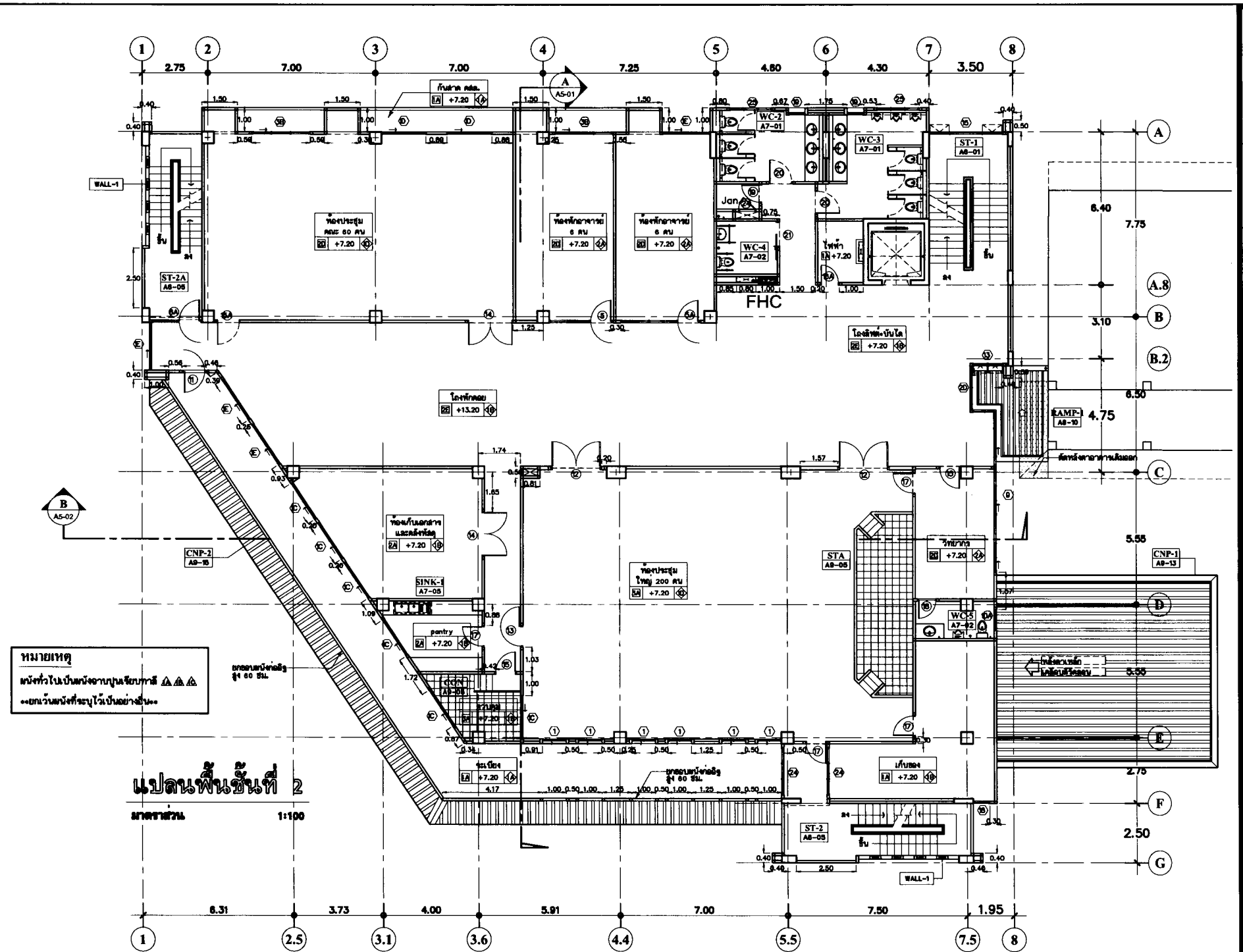

มหาวิทยาลัยราชภัฏเทพสุดารัตน์
Rajabhat Nakhon Si Thammarat University

สาขาวิชาเทคโนโลยีสถาปัตยกรรม
ห้องปฏิบัติการวิชาชีพ
คณะเทคโนโลยีอุตสาหกรรม
ทรัพยากรรัตน์
ตำบลท่าวัง อำเภอเมือง
จังหวัดนครศรีธรรมราช 1 หลัง

เจ้าของโครงการ
มหาวิทยาลัยราชภัฏเทพสุดารัตน์

ที่ตั้งโครงการ
มหาวิทยาลัยราชภัฏเทพสุดารัตน์
อำเภอเมือง จังหวัดนครศรีธรรมราช

P.M. DESIGN CO.,LTD

สุภาพ ธีมะกุล ว.สถ. 530

ศุภมิตร์ ธีมะกุล ภ.สถ.13517

ศุภสาธร ศิริพิมพ์ สถ. 2108

ศุภวรัตน์ จุลเจิม วสถ. 916

ศุภมุรา แพทย์ ภสถ.35838

ศุภมนต์ ศิลปศิลป์ สถ.212
สถ.3219

ศุภกฤต ปุณณ ภ-สถ. 11427

ศุภสัญญา ภัทรศิลป์ สถ.บ.

แปลนพื้นชั้นที่ 2

1: 100

1509-11

A3-03

REVISION

Notice
These drawings are the property of P.M. Design Co.,Ltd. or Above Mentioned firm And not to be used or reproduced without specific permission.All the dimensions are based on figures given. Do not measure by scale.

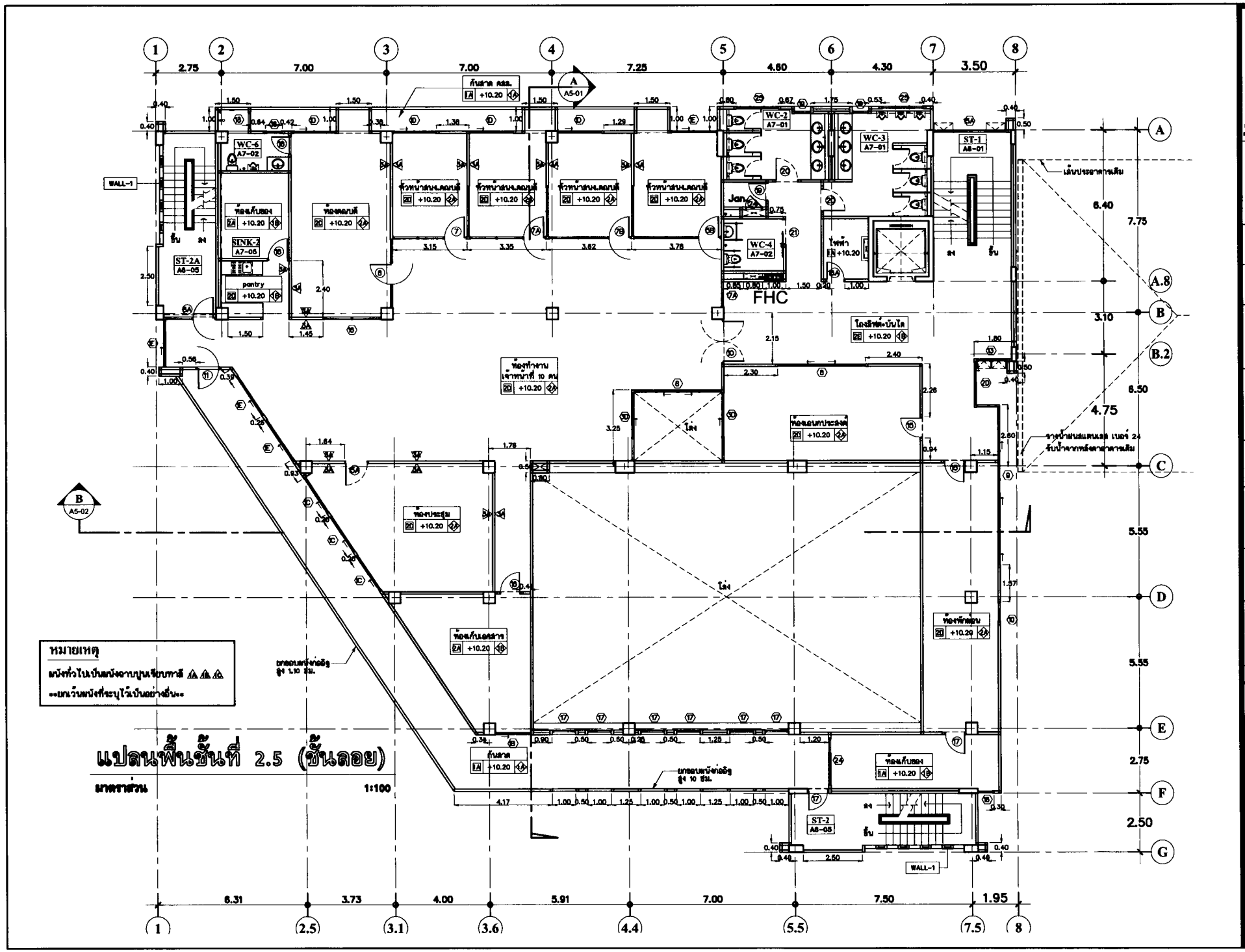

หมายเหตุ

แนวทั่วไปเป็นผนังจากปูนเรียบทาสี

ยกเว้นผนังที่ระบุไว้เป็นอย่างอื่น

แปลนพื้นชั้นที่ 2.5 (ชั้นลอย)

มาตราส่วน 1:100

มหาวิทยาลัยราชภัฏรำไพพรรณี
Rajabhat Rambhai Barni University

อาคารเรียนและหอพักนักศึกษา ห้องปฏิบัติการวิทยาศาสตร์ และเทคโนโลยีสารสนเทศ พร้อมครุภัณฑ์ ตำบลท่าวัง อำเภอเมือง จังหวัดนครราชสีมา 1 หลัง

เจ้าของโครงการ
มหาวิทยาลัยราชภัฏรำไพพรรณี

ที่ตั้งโครงการ
มหาวิทยาลัยราชภัฏรำไพพรรณี ตำบลท่าวัง อำเภอเมือง จังหวัดนครราชสีมา

P.M. DESIGN CO.,LTD

สถาปนิก
คุณพร ลิมตระกูล ว.สถ. 530
คุณเพ็ญ ลิมตระกูล ภ.สถ.13517

วิศวกรโยธา
คุณสมาพร ศิริพิมพ์ สย. 2108

วิศวกรไฟฟ้า
คุณพิทักษ์ ชุมพล ภย. 940
คุณมยุรา ผลมาศ ภย.38838

วิศวกรเครื่องกลและสุขาภิบาล
คุณเมธี ชื่นตา สย.212
ภย.3219

เจ้าของ
คุณครุฐ ชุมพล ภ.สถ. 11427
คุณภัสสรา ลัดดาลี สถ.บ.

ชื่อแบบ
ปลานพื้นชั้นที่ 2.5 (ชั้นลอย)

มาตราส่วน
1: 100

หมายเลขแบบ
1509-11

หมายเลขแผ่น
A3-04

REVISION

Notice

These drawings are the property of P.M. Design Co.,Ltd. or Above Mentioned firm And not to be used or reproduced without specific permission.All the dimensions are bossed on figures given. Do not measure by scale.

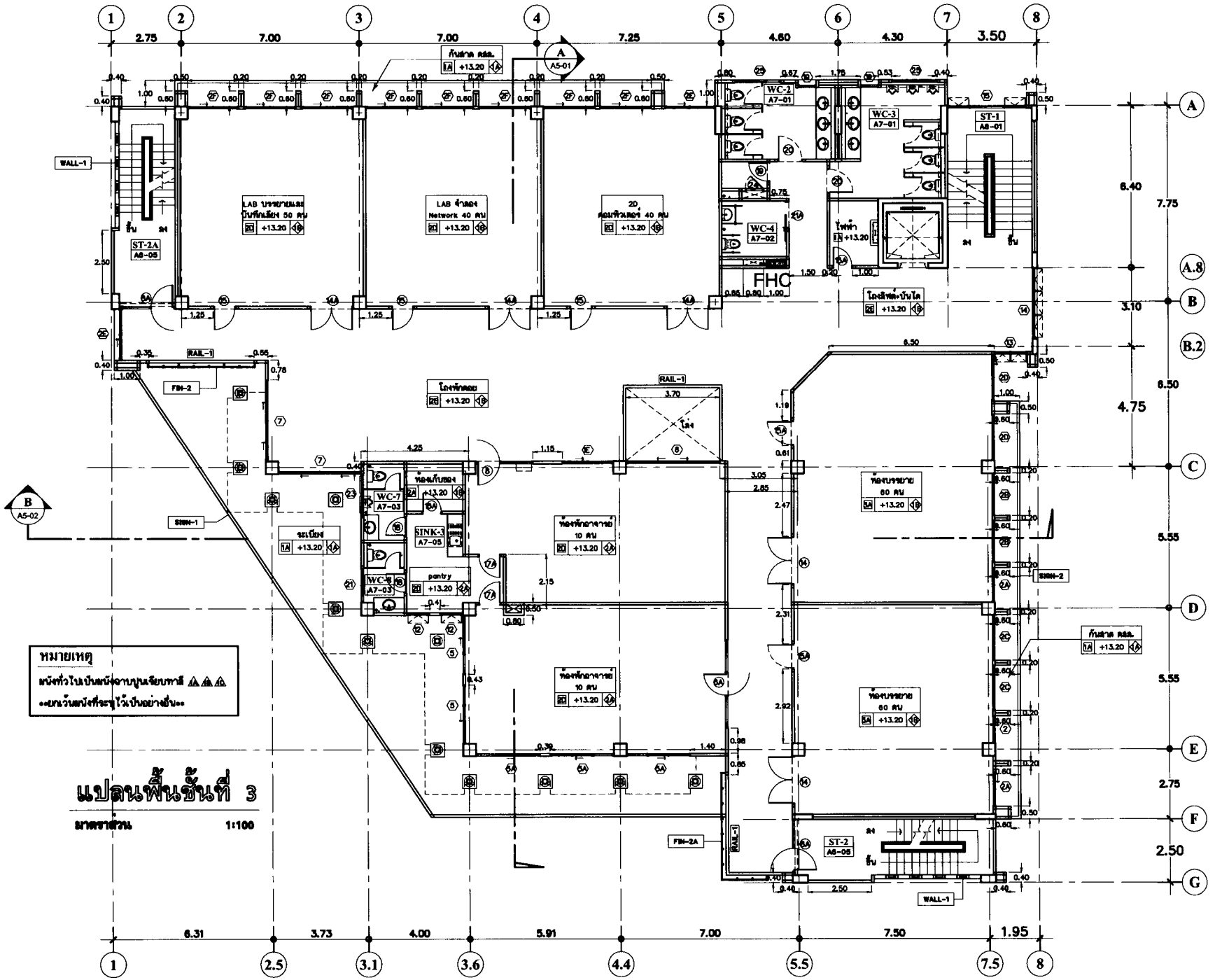

แปลนพื้นชั้นที่ 3

มาตราส่วน 1:100

หมายเหตุ

ผนังทั่วไปเป็นผนังฉาบปูนเรียบทาสี

ยกเว้นผนังที่ระบุไว้เป็นอย่างอื่น

P.M. DESIGN CO.,LTD

แปลนพื้นชั้นที่ 3

1: 100

1509-11

A3-05

REVISION

Notice

These drawings are the property of P.M. Design Co.,Ltd. or Above Mentioned Firm And not to be used or reproduced without specific permission.All the dimensions are based on figures given. Do not measure by scale.

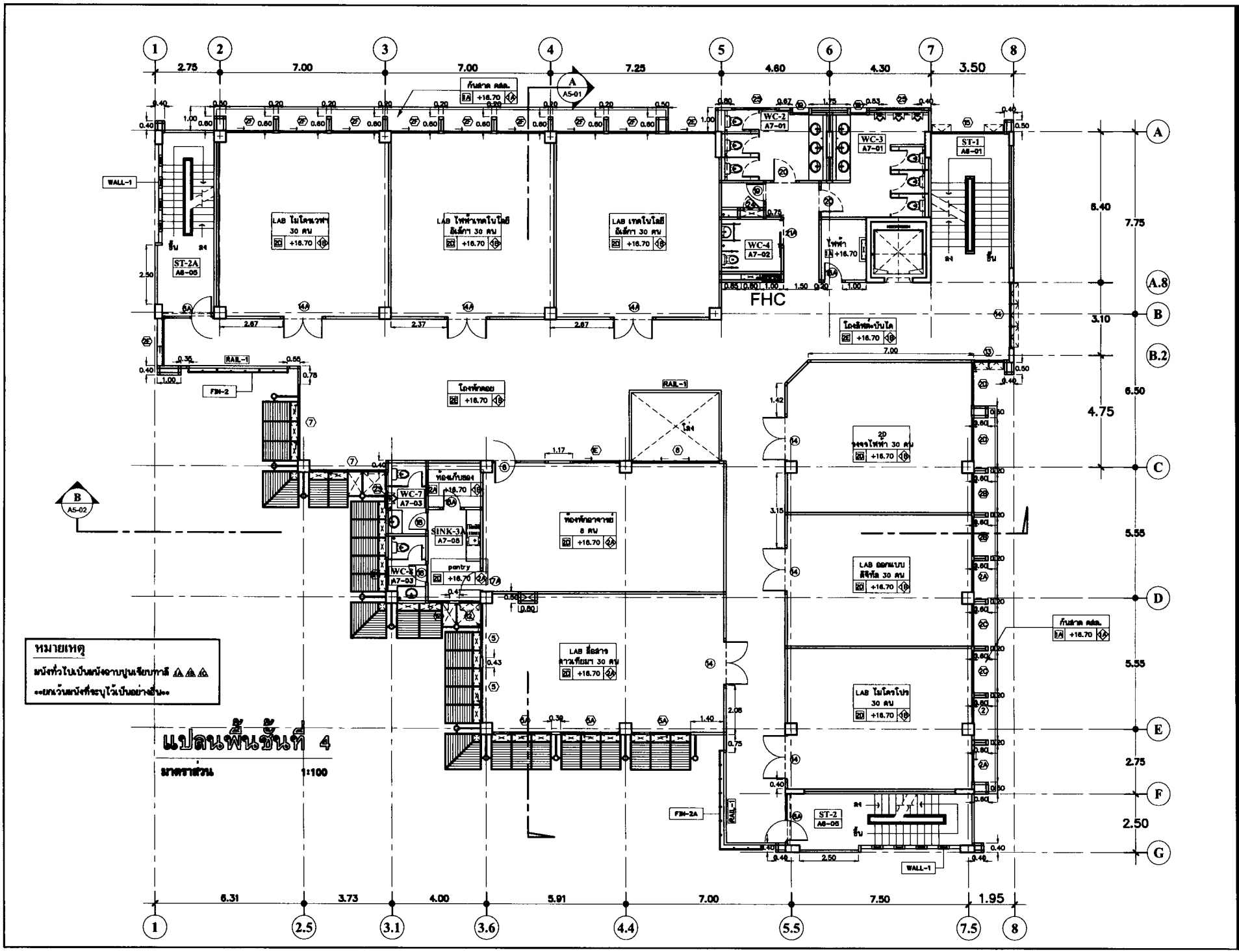

P.M. DESIGN CO.,LTD

แปลนพื้นชั้นที่ 4

1: 100

1509-11

A3-06

REVISION

Notice

These drawings are the property of P.M. Design Co.,Ltd. or Above Mentioned Firm And not to be used or reproduced without specific permission.All the dimensions are based on figures given. Do not measure by scale.

14

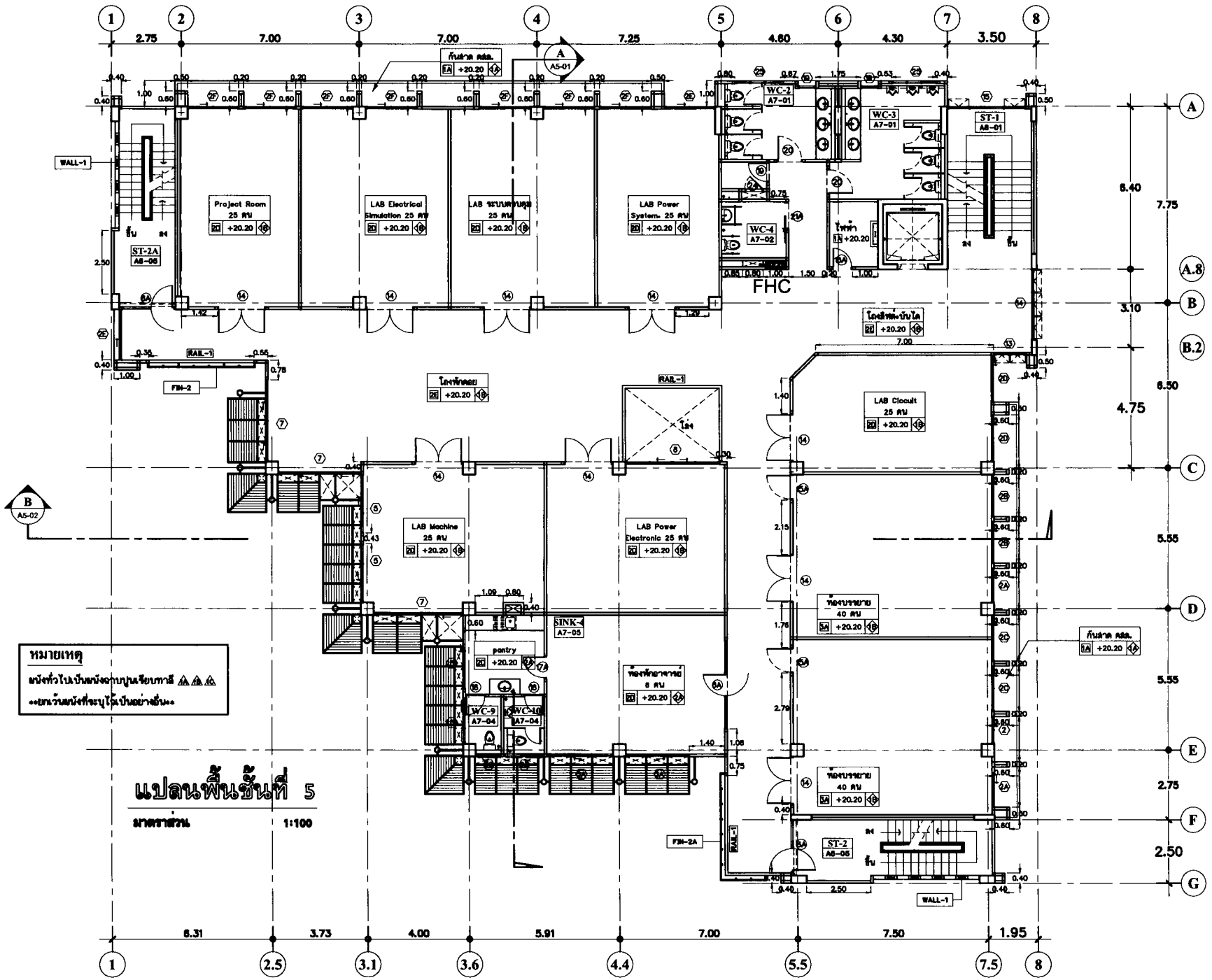

หมายเหตุ

หนังทั่วไปเป็นหนังฉาบปูนเรียบทาสี

ยกเว้นหนังที่ระบุไว้เป็นอย่างอื่น

แปลนพื้นชั้นที่ 5

มาตราส่วน 1:100

แปลนพื้นชั้นที่ 5	
1: 100	
1509-11	
A3-07	

REVISION

P.M. DESIGN CO.,LTD

Notice

These drawings are the property of P.M. Design Co.,Ltd. or Above Mentioned firm And not to be used or reproduced without specific permission.All the dimensions are based on figures given. Do not measure by scale.

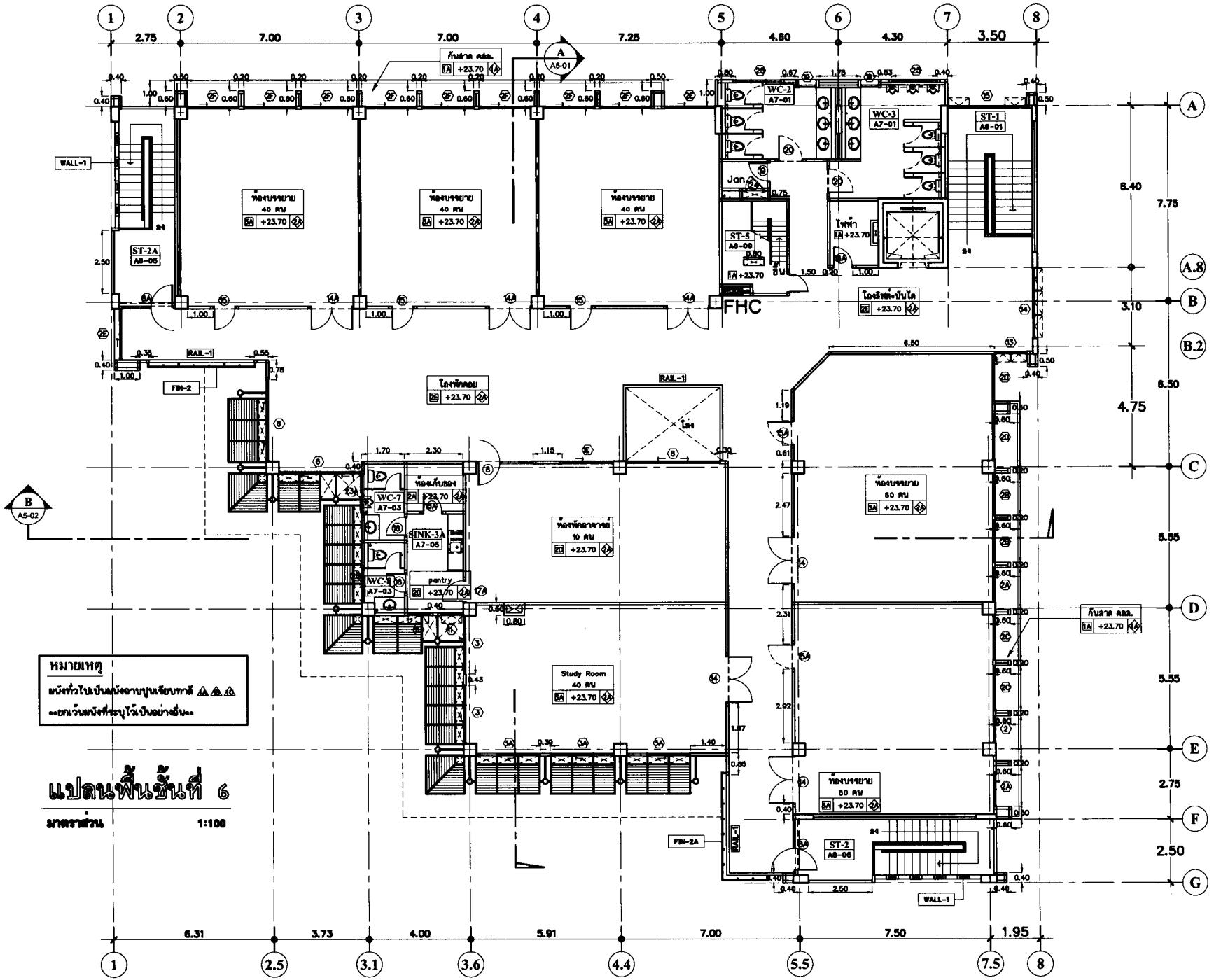

หมายเหตุ

แนังทั่วไปเป็นแนังฉาบปูนเรียบทาสี

ยกเว้นแนังที่ระบุไว้เป็นอย่างอื่น

แปลนพื้นชั้นที่ 6

มาตราส่วน 1:100

P.M. DESIGN CO.,LTD

แปลนพื้นชั้นที่ 6

1:100

1509-11

A3-08

REVISION

Notice

These drawings are the property of P.M. Design Co.,Ltd. or Above Mentioned Firm And not to be used or reproduced without specific permission.All the dimensions are based on figures given. Do not measure by scale.

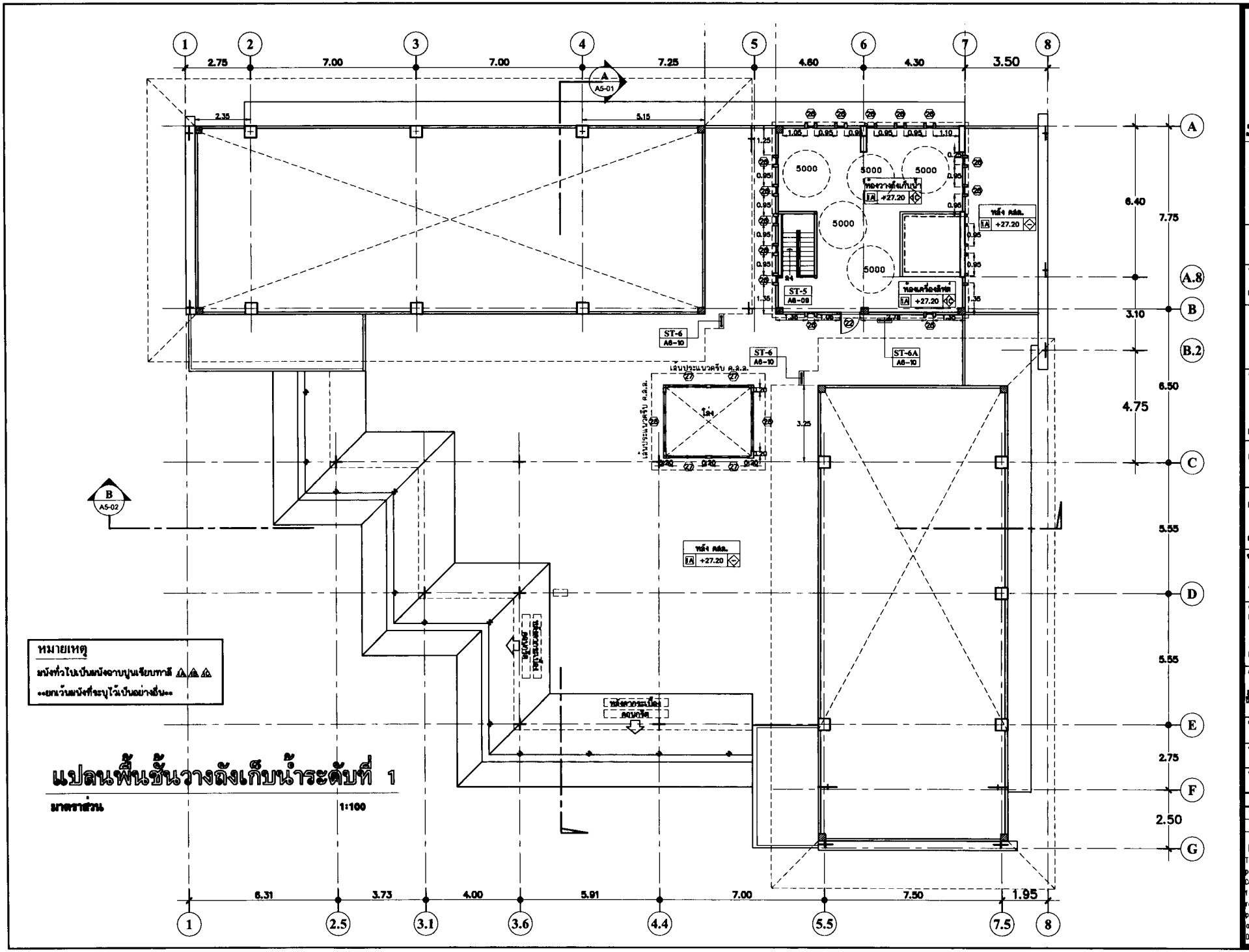

หมายเหตุ

ผนังทั่วไปเป็นผนังฉาบปูนเรียบทาสี ⚠ ⚠ ⚠

••ยกเว้นผนังที่ระบุไว้เป็นอย่างอื่น••

แปลนพื้นชั้นวางถังเก็บน้ำระดับที่ 1

มาตราส่วน 1:100

P.M.DESIGN CO.,LTD

1:100

1509-11

A3-09

REVISION

Notice

These drawings are the property of P.M. Design Co.,Ltd. or Above Mentioned Firm And not to be used or reproduced without specific permission.All the dimensions are based on figures given. Do not measure by scale.

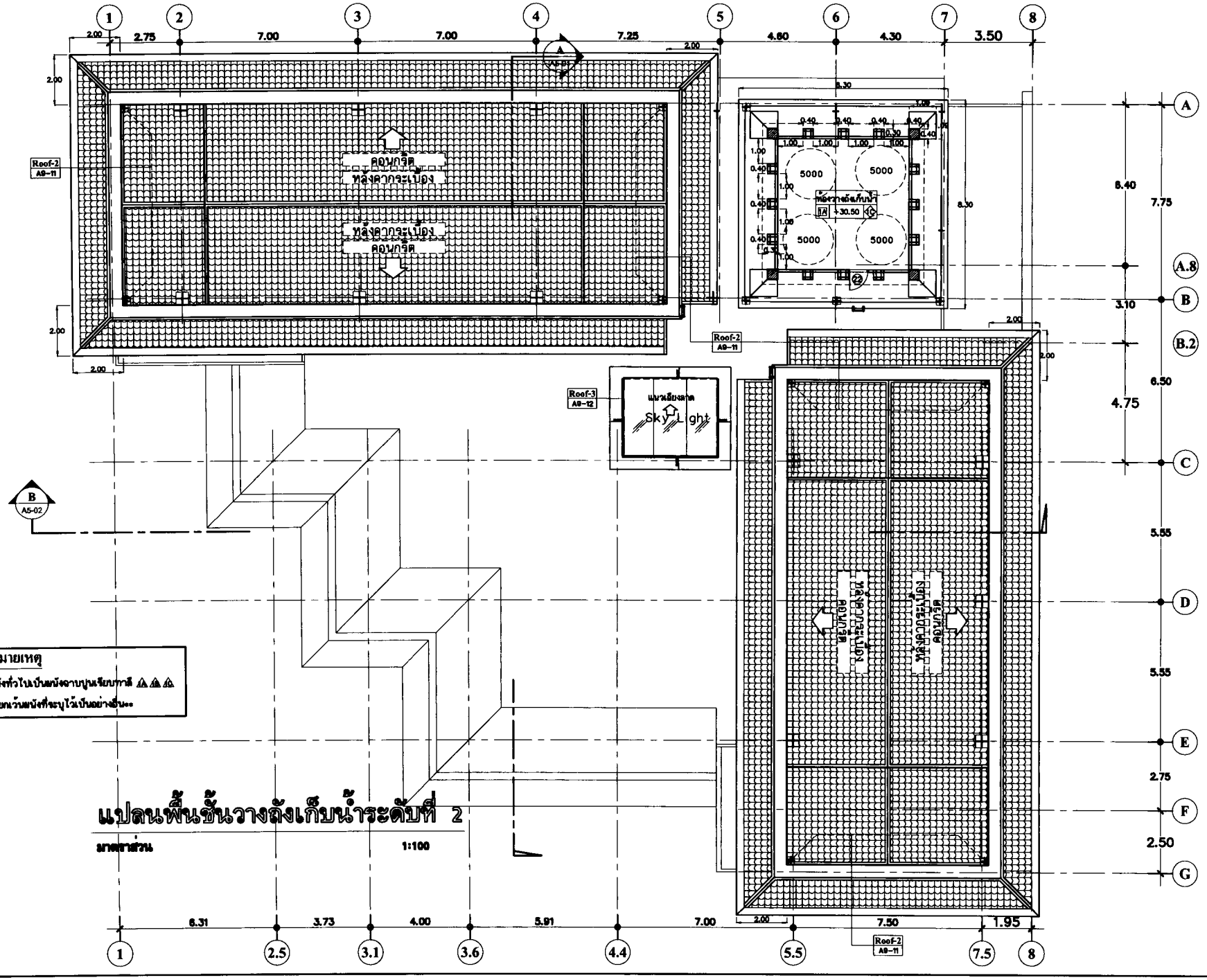

แปลนพื้นชั้นวางถังเก็บน้ำระดับที่ 2

มาตราส่วน 1:100

P.M. DESIGN CO.,LTD

แปลนพื้น
ชั้นวางถังเก็บน้ำระดับที่ 2

1: 100

1509-11

A9-10

REVISION

Notice
These drawings are the property of P.M. Design Co.,Ltd. or Above Mentioned Firm And not to be used or reproduced without specific permission.All the dimensions are based on figures given. Do not measure by scale.

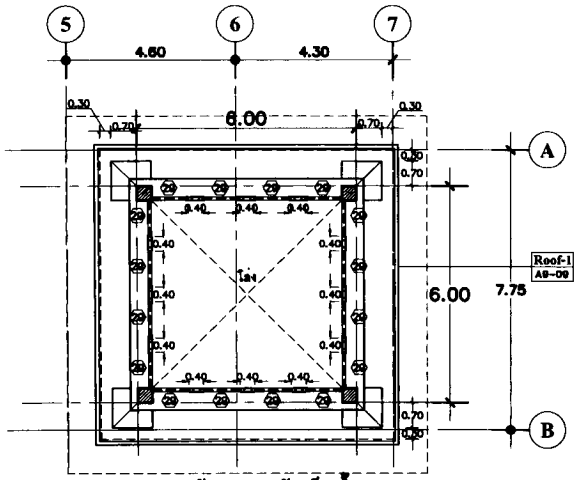

แปลนหลังคาคลุมถังเก็บน้ำ 1

มาตราส่วน 1:100

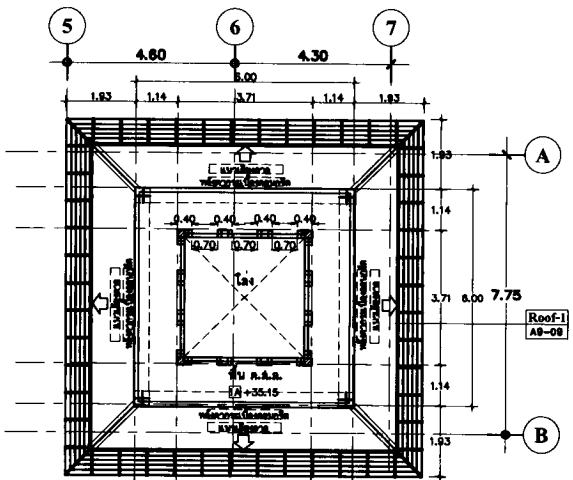

แปลนหลังคาคลุมถังเก็บน้ำ 2

มาตราส่วน 1:100

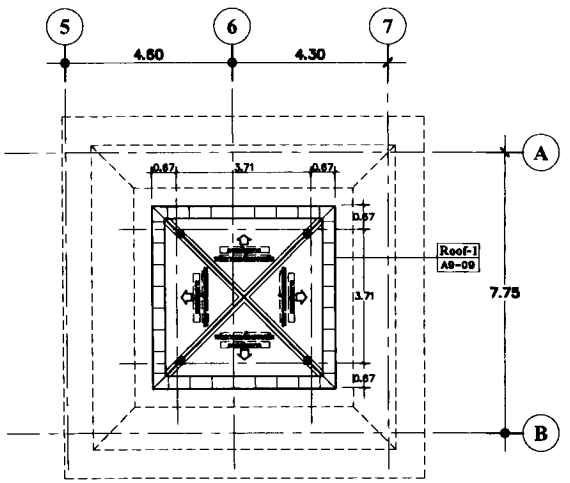

แปลนหลังคาคลุมถังเก็บน้ำ 3

มาตราส่วน 1:100

วัสดุมุงหลังคา

1. หลังคามุงกระเบื้องคอนกรีตของ "ซีแพคโมเนีย" สีแดง (CPAC MONIER) หรือเทียบเท่า ติดตั้งด้วยอุปกรณ์ยึดพิเศษตามมาตรฐานผู้ผลิต
2. ติดตั้งแผ่นสะท้อนความร้อน "ซีแพคโมเนีย" (CPAC MONIER) หรือเทียบเท่า ติดตั้งโดยวิธีการปูบนแป
3. ระแนงเหล็กอาบสังกะสี (Hot Dip Galvanized) ความหนาไม่น้อยกว่า 0.7 มม. @ 0.32-0.34 ม.
4. ตะเข้รางน้ำ Stainless Steel เบอร์ 18 (พับขึ้นรูปตามมาตรฐานผู้ผลิต)
5. ติดตั้งแผ่นปิดเชิงชาย "ซีแพคโมเนีย" (CPAC MONIER) หรือเทียบเท่า

P.M. DESIGN CO.,LTD

แปลนหลังคาคลุมถังเก็บน้ำ

1:100

1509-11

A3-11

REVISION

Notice

These drawings are the property of P.M. Design Co.,Ltd. or Above Mentioned Firm And not to be used or reproduced without specific permission.All the dimensions are based on figures given. Do not measure by scale.

หมายเหตุ

แบ่งทั่วไปเป็นผนังฉาบปูนเรียบทาสี ⚠ ⚠ ⚠

ยกเว้นผนังที่ระบุไว้เป็นอย่างอื่น

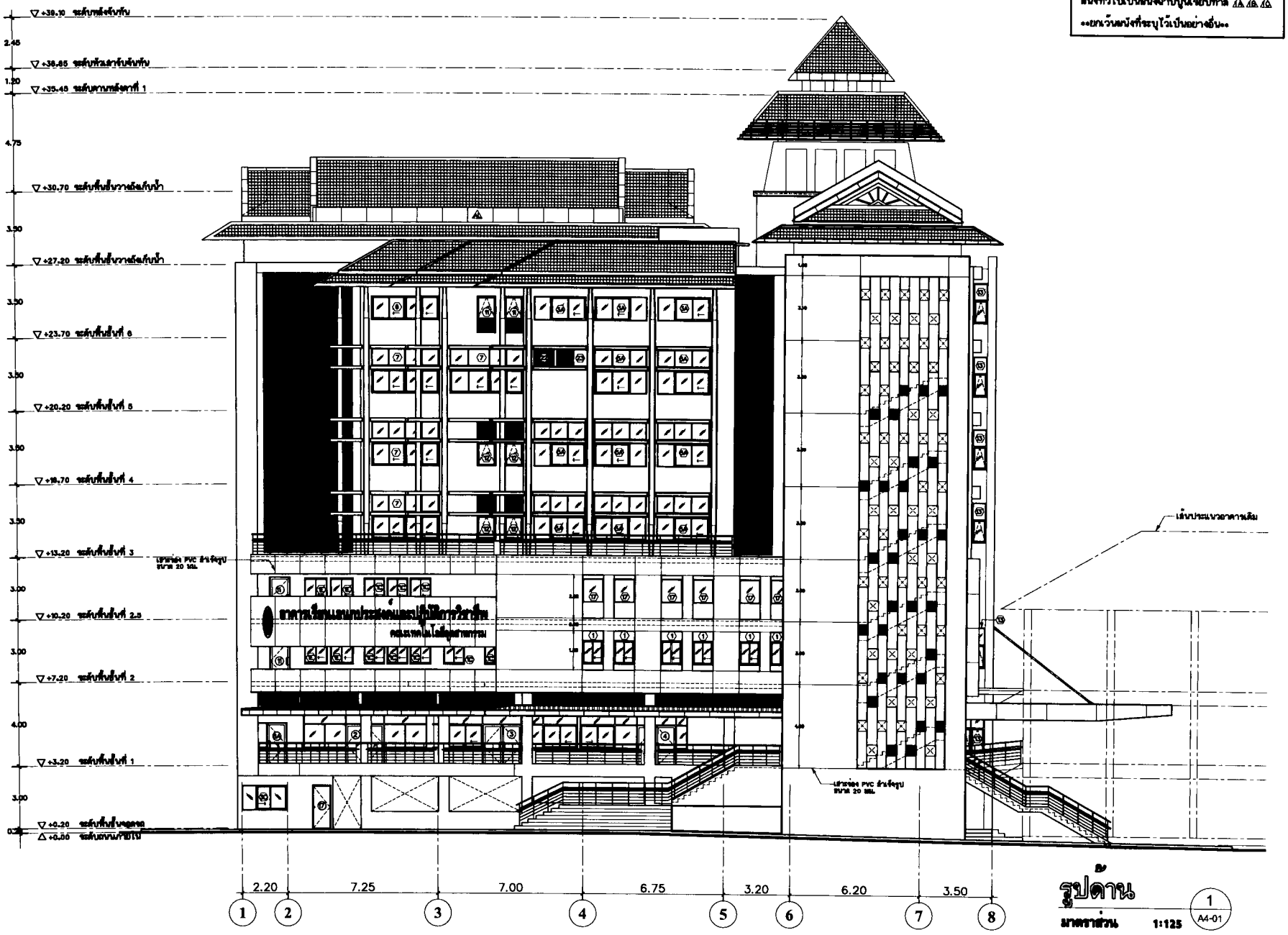

รูปด้าน

มาตราส่วน 1:125

1 / A4-01

P.M. DESIGN CO.,LTD

มาตราส่วน	1: 125
หมายเลขงาน	1509-11
หมายเลขแบบ	A4-01
REVISION	

Notice

These drowings are the property of P.M. Design Co.,Ltd. or Above Mentioned firm And not to be used or reproduced without specific permission.All the dimensions are based on figures given. Do not measure by scale.

หมายเหตุ

ผนังทั่วไปเป็นผนังอาบปูนเรียบทาสี ⚠ ⚠ ⚠

••ยกเว้นผนังที่ระบุไว้เป็นอย่างอื่น••

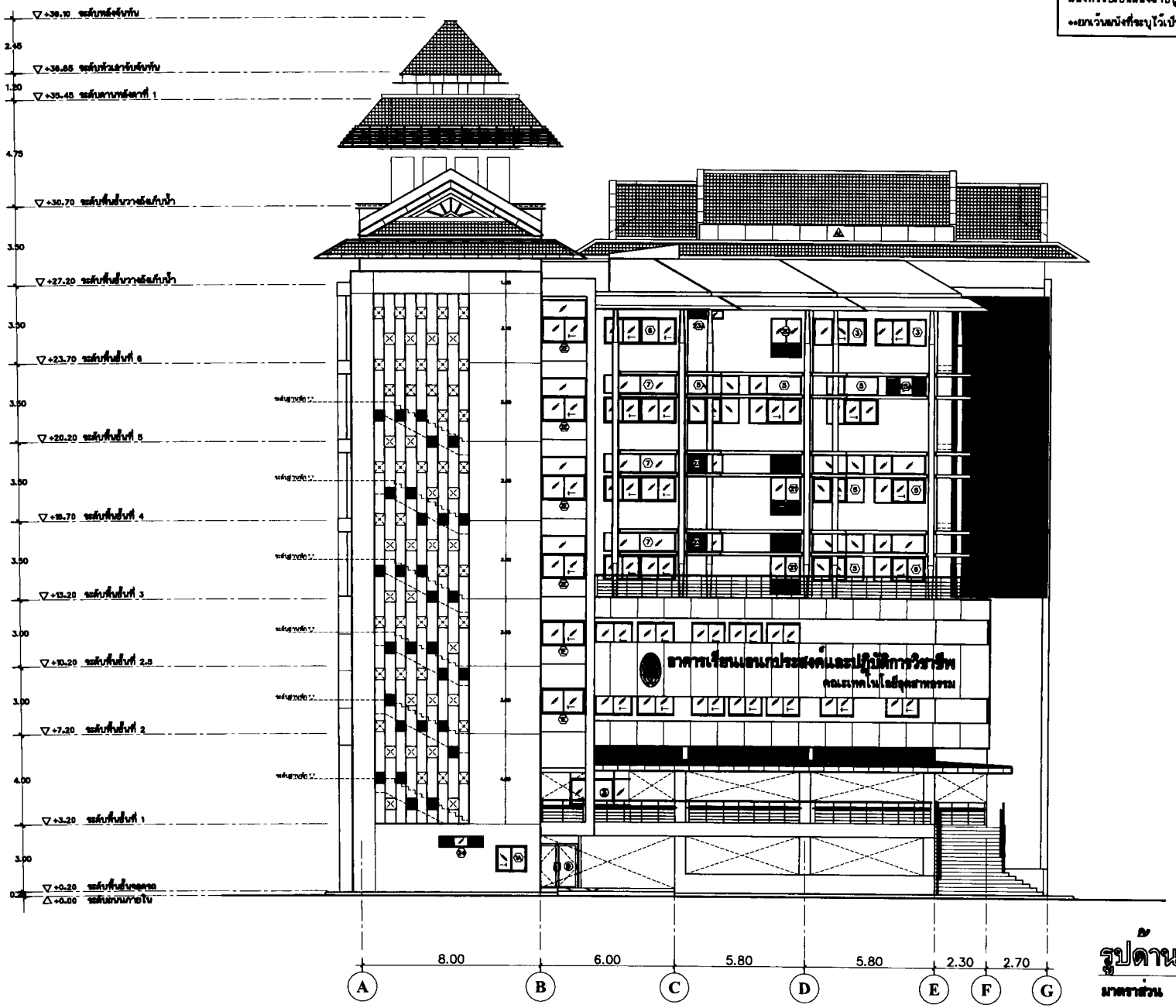

รูปด้าน 2 / A4-02

มาตราส่วน 1:125

มหาวิทยาลัยราชภัฏสกลนคร
Rajabhat Sakon Nakhon University

อาคารเรียนและประชุม
ห้องปฏิบัติการวิชาชีพ
คณะเทคโนโลยีอุตสาหกรรม
มหาสารคาม
ตำบลท่าขัว อำเภอเมือง
จังหวัดมหาสารคาม

มหาวิทยาลัยราชภัฏสกลนคร

มหาวิทยาลัยราชภัฏสกลนคร
ตำบลเมือง จังหวัดสกลนคร

P.M. DESIGN CO.,LTD

สุชาย ลิ้มสกุล ว.ส.ท. 530

สุนันท์ ลิ้มสกุล A.M. 13517

สุนทรา พรหมมี สถ. 2108

สุนทรี สุนโย กท. 940

สุนทรา ทองดา กท. 39939

สุนทร เทศ ลิ้มสกุล สถ. 212
กท. 3219

สุนทร สุนา A-ส.ท. 11427

สุนทรา ลิ้มสกุล ส.ท.

รูปด้าน 2

1:125

1509-11

A4-02

REVISION

Notice

These drawings are the property of P.M. Design Co.,Ltd. or Above Mentioned Firm And not to be used or reproduced without specific permission.All the dimensions are based on figures given. Do not measure by scale.

หมายเหตุ

หลังทั่วไปเป็นผนังอาคารปูนเรียบทาสี ⚠ ⚠ ⚠

••ยกเว้นผนังที่ระบุไว้เป็นอย่างอื่น••

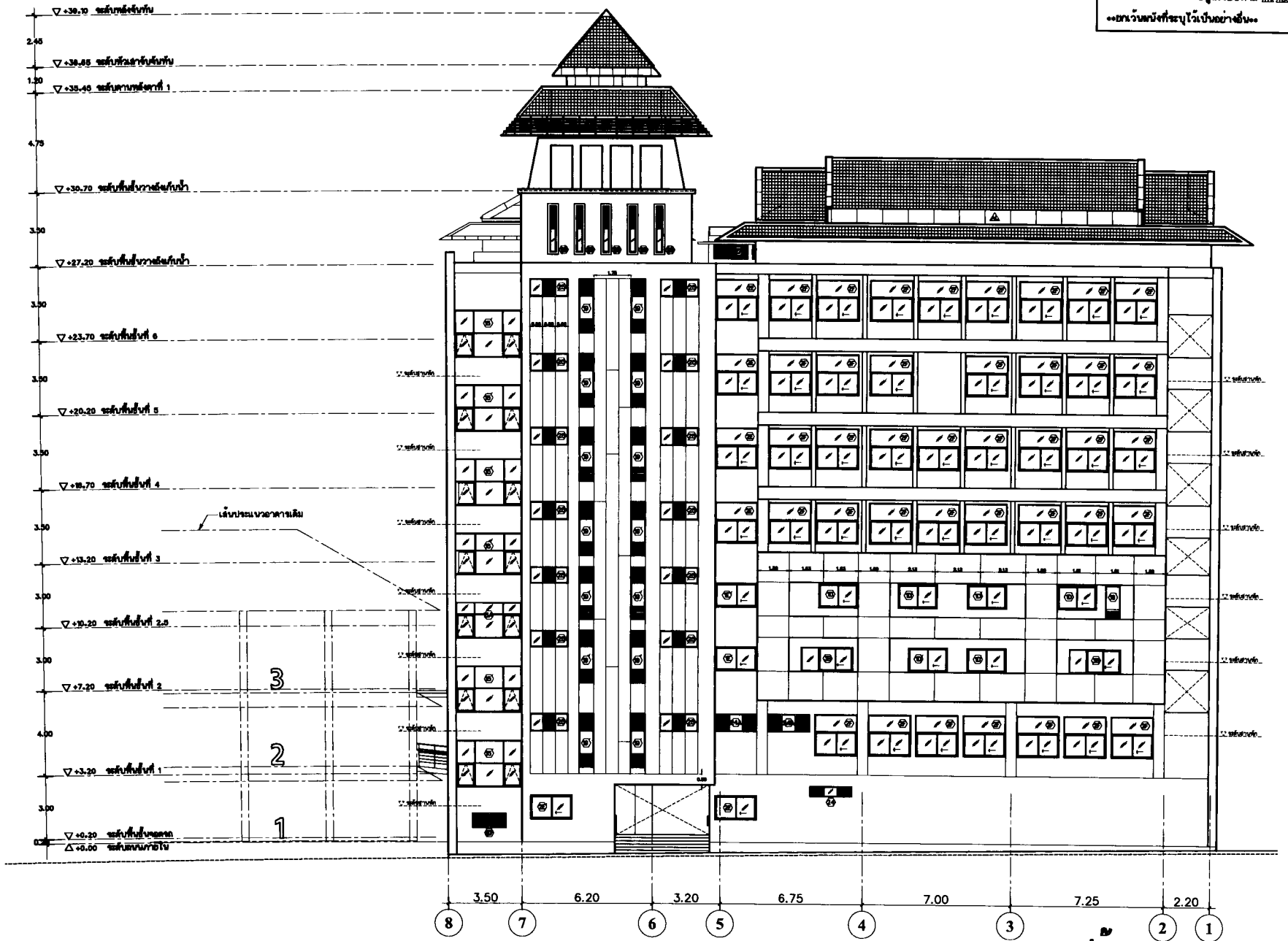

รูปด้าน

มาตราส่วน 1:125

3
A4-03

R.M.DESIGN CO.,LTD

รูปด้าน 3

1:125

1509-11

A4-03

REVISION

Notice

These drawings are the property of P.M. Design Co.,Ltd. or Above Mentioned Firm And not to be used or reproduced without specific permission.All the dimensions are based on figures given. Do not measure by scale.

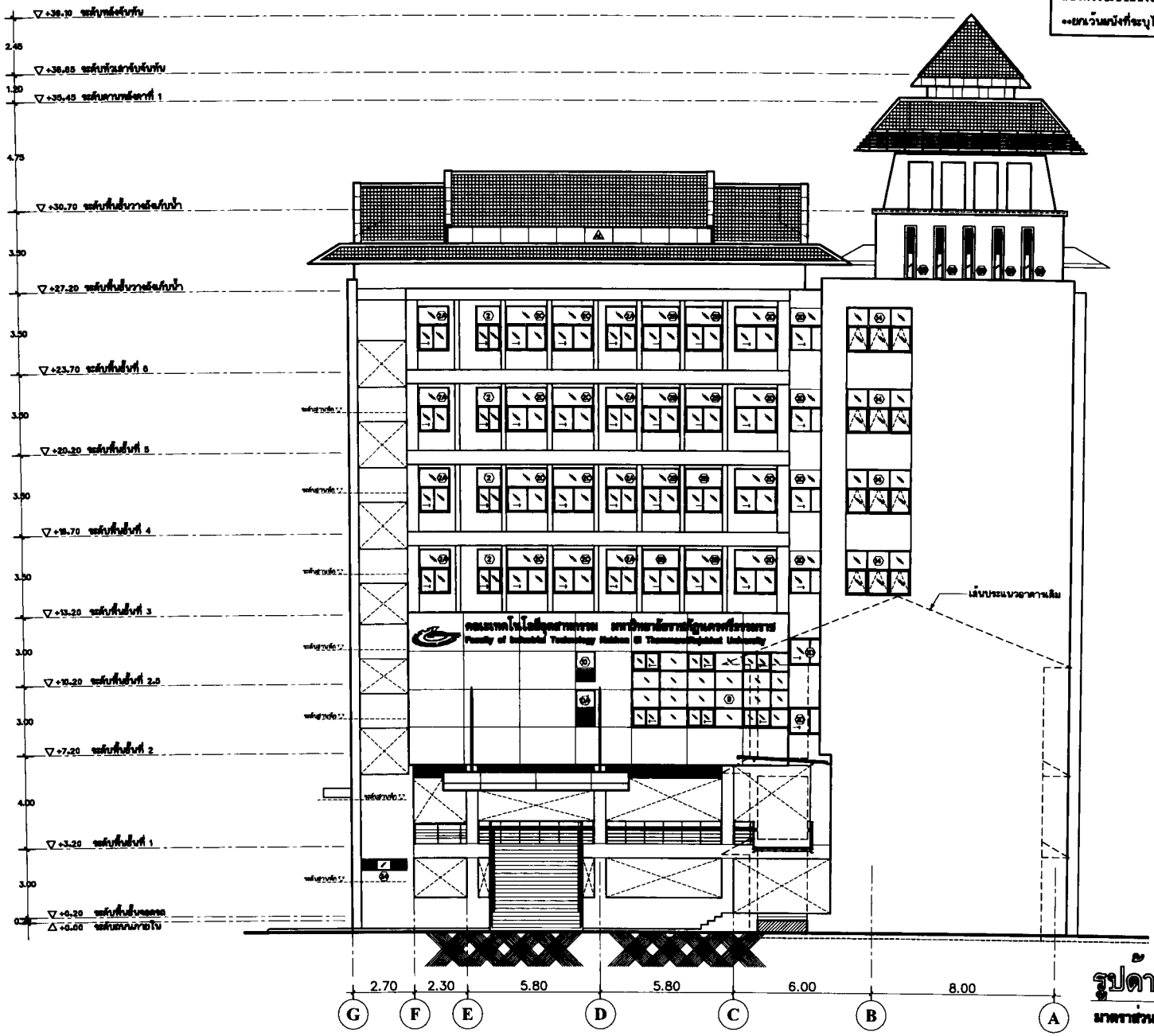

P.M. DESIGN CO.,LTD

รูปด้าน 4

1: 125

1509-11

A4-04

REVISION

Notice

These drawings are the property of P.M. Design Co.,Ltd. or Above Mentioned Firm And not to be used or reproduced without specific permission.All the dimensions are based on figures given. Do not measure by scale.

หมายเหตุ

ผนังทั่วไปเป็นผนังอาคารปูนเรียบทาสี ⚠ ⚠ ⚠

••ยกเว้นผนังที่ระบุไว้เป็นอย่างอื่น••

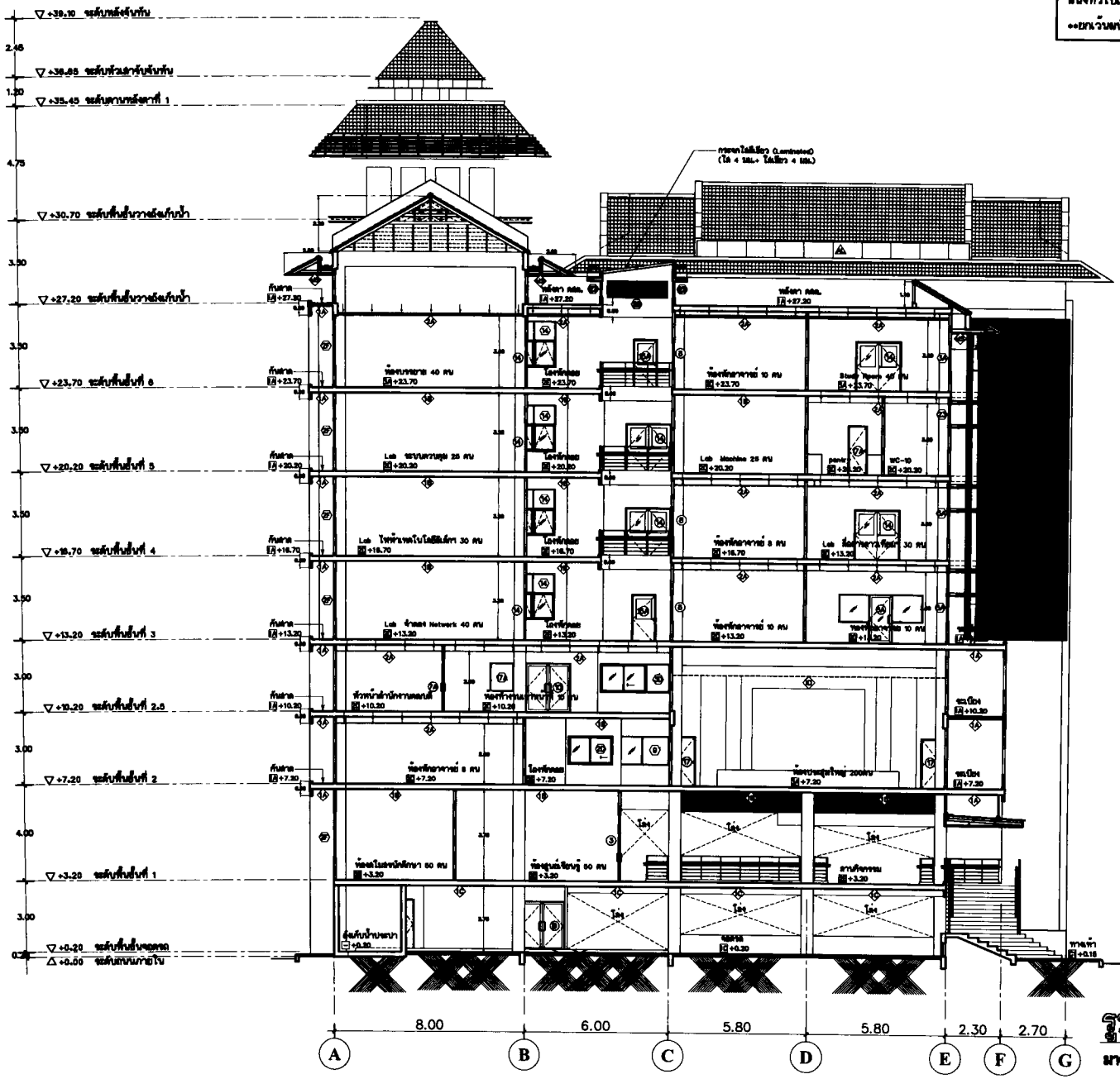

รูปตัด

มาตราส่วน 1:125

A5-01

มหาวิทยาลัยราชภัฏสกลนคร	
สาขาวิชาสถาปัตยกรรม คณะเทคโนโลยีอุตสาหกรรม มหาวิทยาลัยราชภัฏสกลนคร ตำบลเชียงเครือ อำเภอเมือง จังหวัดสกลนคร	
เจ้าของโครงการ	มหาวิทยาลัยราชภัฏสกลนคร
ที่ตั้งโครงการ	มหาวิทยาลัยราชภัฏสกลนคร ตำบลเชียง จังหวัดสกลนคร
P.M. DESIGN CO.,LTD	
สถาปนิก	สุเมธ ลีลาธรรม ว.ส.ท. 530
	สุนิตย์ ลีลาธรรม ส.ถ. 13517
วิศวกรโยธา	สุเมธ ศรีใส ว.ส. 2108
วิศวกรไฟฟ้า	สุเมธ ชุมจิ วส. 910
	สุเมธา แสงสว่าง วส. 33838
วิศวกรสิ่งแวดล้อมและผู้ควบคุม	สุเมธ ศรีใส ว.ส. 212 สก. 3219
เขียนแบบ	สุเมธ สุเมธ ส.ถ. 11427
	สุเมธา ลีลาธรรม ส.ถ.
แบบที่	รูปตัด A
มาตราส่วน	1:125
หมายเลขงาน	1509-11
หมายเลขแบบ	A5-01
REVISION	

Notice

These drawings are the property of P.M. Design Co.,Ltd. or Above Mentioned firm And not to be used or reproduced without specific permission.All the dimensions are based on figures given. Do not measure by scale.

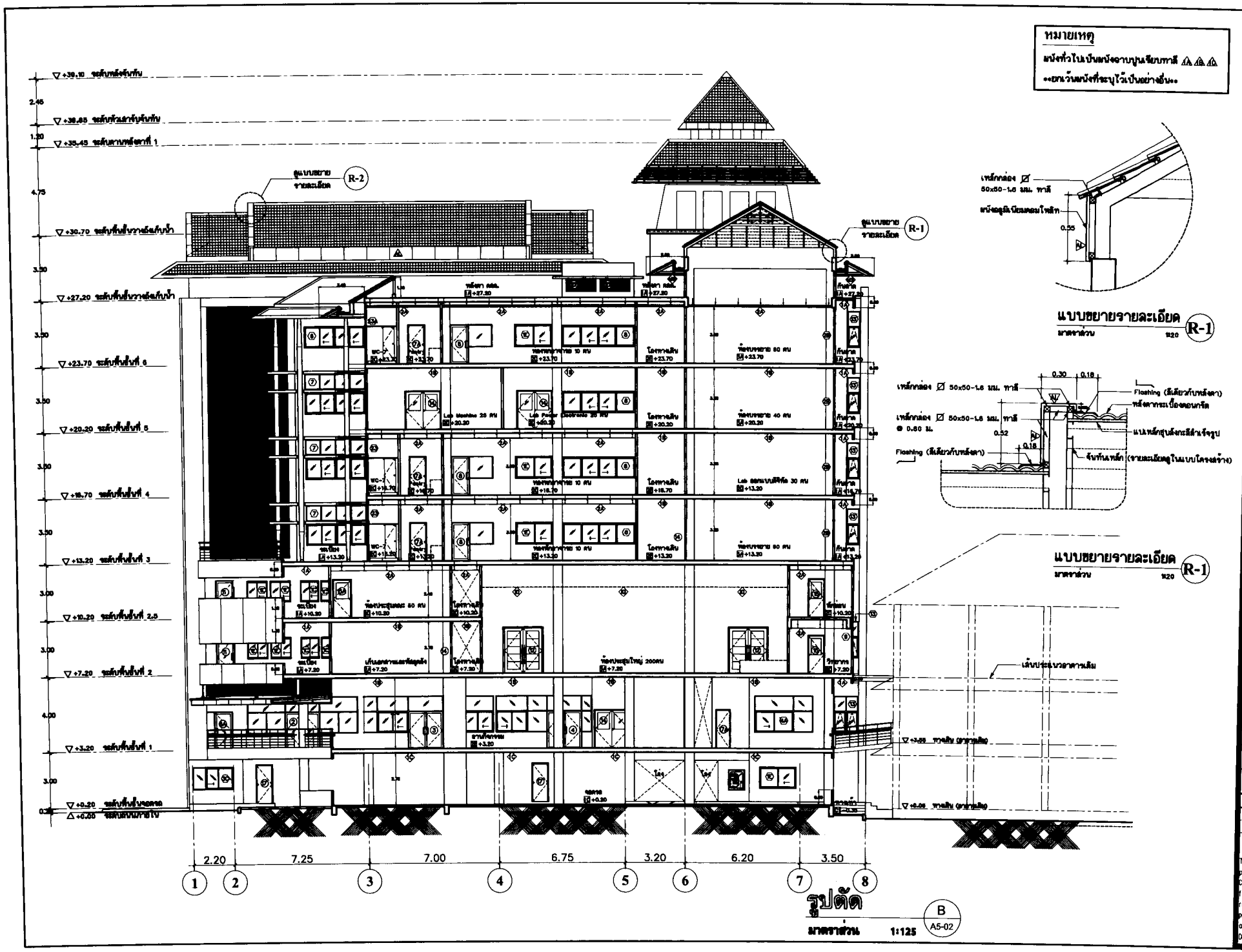

P.M. DESIGN CO.,LTD

รูปตัด A

1: 125

1509-11

A5-02

REVISION

Notice

These drawings are the property of P.M. Design Co.,Ltd. or Above Mentioned firm And not to be used or reproduced without specific permission.All the dimensions are based on figures given. Do not measure by scale.

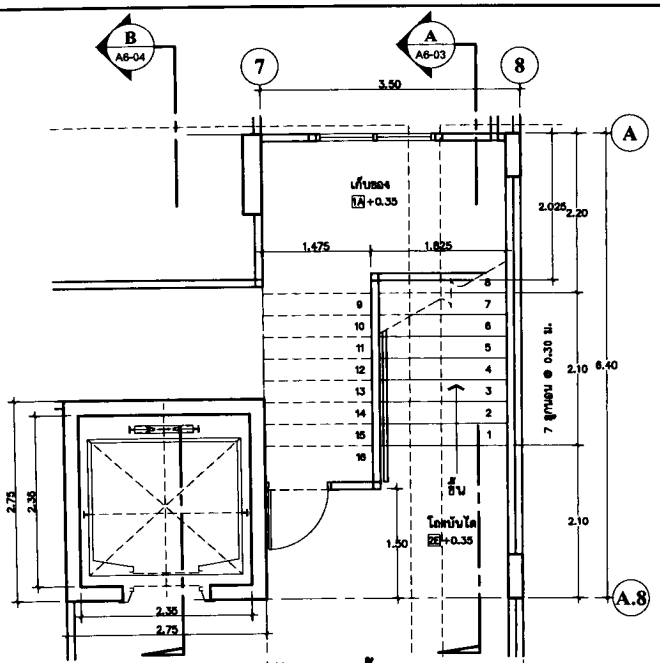

แปลนขยายบันได-LIFT ชั้นจอดรถ ST-1

มาตราส่วน 1:50 A6-01

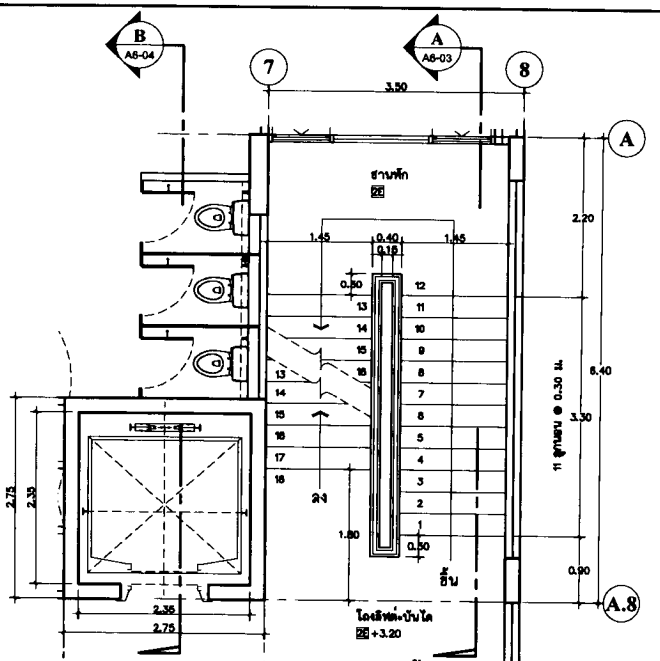

แปลนขยายบันได-LIFT ชั้น 1 ST-1

มาตราส่วน 1:50 A6-01

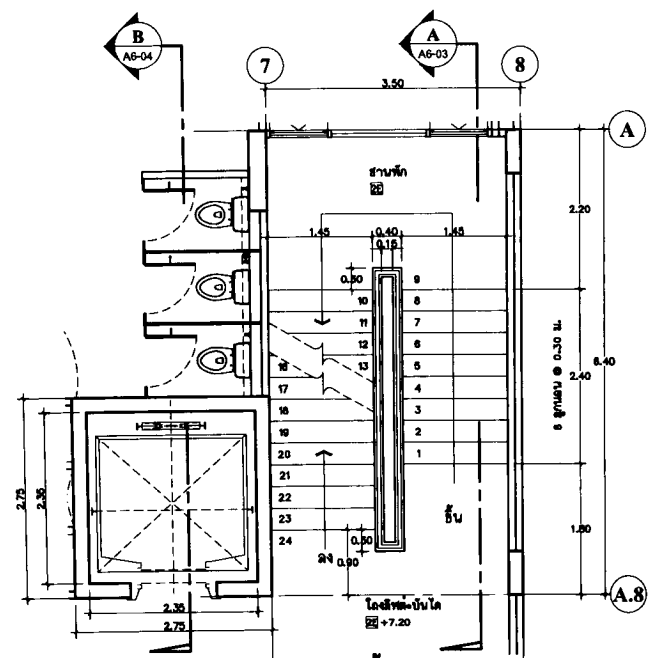

แปลนขยายบันได-LIFT ชั้น 2 ST-1

มาตราส่วน 1:50 A6-01

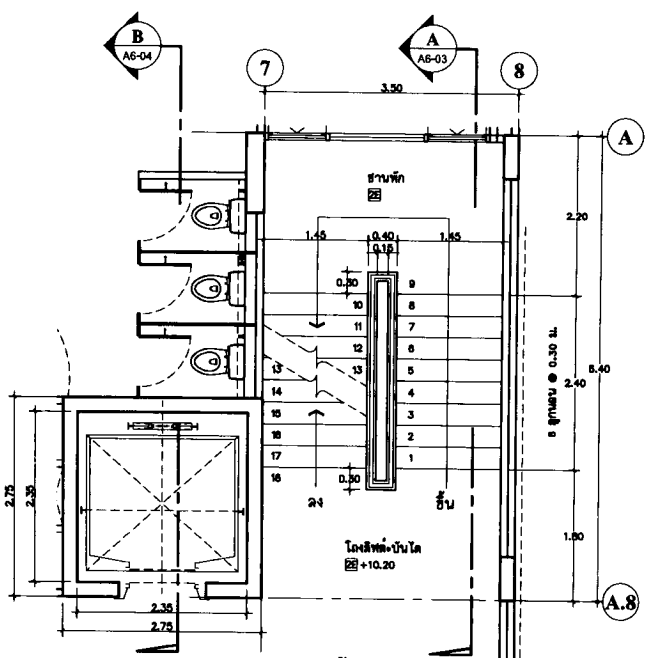

แปลนขยายบันได-LIFT ชั้น 2.5 ST-1

มาตราส่วน 1:50 A6-01

P.M.DESIGN CO.,LTD

แบบขยายบันได

ST-1

1: 50

1509-11

A6-01

REVISION

Notice

These drawings are the property of P.M. Design Co.,Ltd. or Above Mentioned Firm And not to be used or reproduced without specific permission.All the dimensions are based on figures given. Do not measure by scale.

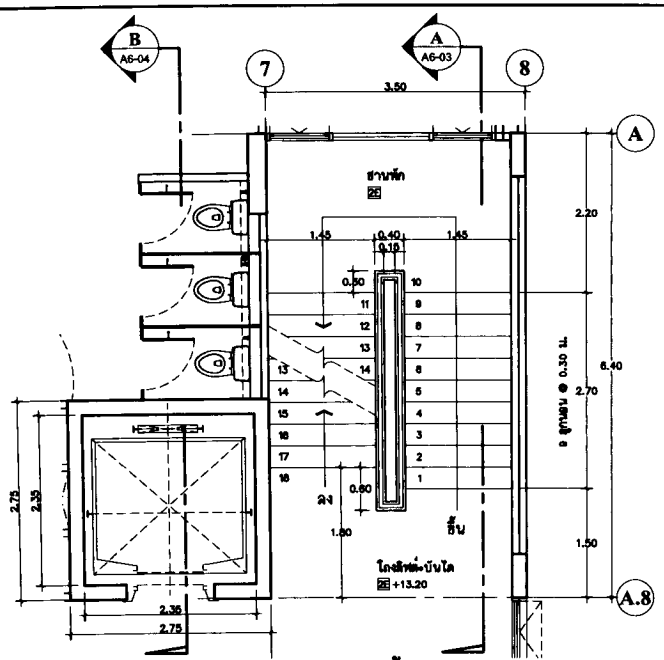

แปลนขยายบันได-LIFT ชั้น 3 ST-1

มาตราส่วน 1:50 A6-02

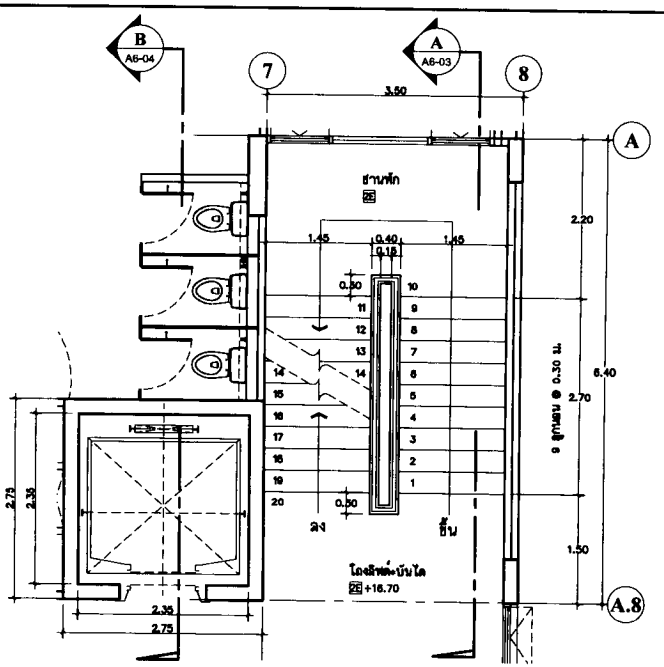

แปลนขยายบันได-LIFT ชั้น 4-5 ST-1

มาตราส่วน 1:50 A6-02

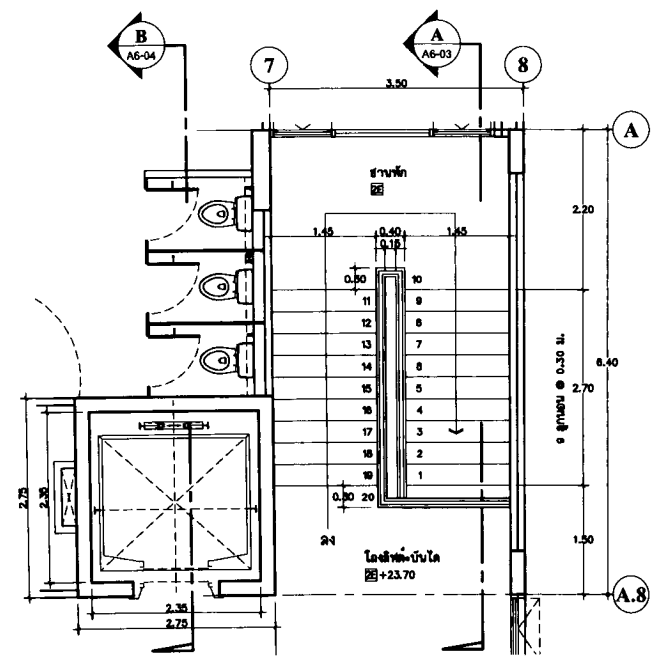

แปลนขยายบันได-LIFT ชั้น 6 ST-1

มาตราส่วน 1:50 A6-02

P.M. DESIGN CO.,LTD

แบบขยายบันได

ST-1

1: 50

1509-11

A6-02

REVISION

Notice

These drawings are the property of P.M. Design Co.,Ltd. or Above Mentioned Firm And not to be used or reproduced without specific permission.All the dimensions are based on figures given. Do not meosure by scale.

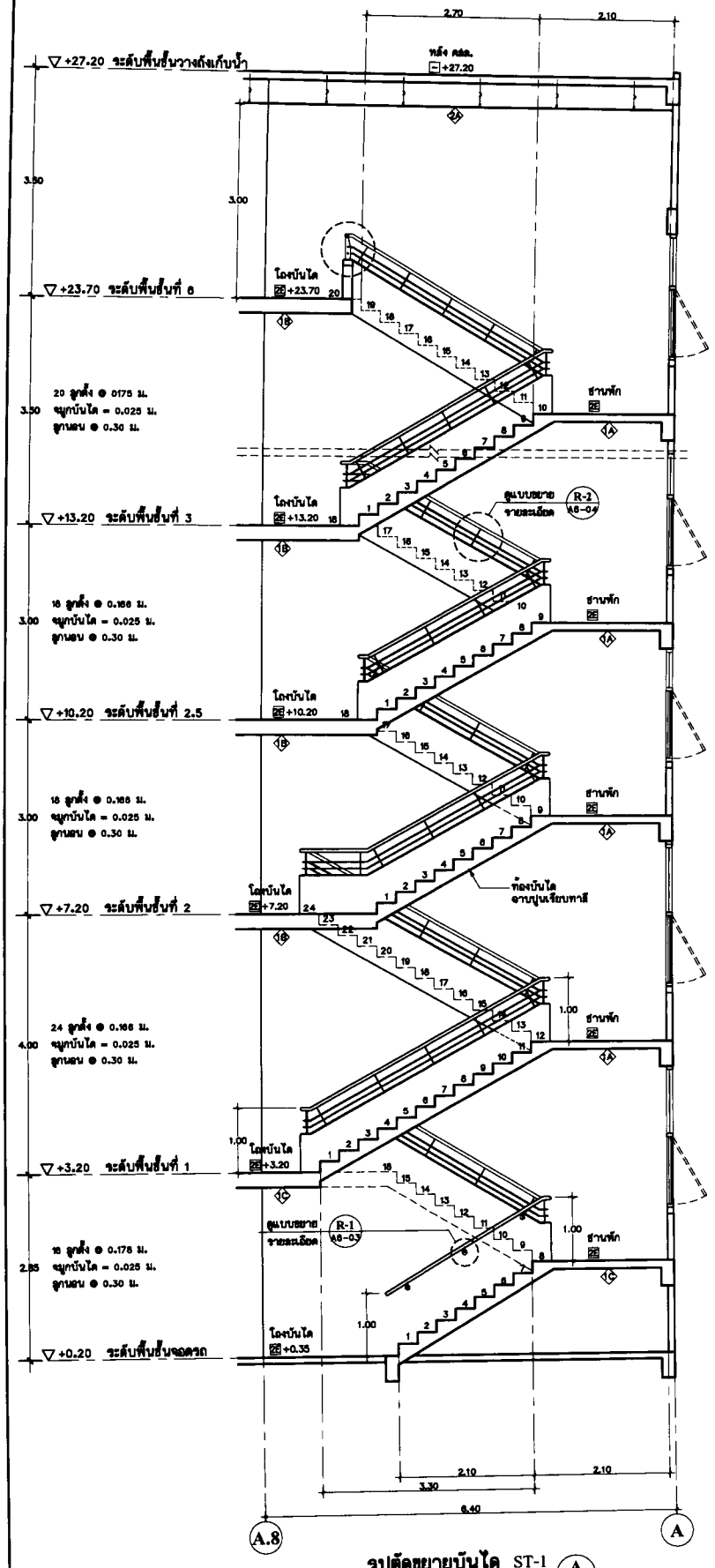

รูปตัดขยายบันได ST-1 (A)

มาตราส่วน 1:50 A6-03

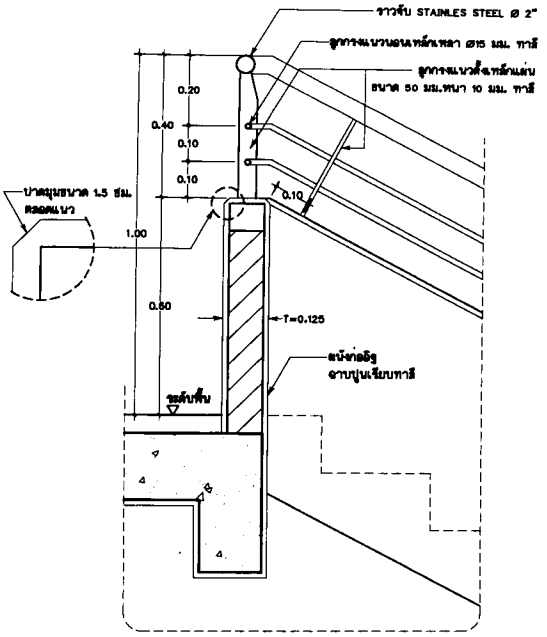

แบบขยายราวบันได R-2

มาตราส่วน 1:10 A6-01

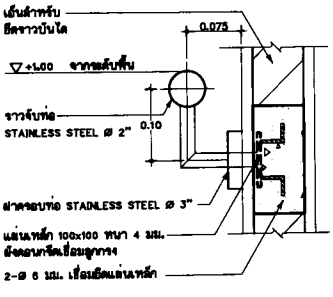

แบบขยายราวบันได R-1

มาตราส่วน 1:20 A6-03

Notice
These drawings are the property of P.M. Design Co.,Ltd. or Above Mentioned firm And not to be used or reproduced without specific permission.All the dimensions are based on figures given. Do not measure by scale.

REVISION

A6-03

1:50

1509-11

แบบขยายบันได ST-1

P.M. DESIGN CO.,LTD.

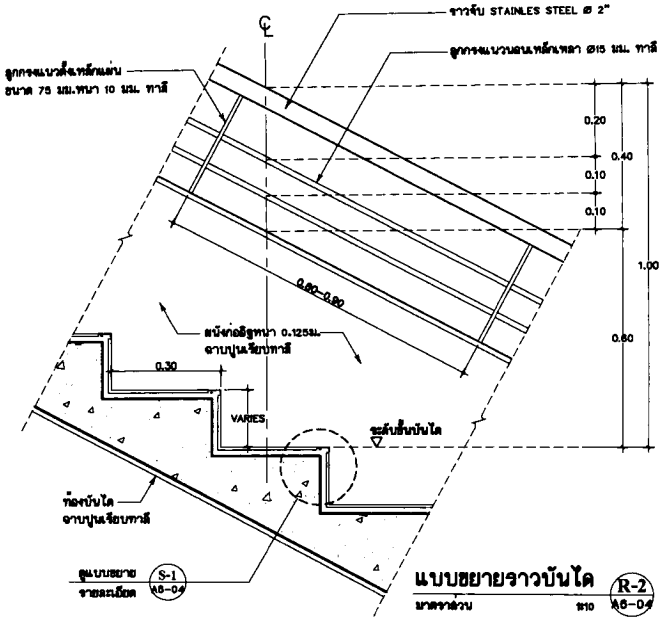

แบบขยายราวบันได R-2 A6-04

มาตราส่วน 1:10

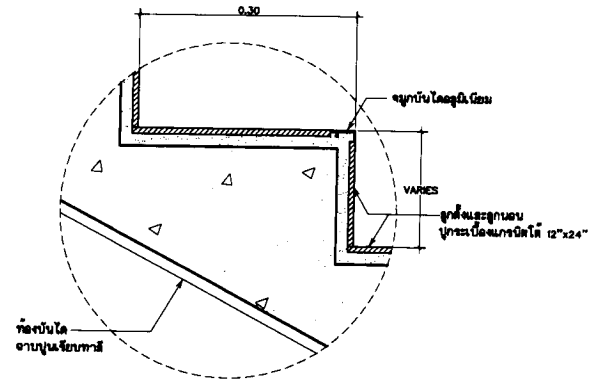

แบบขยายขั้นบันได S-1 A6-04

มาตราส่วน 1:5

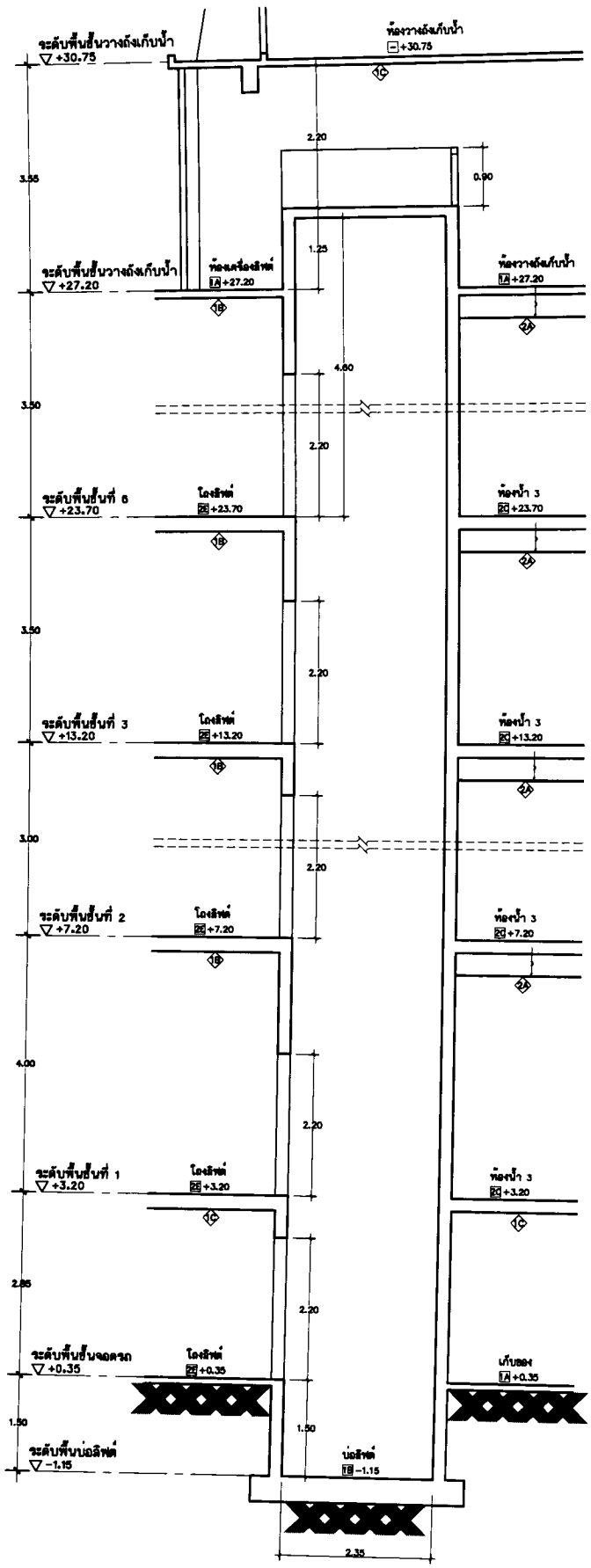

รูปตัดขยายบันได LIFT B A6-04

มาตราส่วน 1:50

P.M. DESIGN CO.,LTD

ผู้ตรวจ: สิทธิกรณ์ ว.ส.ท. 530

ผู้ตรวจ: สิทธิกรณ์ ก.ส.ท. 13517

ผู้ตรวจ: ศรีพิมพ์ ส.ท. 2105

ผู้ตรวจ: ทองเกิด ส.ท. 3538

ผู้ตรวจ: ทองเกิด ส.ท. 212 ส.ท. 3219

ผู้ตรวจ: ทองเกิด ส.ท. 11427

ผู้ตรวจ: ทองเกิด ส.ท.

แบบขยายบันได
ST-1, LIFT

1: 50

1509-11

A6-04

REVISION

Notice

These drawings are the property of P.M. Design Co.,Ltd. or Above Mentioned firm And not to be used or reproduced without specific permission.All the dimensions are based on figures given. Do not measure by scale.

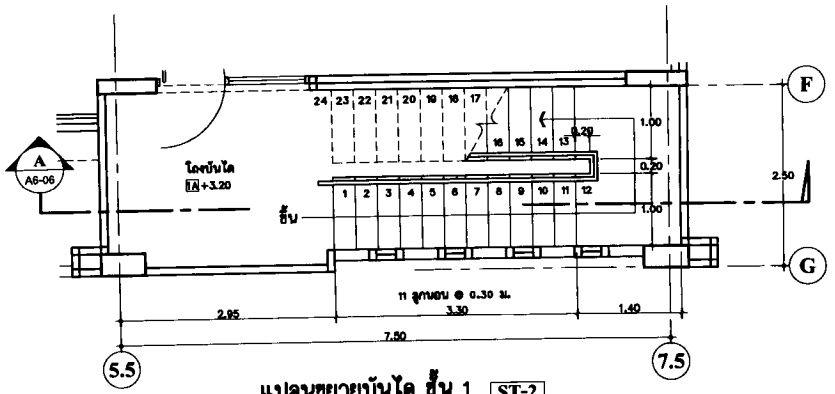

แปลนขยายบันได ชั้น 1 ST-2
มาตราส่วน 1:50 A6-05

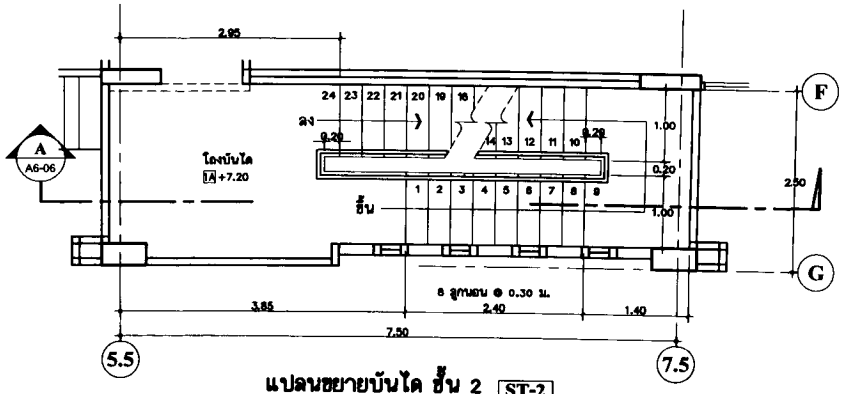

แปลนขยายบันได ชั้น 2 ST-2
มาตราส่วน 1:50 A6-05

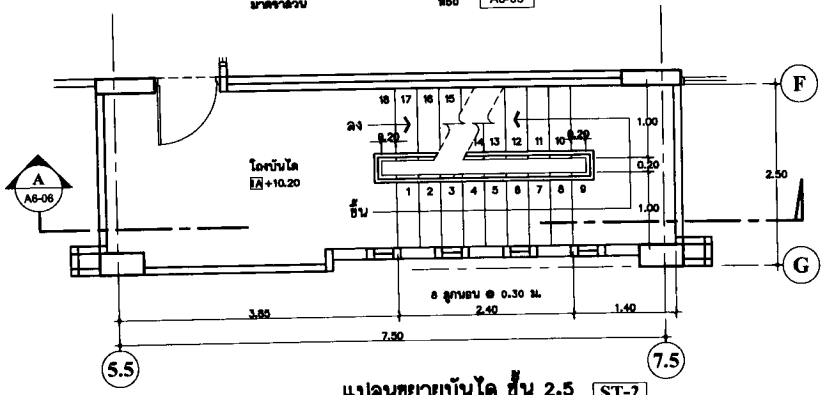

แปลนขยายบันได ชั้น 2.5 ST-2
มาตราส่วน 1:50 A6-05

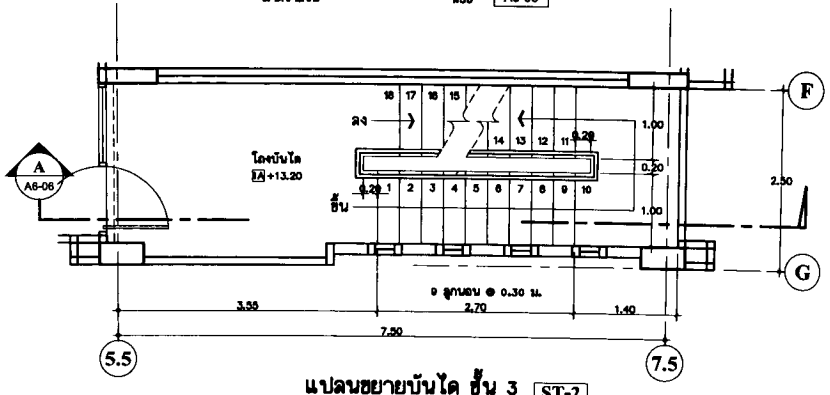

แปลนขยายบันได ชั้น 3 ST-2
มาตราส่วน 1:50 A6-05

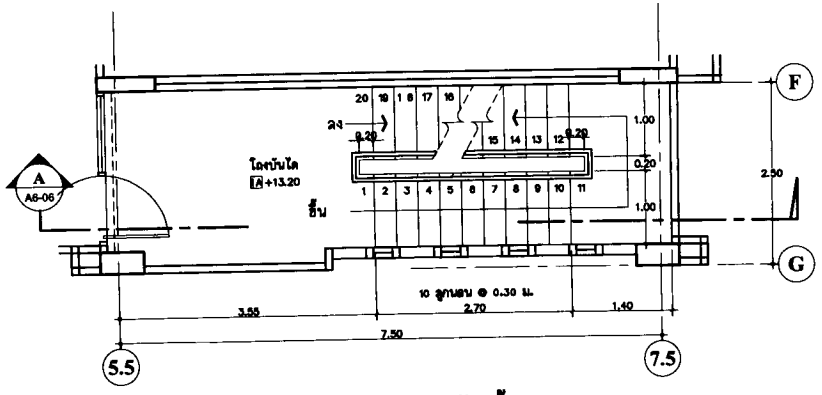

แปลนขยายบันได ชั้น 4-5 ST-2
มาตราส่วน 1:50 A6-05

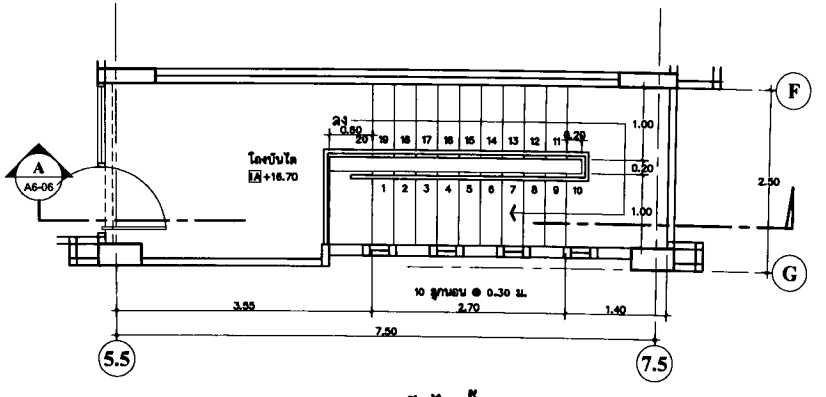

แปลนขยายบันได ชั้น 6 ST-2
มาตราส่วน 1:50 A6-05

หมายเหตุ
บันได ST-2 รายละเอียดวัสดุเหมือนกับ
บันได ST-2A

P.M. DESIGN CO.,LTD

แบบขยายบันได
ST-1

1: 50

1509-11

A6-05

REVISION

Notice
These drawings are the property of P.M. Design Co.,Ltd. or Above Mentioned Firm And not to be used or reproduced without specific permission.All the dimensions are based on figures given. Do not measure by scale.