มหาวิทยาลัยราชภัฏนครศรีธรรมราช

โครงการปรับปรุงถนนรอบศูนย์วัฒนธรรม

งานอาคารสถานที่และภูมิทัศน์

มหาวิทยาลัยราชภัฏนครศรีธรรมราช

ลงชื่อ.....ประธานกรรมการ
ลงชื่อ.....กรรมการ
ลงชื่อ.....กรรมการ
ลงชื่อ.....กรรมการ
ลงชื่อ.....กรรมการ
ลงชื่อ.....กรรมการ
ลงชื่อ.....กรรมการและเลขานุการ

INDEX OF DRAWINGS

DWG. NO.	DESCRIPTION	REVISION 0	1	2
ARCHITECTURAL DRAWINGS				
A0-01	สารบัญแบบ แผนที่โดยสังเขป	●		
A0-02	สัญลักษณ์มาตรฐาน	●		
A1-01	แผนที่โดยสังเขป	●		
A2-01	แบบแสดงรายละเอียดงานรื้อถอน	●		
A2-02	แปลนปรับปรุง	●		
A2-03	แปลน (แสดงระยะแอสฟัลท์ติกคอนกรีต)	●		
A2-04	แปลนระบบระบายน้ำ	●		
A2-05	แปลนลานจอดรถมอเตอร์ไซด์	●		
A2-06	แปลนงานปรับปรุงทางเท้า	●		
A2-07	แบบขยายเส้นและสัญลักษณ์จราจร	●		
A2-08	แบบขยายอื่นๆ	●		
S-01	แบบขยายงานปูผิวจราจรแอสฟัลท์ติกคอนกรีต	●		
S-02	แบบขยายงานโครงสร้างไหล่ทาง คสล	●		
S-03	แบบขยายงานโครงสร้างพื้นทางเท้า คสล	●		
EE-01	แปลนระบบไฟฟ้าส่องสว่าง	●		

DWG. NO.	DESCRIPTION	REVISION 0	1	2
ARCHITECTURAL DRAWINGS				

DWG. NO.	DESCRIPTION	REVISION 0	1	2
BUILT IN DRAWINGS				

LOCATION MAP

ทิศเหนือ

เจ้าของโครงการ : มหาวิทยาลัยราชภัฏนครศรีธรรมราช

ที่ตั้งโครงการ : เลขที่ 1 ตำบล ท่างิ้ว อำเภอเมืองนครศรีธรรมราช นครศรีธรรมราช 80280

หมายเหตุ

ให้ใช้พัสดุส่งเสริมการผลิตภายในประเทศไม่น้อยกว่าร้อยละ 60 ของพัสดุที่ใช้ในงานก่อสร้าง โดยใช้เหล็กหรือเหล็กกล้าที่เป็นพัสดุส่งเสริมการผลิตภายในประเทศก่อน ซึ่งต้องไม่น้อยกว่าร้อยละ 90 ของปริมาณเหล็กหรือเหล็กกล้าที่ใช้ในงานก่อสร้างทั้งหมดในครั้งนั้น หากการใช้เหล็กหรือเหล็กกล้าแล้วยังไม่ครบร้อยละของมูลค่าที่กำหนดให้ใช้พัสดุส่งเสริมการผลิตภายในประเทศ ให้หน่วยงานของรัฐใช้พัสดุส่งเสริมการผลิตในประเทศประเภทอื่นเพื่อให้ครบร้อยละ 60

ลงชื่อ.....ประธานกรรมการ
ลงชื่อ.....กรรมการ
ลงชื่อ.....กรรมการ
ลงชื่อ.....กรรมการ
ลงชื่อ.....กรรมการ
ลงชื่อ.....กรรมการ
ลงชื่อ.....กรรมการและเลขานุการ

มหาวิทยาลัยราชภัฏนครศรีธรรมราช

PROJECT NAME : โครงการปรับปรุงถนนรอบศูนย์วัฒนธรรม	PROJECT ARCHITECT : นายอำพล ดวงฉิม ภ-สถ 22502	PROJECT MANAGER :	DRAWNING TITLE :	SCALE : 1:100	SHEET No : A0-01
LOCATION : มหาวิทยาลัยราชภัฏนครศรีธรรมราช 1 หมู่ 4 ตำบลท่างิ้ว อำเภอเมือง จังหวัดนครศรีธรรมราช	STRUCTURE ENGINEER : นายก่อกานต์ ประเสริฐ ภย30270			PLOT DATE : 10/Apr/2025	
OWNER & ADDRESS : มหาวิทยาลัยราชภัฏนครศรีธรรมราช				DRAWNING BY : นายอำพล ดวงฉิม	

DRAWING SYMBOL

SYMBOL	DESCRIPTION	
	ผนัง คสล	REINFORCE CONCRETE WALL
	ผนังก่ออิฐมอญครึ่งแผ่น	1/2 BLOCK BRICK WALL
	ผนังก่ออิฐมอญเต็มแผ่นหรือเต็มเสา	FULL BLOCK BRICK WALL
	ผนังก่ออิฐบล็อค 15 ซม	CONCRETE BLOCK WALL 15 cm.
	ผนังก่ออิฐบล็อค 9 ซม	CONCRETE BLOCK WALL 9 cm.
	ผนังสำเร็จรูป	PREFABRICATION WALL (PANEL)
	ผนังก่ออิฐบล็อคชนิดระบายอากาศ	CONCRETE BLOCK WALL W/VENT
	ผนังยิปซัมบอร์ด	GYBSUM BOARD OR PLYWOOD WALL
	ผนังไม้	WOOD PANEL
	ไม้ไม่ไส	ROUGH WOOD
	สัญลักษณ์ราวกันตก	
	เหล็ก	METAL / STEEL
D	ประตูบานเปิดเดียว	SINGLE OPEN DOOR
D	ประตูบานเปิดคู่	DOUBLE OPEN DOOR
D	ประตูบานเลื่อนคู่	SLIDING DOOR
D	ประตูบานเลื่อนสลับ	SLIDING DOOR
D	ประตูบานเฟี้ยม	FOLDED DOOR
D	ประตูบานสวิง	SWINGING DOOR
W	หน้าต่างบานเปิดเดียว	SWINGING DOOR
W	หน้าต่างบานเลื่อนคู่	SLIDING WINDOW
W	หน้าต่างบานเลื่อนสลับ	SLIDING WINDOW
W	หน้าต่างบานเกล็ด	LOUVER WINDOW
W	หน้าต่างบานกระทุ้ง	PIVOT WINDOW
W	หน้าต่างกระจกติดตาย	FIX. WINDOW
0000	ระยะห่างจากศูนย์กลางถึงศูนย์กลาง	DIMENSION FROM CENTER TO CENTER
0000	ระยะห่างจากศูนย์กลางถึงริม	DIMENSION FROM CENTER TO EDGE

SYMBOL	DESCRIPTION	
0000	ระยะห่างจากริมถึงริม	DIMENSION FROM EDGE TO EDGE
F0	วัสดุปูพื้น	FLOOR MATERAIL
0	วัสดุกรุผนัง	WALL MATERAIL
C0	วัสดุฝ้าเพดาน	CEILING MATERAIL
XX.0	วัสดุอื่นๆ	ORTHER MATERAIL
0	แสดงผนังภายในทั้ง 4 ด้าน	
ระดับ 0.00	ค่าระดับในรูปตัดและรูปด้าน	FLOOR LEVEL IN ELEVATION AND SECTION
UP/DN	ทิศทางการขึ้น/ลงบันได	UP OR DOWN STAIR DIRECTION
	แนวเขตที่ดิน	UP OR DOWN STAIR DIRECTION
	หลักหมุดที่ดิน	
	แสดงส่วนที่มองไม่เห็น/ส่วนที่ปกคลุม	CONSTRUCTION BEYOND
	แสดงการเปลี่ยนระดับ	STEP LINE
XXXXXX	แสดงการบอกสิ่งต่างๆ	
XXXXX ℄	แนวศูนย์กลางพิกัด	CENTER LINE
	เส้นแสดงแนวตัด	
	สัญลักษณ์แสดงจุดอ้างอิง	BENCHMARK
N	สัญลักษณ์แสดงทิศเหนือ	
	ดิน	GROUND
X X-XX	เครื่องหมายแสดงรูปด้านภายนอก	ELEVATION DIRETION EXTERIOR
X	สัญลักษณ์เส้นเสา	GRID LINE
ดูแบบขยาย X X-XX	แสดงแบบขยาย	SEE DETAIL
X X-XX	สัญลักษณ์แสดงแนวตัด	

SYMBOL	DESCRIPTION	
	ทราย, ปูนทราย, ปูนทรายปรับระดับ	
	คอนกรีต	
	ไม้อัด	
	หินภูเขา (รูปด้าน)	
	หินภูเขา (รูปตัด)	
	หินอ่อน/หินแกรนิต (รูปตัด)	
	ไม้ไสเรียบ (รูปด้าน)	
	ไม้ไสเรียบ (รูปตัด)	
	กระจกใส (รูปด้าน)	
	กระจกฝ้า (รูปด้าน)	

ABBREVIATION

ABBREVIATION	DESCRIPTION	ABBREVIATION	DESCRIPTION	ABBREVIATION	DESCRIPTION
A. BOLTR	ANCHOR BOLT	MAX.	MAXIMUM	"	INCHES
A/C	AIR CONDITIONING	MECH.	MECHANICAL	<|	NOT LESS THAN
ALUM.	ALUMINIUM	MIN.	MINIMUM	>|	NOT MORE THAN
ARCH.	ARCHITECTURAL	MM.	MILLIMETRE	ø	ROUND BAR OF DIAMETER
ASB.	ASBESTOS	N/A	NOT APPLICABLE	@	SPACING OR AT
BLDG.	BUILDING	NO.	NUMBER	℄	CENTER LINE
BL	POND/POOL BOTTOM LEVEL	OR EQ.	OR EQUIVALENT MATERIAL	&	AND
BTL.	BEAM TOP LEVEL	PL.	PLATE	O/C	ON CENTER
CB.	CONCRETE HOLLOW BLOCK	PLASTIC LAM.	PLASTIC LAMINATED		
CONC.	CONCRETE	PLY.WD.	PLYWOOD		
C.L.	CONCRETE LEVEL	R.	RADIUS		
COL.	COLUMN	R.C.	REINFORCED CONCRETE		
D.	DEPTH OR DEFORMED BAR	R.D.	ROOF DRAIN		
DET.	DETAIL	REF.	REFERENCE		
D.F.	DRINKING FOUNTAIN	RM.	ROOM		
DN.	DOWN	R.O.	ROUGH OPENING		
D.O.	DOOR OPENING	RTL.	ROOF TOP LEVEL		
ELEC.	ELECTRICAL	SIM.	SIMILAR		
ELEV.	ELEVATION	SPEC.	SPECIFICATION		
EQ.	EQUAL	STRUCT.	STRUCTURAL		
FAC.FIN.	FACTORY FINISH	STP.	STIRRUP		
F.D.	FLOOR DRAIN	STL.	STEEL		
FIN	FINISH	SUSP.	SUSPENDED		
N.I.C.	NOT IN CONTRACT	THK.	THICKNESS		
F.L.	FLOOR LEVEL	TYP.	TYPICAL		
GALV.	GALVANIZED	TW	TOP OF WALL		
G.L.	NEW GROUND LEVEL	W	WITH		
HD.WD.	HARD WOOD	W/O	WITHOUT		
HT.	HEIGHT	WD.	WOOD		
H.T.B.	HIGH-TENTION BOLT	W.O.	WINDOW OPENING		
LEV.	LEVEL	WL	WATER LEVEL		

ลงชื่อ.....ประธานกรรมการ
ลงชื่อ.....กรรมการ
ลงชื่อ.....กรรมการ
ลงชื่อ.....กรรมการ
ลงชื่อ.....กรรมการ
ลงชื่อ.....กรรมการ
ลงชื่อ.....กรรมการและเลขานุการ

มหาวิทยาลัยราชภัฏนครศรีธรรมราช

ROOM DESCRIPTION

ROOM NAME — ROOM NAME
ROOM NUMBER — 000
FLOOR LEVEL — 0.00

DRAWING NO. DESCRIPTION

AA01-02
- PAGE NO.
- DRAWING CATEGORY
- DRAWING TYPE
- BUILDING ZONE

มหาวิทยาลัยราชภัฏนครศรีธรรมราช	PROJECT NAME : โครงการปรับปรุงถนนรอบศูนย์วัฒนธรรม	PROJECT ARCHITECT : นายอำพล ดวงฉิม ภ-สถ 22502	PROJECT MANAGER :	DRAWNING TITLE :
	LOCATION : มหาวิทยาลัยราชภัฏนครศรีธรรมราช 1 หมู่4 ตำบลท่าจีน อำเภอเมือง จังหวัดนครศรีธรรมราช	STRUCTURE ENGINEER : นายก่อกานต์ ประเสริฐ ภย30270		
	OWNER & ADDRESS : มหาวิทยาลัยราชภัฏนครศรีธรรมราช			

SCALE :	SHEET No :
1:100	A0-02
PLOT DATE : 10/Apr/2025	
DRAWNING BY : นายอำพล ดวงฉิม	

เจ้าของโครงการ : มหาวิทยาลัยราชภัฏนครศรีธรรมราช

โครงการ : โครงการปรับปรุงถนนรอบศูนย์วัฒนธรรม

ที่ตั้งโครงการ : เลขที่ 1 ตำบล ท่างิ้ว อำเภอเมืองนครศรีธรรมราช นครศรีธรรมราช 80280

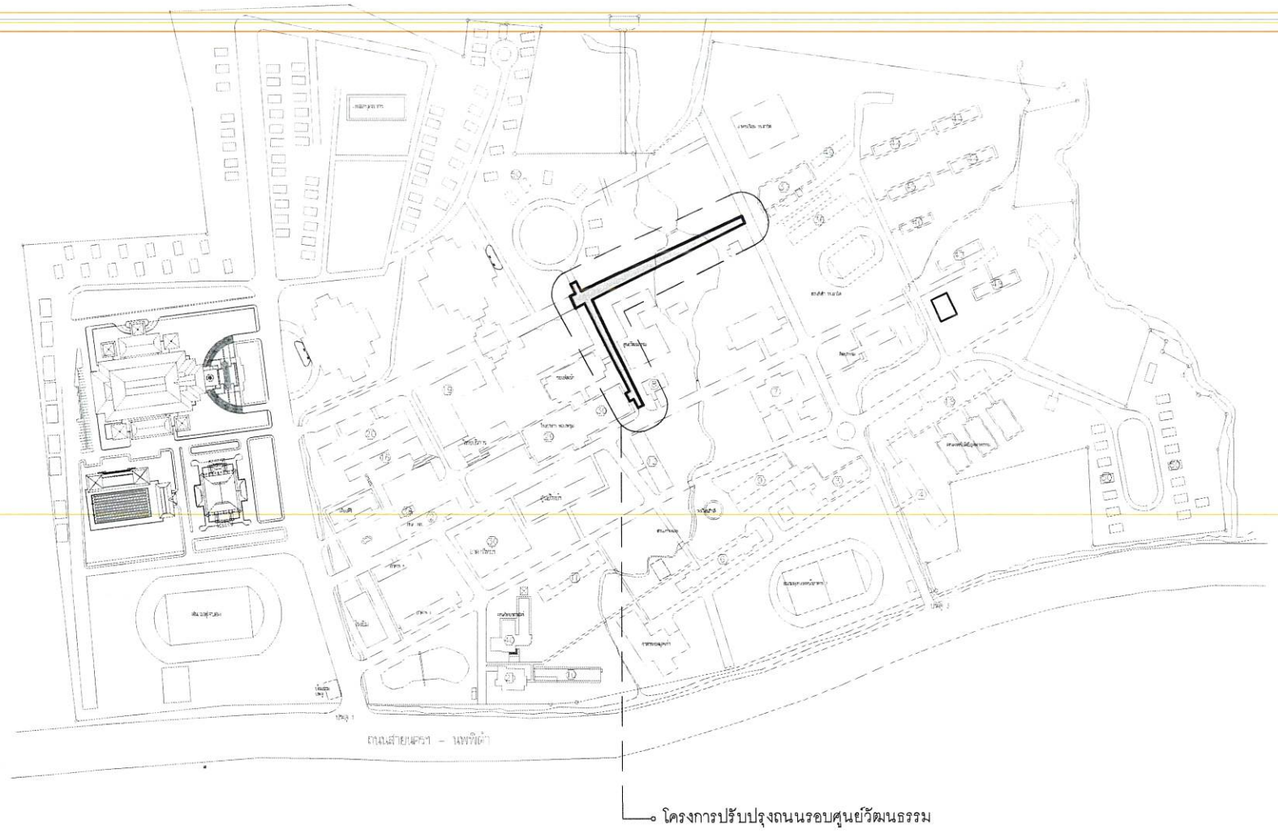

แผนที่โดยสังเขป
NOT TO SCALE

ลงชื่อ.....ประธานกรรมการ
ลงชื่อ.....กรรมการ
ลงชื่อ.....กรรมการ
ลงชื่อ.....กรรมการ
ลงชื่อ.....กรรมการ
ลงชื่อ.....กรรมการ
ลงชื่อ.....กรรมการและเลขานุการ

มหาวิทยาลัยราชภัฏนครศรีธรรมราช

มหาวิทยาลัยราชภัฏนครศรีธรรมราช	PROJECT NAME : โครงการปรับปรุงถนนรอบศูนย์วัฒนธรรม	PROJECT ARCHITECT : นายอำพล ดวงฉิม ภ-สถ 22502	PROJECT MANAGER :	DRAWNING TITLE :	SCALE : 1:500	SHEET No :
	LOCATION : มหาวิทยาลัยราชภัฏนครศรีธรรมราช 1 หมู่4 ตำบลท่างิ้ว อำเภอเมือง จังหวัดนครศรีธรรมราช	STRUCTURE ENGINEER :			PLOT DATE : 10/Apr/2025	A1-01
	OWNER & ADDRESS : มหาวิทยาลัยราชภัฏนครศรีธรรมราช	นายก่อกานต์ ประเสริฐ ภย.30270			DRAWNING BY : นายอำพล ดวงฉิม	

***ทั้งนี้ระยะและสัดส่วนอาจเปลี่ยนแปลงได้บ้างตามสภาพหน้างานจริง
ตามดุลยพินิจของผู้ควบคุมงาน

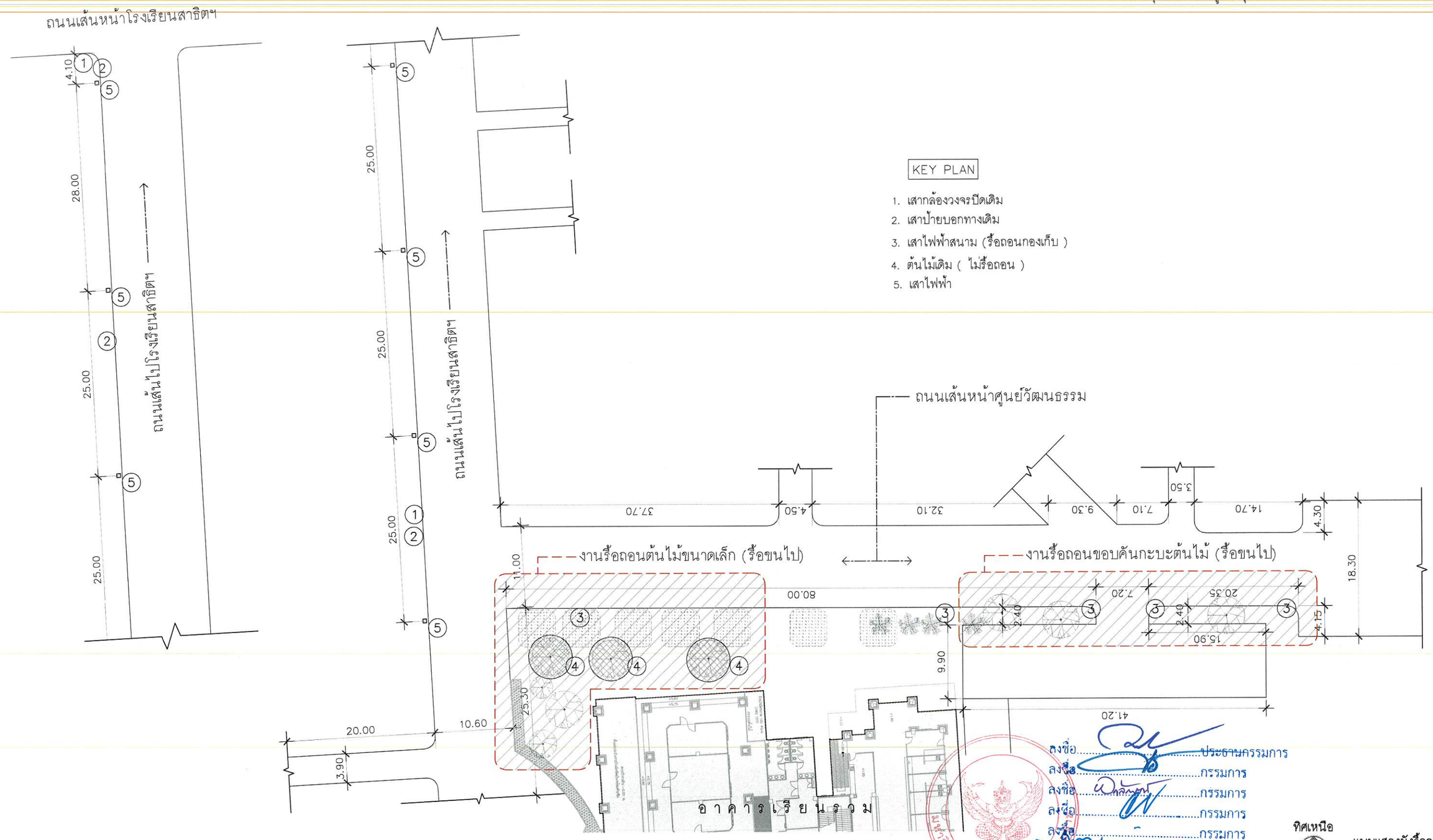

KEY PLAN

1. เสากล้องวงจรปิดเดิม
2. เสาป้ายบอกทางเดิม
3. เสาไฟฟ้าสนาม (รื้อถอนกองเก็บ)
4. ต้นไม้เดิม (ไม่รื้อถอน)
5. เสาไฟฟ้า

ลงชื่อ.....ประธานกรรมการ
ลงชื่อ.....กรรมการ
ลงชื่อ.....กรรมการ
ลงชื่อ.....กรรมการ
ลงชื่อ.....กรรมการ
ลงชื่อ.....กรรมการ
ลงชื่อ.....กรรมการและเลขานุการ

ทิศเหนือ

แบบแสดงผังรื้อถอน
มาตราส่วน 1:500

มหาวิทยาลัยราชภัฏนครศรีธรรมราช	PROJECT NAME : โครงการปรับปรุงถนนรอบศูนย์วัฒนธรรม	PROJECT ARCHITECT : นายอำพล ดวงฉิม ภ-สถ 22502	PROJECT MANAGER :	DRAWNING TITLE :	SCALE : 1:500	SHEET No :
	LOCATION : มหาวิทยาลัยราชภัฏนครศรีธรรมราช 1 หมู่4 ตำบลท่างิ้ว อำเภอเมือง จังหวัดนครศรีธรรมราช	STRUCTURE ENGINEER : นายก่อกานต์ ประเสริฐ ภย30270			PLOT DATE : 10/Apr/2025	A2-01
	OWNER & ADDRESS : มหาวิทยาลัยราชภัฏนครศรีธรรมราช				DRAWNING BY : นายอำพล ดวงฉิม	

***ทั้งนี้ระยะและสัดส่วนอาจเปลี่ยนแปลงได้บ้างตามสภาพหน้างานจริง
ตามดุลยพินิจของผู้ควบคุมงาน

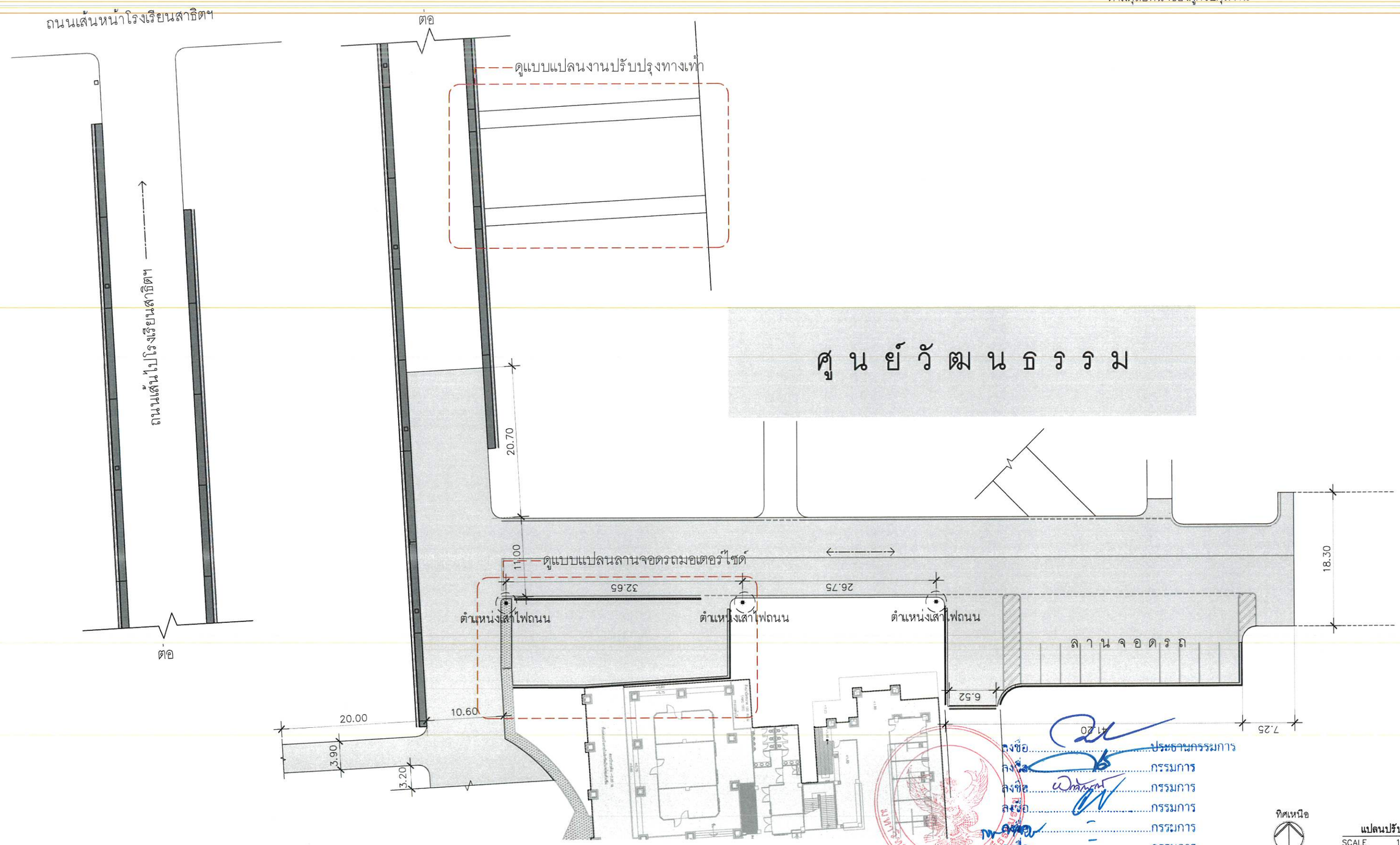

ลงชื่อ.....ประธานกรรมการ
ลงชื่อ.....กรรมการ
ลงชื่อ.....กรรมการ
ลงชื่อ.....กรรมการ
ลงชื่อ.....กรรมการ
ลงชื่อ.....กรรมการ
ลงชื่อ.....กรรมการและเลขานุการ

ทิศเหนือ

แปลนปรับปรุง
SCALE 1:500

มหาวิทยาลัยราชภัฏนครศรีธรรมราช	PROJECT NAME : โครงการปรับปรุงถนนรอบศูนย์วัฒนธรรม	PROJECT ARCHITECT : นายอำพล ดวงฉิม ภ-สถ 22502	PROJECT MANAGER :	DRAWNING TITLE :	SCALE : 1:500	SHEET No : A2-02
	LOCATION : มหาวิทยาลัยราชภัฏนครศรีธรรมราช 1 หมู่4 ตำบลท่างิ้ว อำเภอเมือง จังหวัดนครศรีธรรมราช	STRUCTURE ENGINEER : นายก่อกานต์ ประเสริฐ ภย30270			PLOT DATE : 10/Apr/2025	
	OWNER & ADDRESS : มหาวิทยาลัยราชภัฏนครศรีธรรมราช				DRAWNING BY : นายอำพล ดวงฉิม	

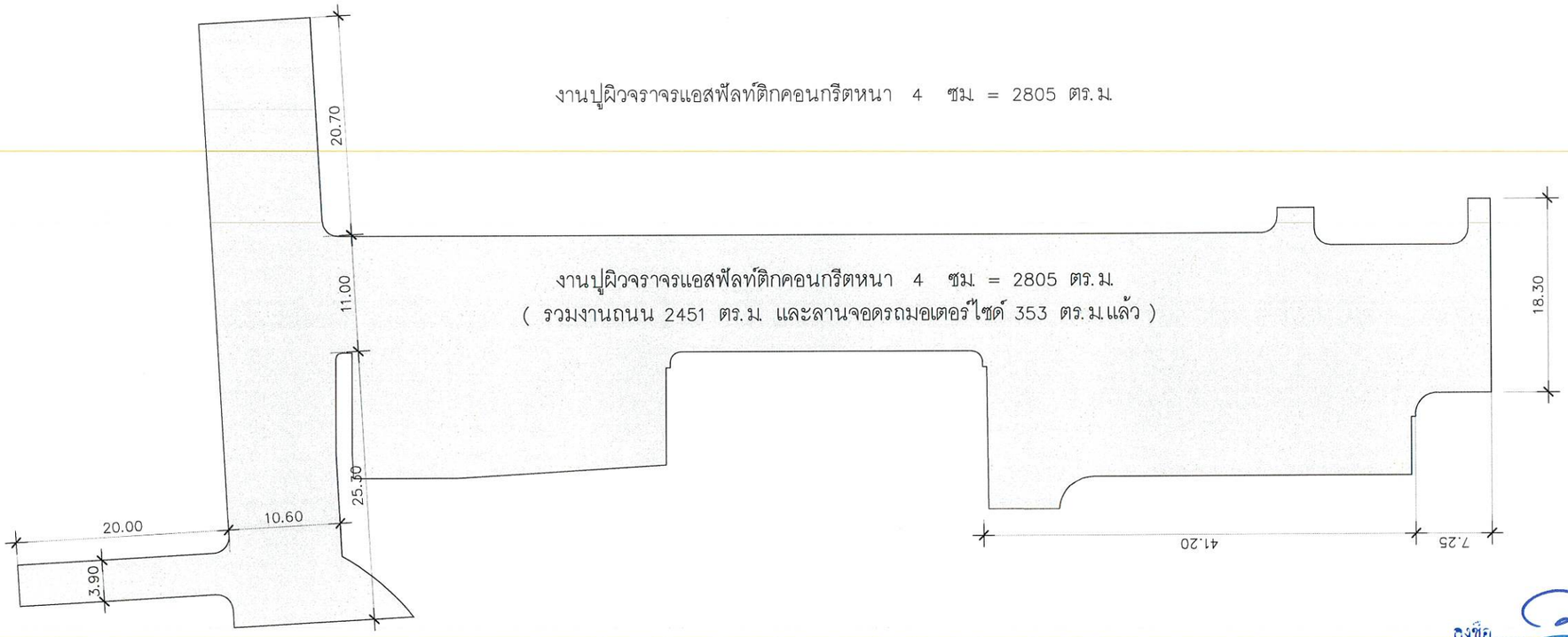

ลงชื่อ.....ประธานกรรมการ
ลงชื่อ.....กรรมการ
ลงชื่อ.....กรรมการ
ลงชื่อ.....กรรมการ
ลงชื่อ.....กรรมการ
ลงชื่อ.....กรรมการ
ลงชื่อ.....กรรมการและเลขานุการ

มหาวิทยาลัยราชภัฏนครศรีธรรมราช

ทิศเหนือ

แปลน (แสดงระยะแอสฟัลท์ติกคอนกรีต)
SCALE 1:500

มหาวิทยาลัยราชภัฏนครศรีธรรมราช	PROJECT NAME : โครงการปรับปรุงถนนรอบศูนย์วัฒนธรรม	PROJECT ARCHITECT : นายอำพล ดวงฉิม ภ-สถ 22502	PROJECT MANAGER :	DRAWNING TITLE :	SCALE : 1:500	SHEET No :
	LOCATION : มหาวิทยาลัยราชภัฏนครศรีธรรมราช 1 หมู่ 4 ตำบลท่าจัว อำเภอเมือง จังหวัดนครศรีธรรมราช	STRUCTURE ENGINEER :			PLOT DATE : 10/Apr/2025	A2-03
	OWNER & ADDRESS : มหาวิทยาลัยราชภัฏนครศรีธรรมราช	นายก่อกานต์ ประเสริฐ ภย.30270			DRAWNING BY : นายอำพล ดวงฉิม	

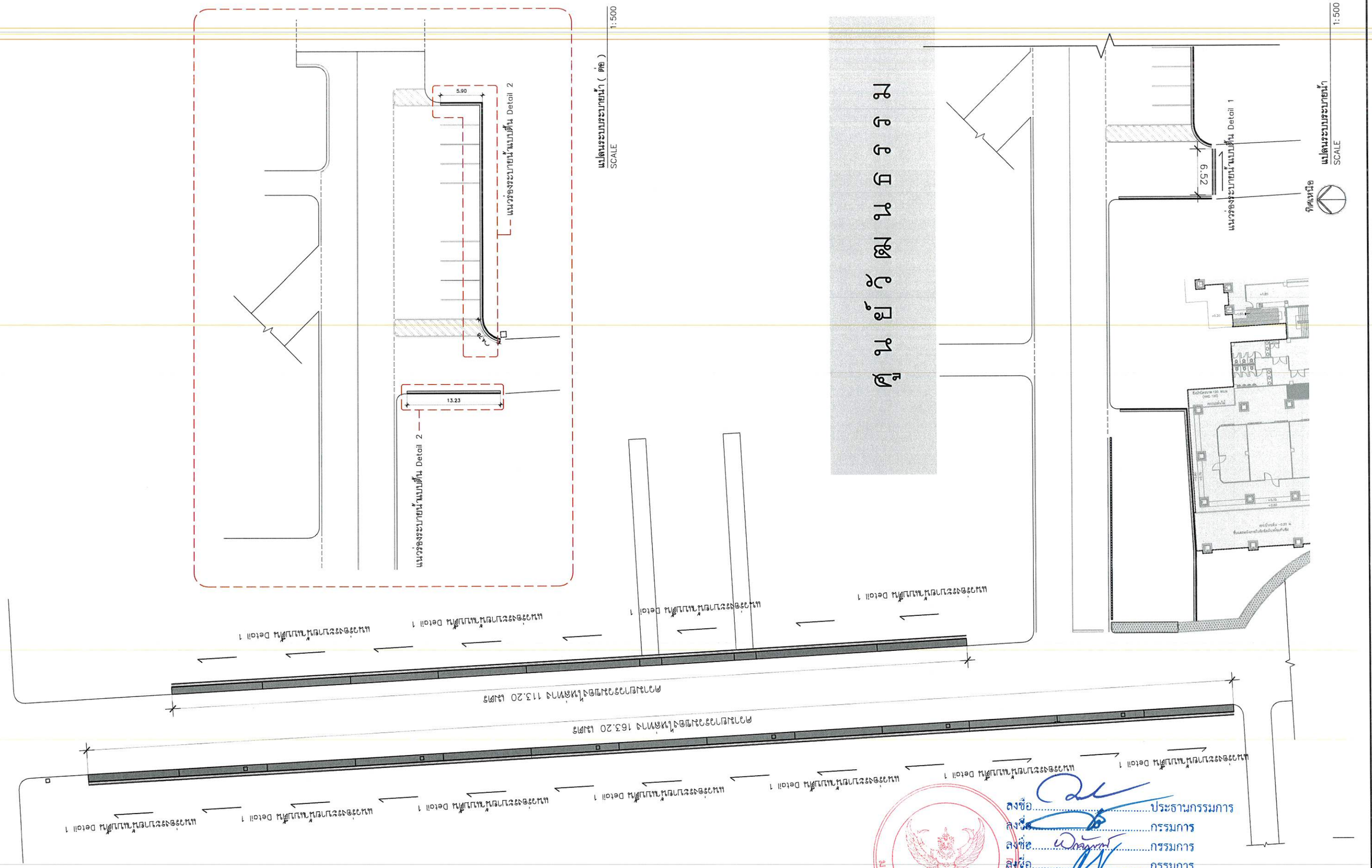
ทิศเหนือ
แนวเขตระวางถนนหมายเลข 1
แนวเขตระวางถนนหมายเลข 1
6.52
แนวเขตระวางถนนหมายเลข 1 Detail 1
1:500
SCALE
แปลนระวางถนนหน้า
แนวเขตระวางถนนหมายเลข 1
แนวเขตระวางถนนหมายเลข 1
แนวเขตระวางถนนหมายเลข 1
แนวเขตระวางถนนหมายเลข 1
แนวเขตระวางถนนหมายเลข 1
แนวเขตระวางถนนหมายเลข 1
แนวเขตระวางถนนหมายเลข 1
แนวเขตระวางถนนหมายเลข 1
ความยาวรวมของเขตทางประมาณ 163.20 เมตร
ความยาวรวมของเขตทางประมาณ 113.20 เมตร
แนวเขตระวางถนนหมายเลข 1
แนวเขตระวางถนนหมายเลข 1
แนวเขตระวางถนนหมายเลข 1
แนวเขตระวางถนนหมายเลข 1
แนวเขตระวางถนนหมายเลข 1
แนวเขตระวางถนนหมายเลข 1
แนวเขตระวางถนนหมายเลข 1
แนวเขตระวางถนนหมายเลข 1
แนวเขตระวางถนนหมายเลข 1
แนวเขตระวางถนนหมายเลข 1
แนวเขตระวางถนนหมายเลข 1
แนวเขตระวางถนนหมายเลข 1
แนวเขตระวางถนนหมายเลข 1 Detail 2
5.90
13.23
แนวเขตระวางถนนหมายเลข 1 Detail 2
1:500
SCALE
แปลนระวางถนนหน้า (ศพจ.)
ลงชื่อ.....ประธานกรรมการ
ลงชื่อ.....กรรมการ
ลงชื่อ.....กรรมการ
ลงชื่อ.....ก

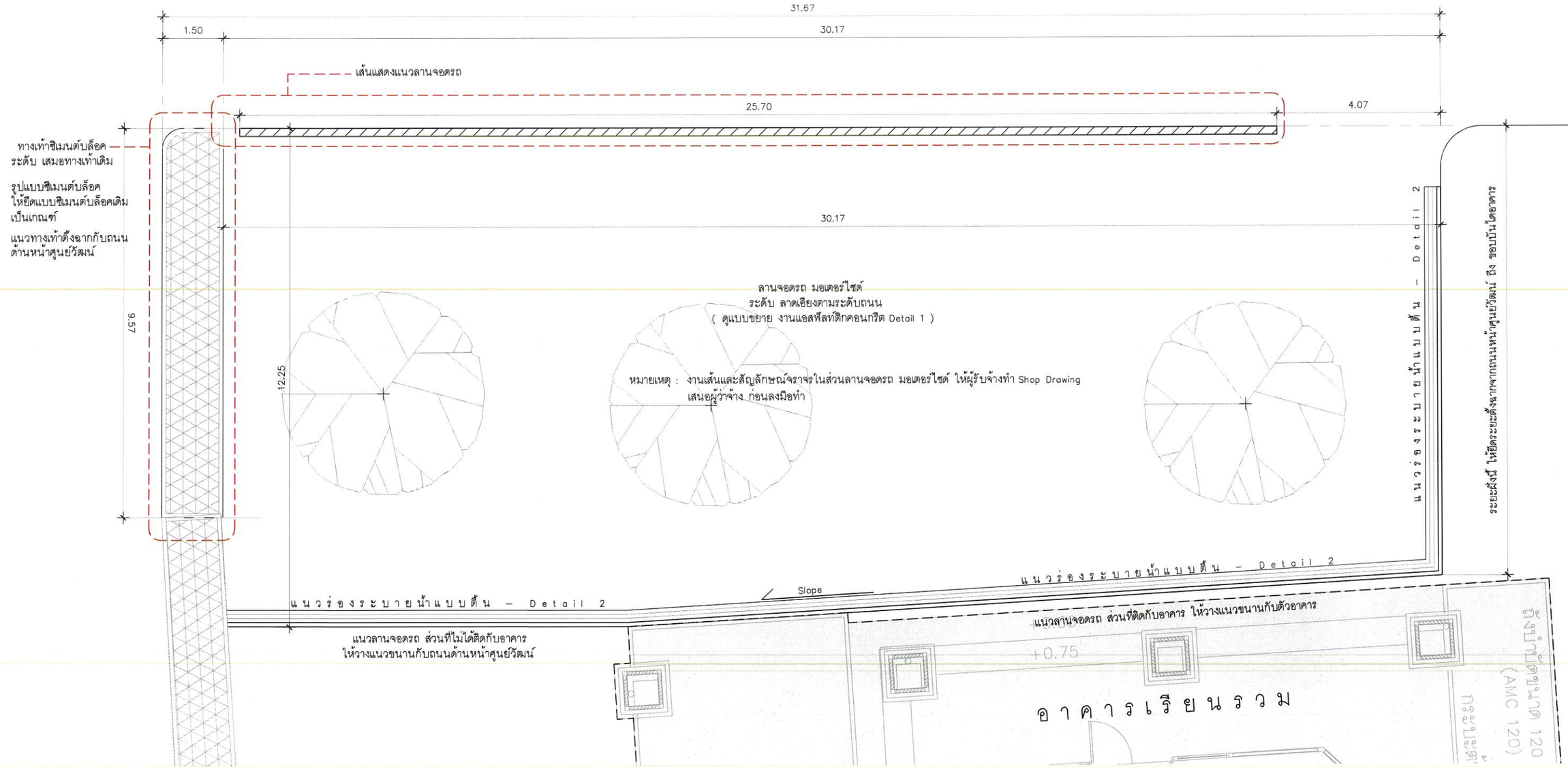

หมายเหตุ : เส้นแบ่งลานจอดรถมอเตอร์ไซด์ และสัญลักษณ์ลูกศร ดูแบบขยาย

ลงชื่อ.....ประธานกรรมการ
ลงชื่อ.....กรรมการ
ลงชื่อ.....กรรมการ
ลงชื่อ.....กรรมการ
ลงชื่อ.....กรรมการ
ลงชื่อ.....กรรมการ
ลงชื่อ.....กรรมการและเลขานุการ

แปลนลานจอดรถมอเตอร์ไซด์

มาตราส่วน 1:100

มหาวิทยาลัยราชภัฏนครศรีธรรมราช	PROJECT NAME : โครงการปรับปรุงถนนรอบศูนย์วัฒนธรรม	PROJECT ARCHITECT : นายอำพล ดวงฉิม ภ-สถ 22502	PROJECT MANAGER :	DRAWNING TITLE :	SCALE : 1:100
	LOCATION : มหาวิทยาลัยราชภัฏนครศรีธรรมราช 1 หมู่ 4 ตำบลท่าจีว อำเภอ จังหวัดนครศรีธรรมราช	STRUCTURE ENGINEER : นายก่อกานต์ ประเสริฐ ภย30270			PLOT DATE : 10/Apr/2025
	OWNER & ADDRESS : มหาวิทยาลัยราชภัฏนครศรีธรรมราช				DRAWNING BY : นายอำพล ดวงฉิม

SHEET No : A2-05

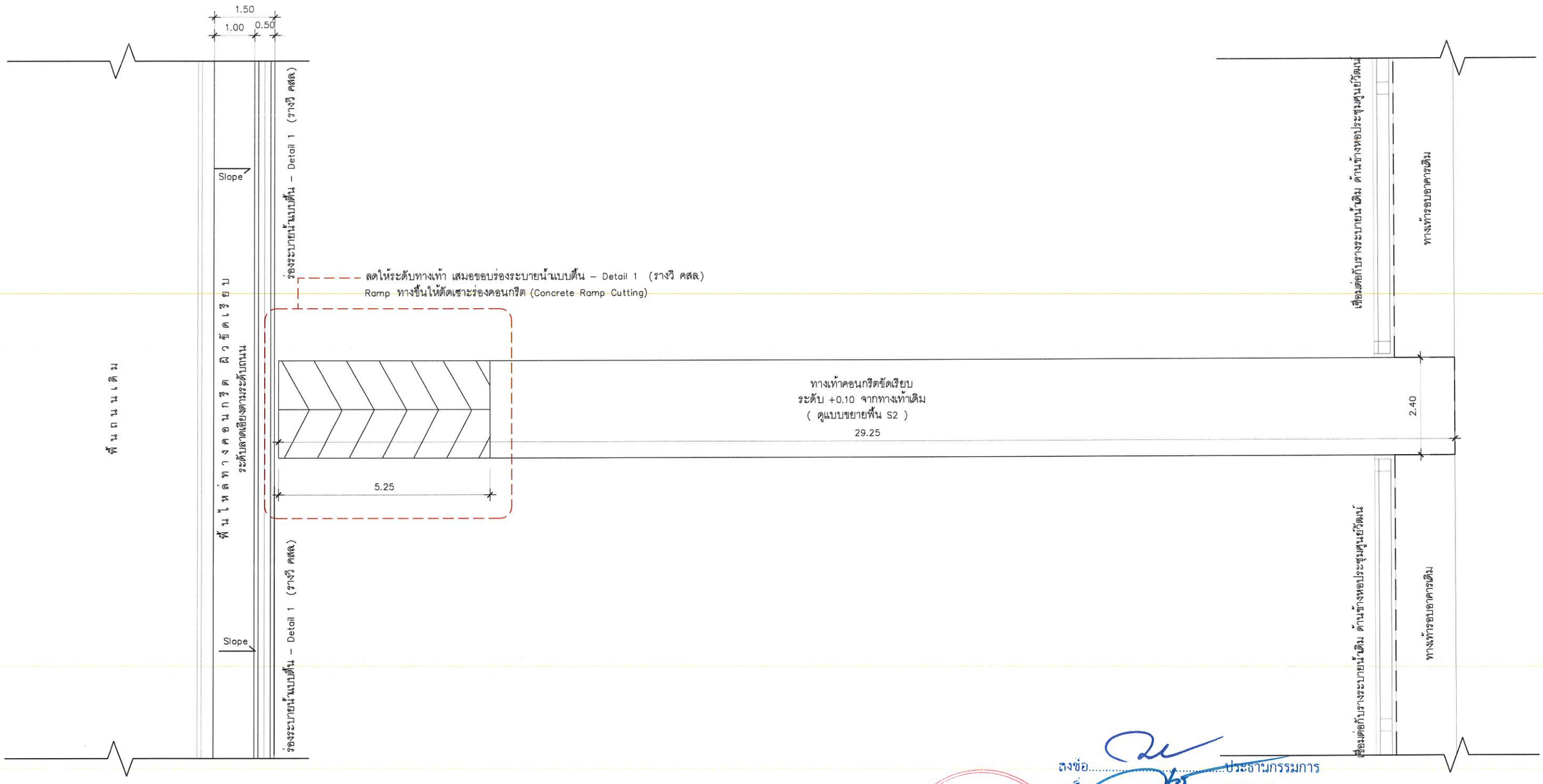

ลงชื่อ.....ประธานกรรมการ
ลงชื่อ.....กรรมการ
ลงชื่อ.....กรรมการ
ลงชื่อ.....กรรมการ
ลงชื่อ.....กรรมการ
ลงชื่อ.....กรรมการ
ลงชื่อ.....กรรมการและเลขานุการ

แปลนงานปรับปรุงทางเท้า

มาตราส่วน 1:100

มหาวิทยาลัยราชภัฏนครศรีธรรมราช	PROJECT NAME : โครงการปรับปรุงถนนรอบศูนย์วัฒนธรรม	PROJECT ARCHITECT : นายอำพล ดวงฉิม ภ-สถ 22502	PROJECT MANAGER :	DRAWNING TITLE :	SCALE : 1:100	SHEET No :
	LOCATION : มหาวิทยาลัยราชภัฏนครศรีธรรมราช 1 หมู่4 ตำบลท่าจัว อำเภอเมือง จังหวัดนครศรีธรรมราช	STRUCTURE ENGINEER : นายก่อกานต์ ประเสริฐ ภย30270			PLOT DATE : 10/Apr/2025	A2-06
	OWNER & ADDRESS : มหาวิทยาลัยราชภัฏนครศรีธรรมราช				DRAWNING BY : นายอำพล ดวงฉิม	

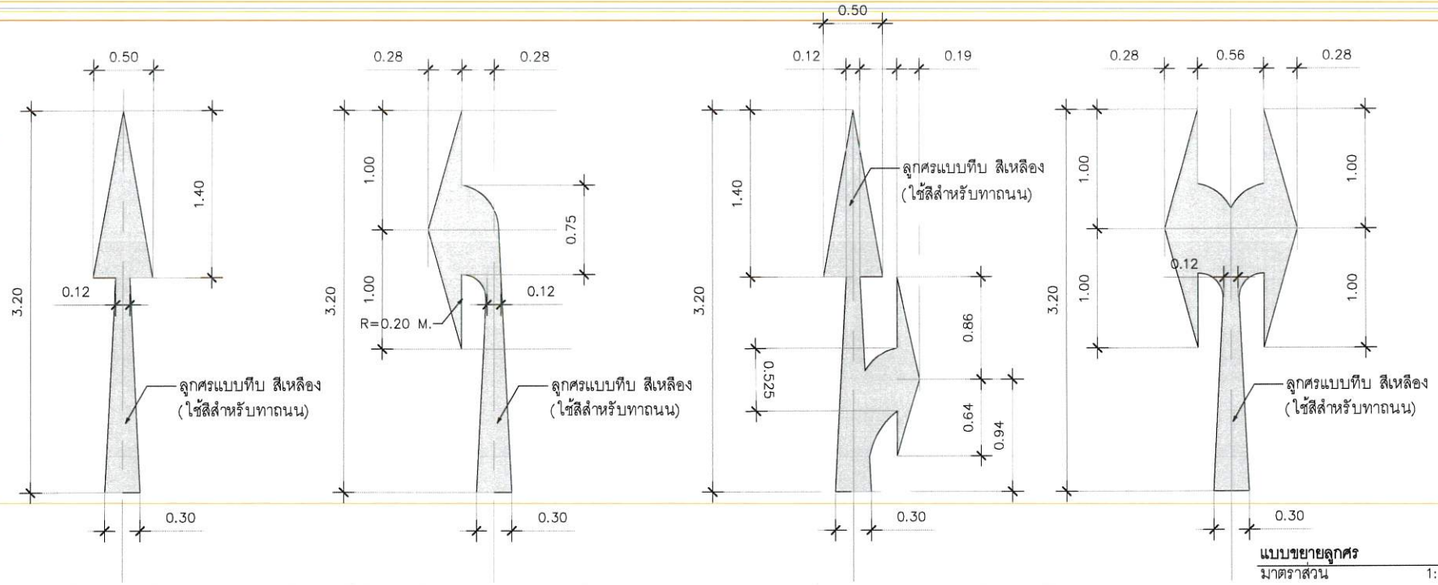

แบบขยายลูกศร
มาตราส่วน 1:50

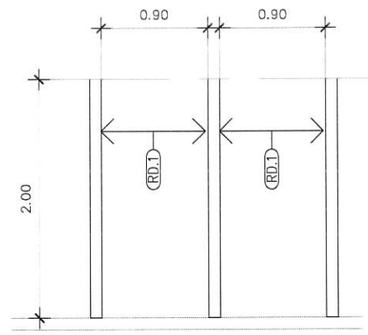

RD.1 สัญลักษณ์จราจร
ใช้สีทาถนน สีจราจร ชนิดสะท้อนแสง
สีเหลือง #0713 กว้าง 10 CM.

แบบขยายเส้นแบ่งบริเวณลานจักรยานยนต์
มาตราส่วน 1:50

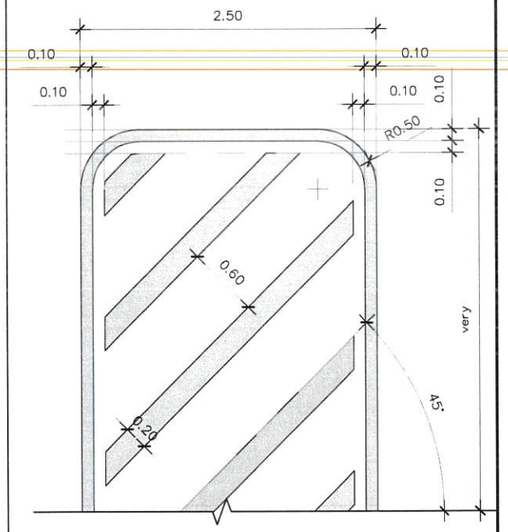

แบบขยายเส้นและสัญลักษณ์จราจร
มาตราส่วน 1:50

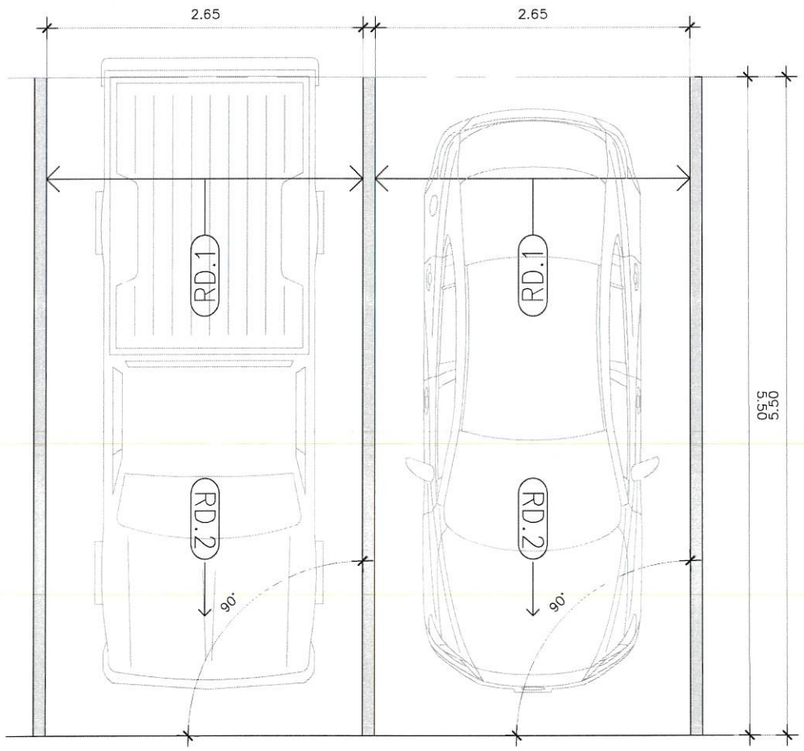

RD.1 เส้นและสัญลักษณ์จราจร – ใช้สีทาถนน สีจราจร ชนิดสะท้อนแสง
สีเหลือง #0713 กว้าง 10 CM.

แบบขยายเส้นแบ่งบริเวณลานจอดรถยนต์
มาตราส่วน 1:50

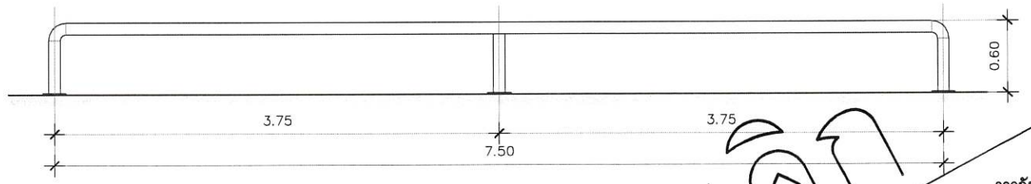

ราวกันชน A
มาตราส่วน 1:50

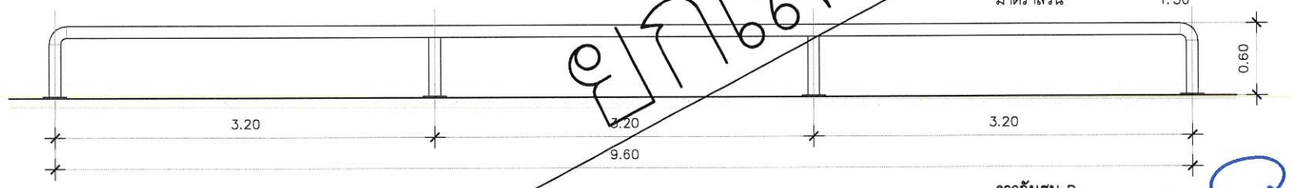

ราวกันชน B
มาตราส่วน 1:50

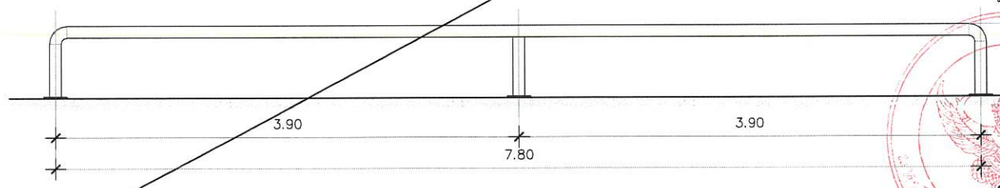

ราวกันชน C
มาตราส่วน 1:50

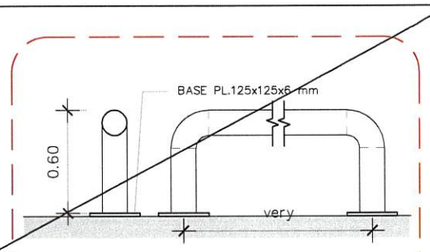

ราวกันชน – ท่อเหล็ก ø 75 mm. หนา 1.8 mm.
ทาสีกันสนิม ทาสีน้ำมันสีเทากึ่งเงา

แบบขยายราวกันชน
มาตราส่วน 1:50

ยกเลิก

ลงชื่อ.....ประธานกรรมการ
ลงชื่อ.....กรรมการ
ลงชื่อ.....กรรมการ
ลงชื่อ.....กรรมการ
ลงชื่อ.....กรรมการ
ลงชื่อ.....กรรมการ
ลงชื่อ.....กรรมการและเลขานุการ

มหาวิทยาลัยราชภัฏนครศรีธรรมราช	PROJECT NAME : โครงการปรับปรุงถนนรอบศูนย์วัฒนธรรม	PROJECT ARCHITECT : นายอำพล ดวงฉิม ภ-สถ 22502	PROJECT MANAGER :	DRAWNING TITLE :	SCALE : 1:50	SHEET No :
	LOCATION : มหาวิทยาลัยราชภัฏนครศรีธรรมราช 1 หมู่ 4 ตำบลท่างิ้ว อำเภอ จังหวัดนครศรีธรรมราช	STRUCTURE ENGINEER : นายก่อกานต์ ประเสริฐ ภย30270			PLOT DATE : 10/Apr/2025	A2-07
	OWNER & ADDRESS : มหาวิทยาลัยราชภัฏนครศรีธรรมราช				DRAWNING BY : นาย อำพล ดวงฉิม	

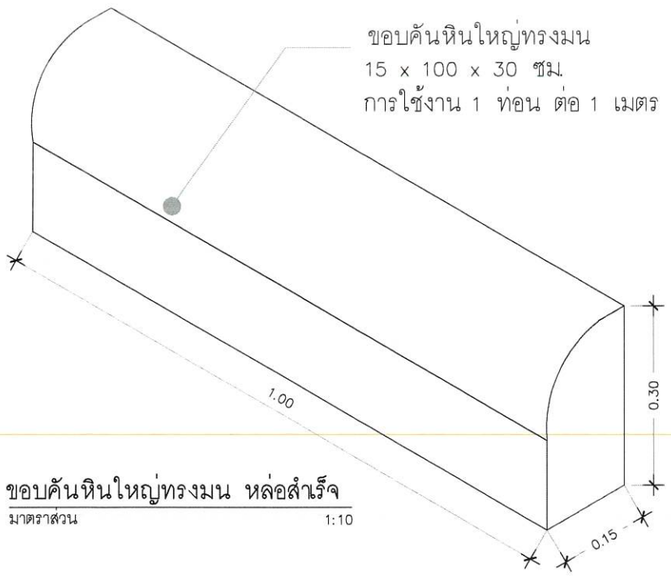

ขอบคันหินใหญ่ทรงมน หล่อสำเร็จ
มาตราส่วน 1:10

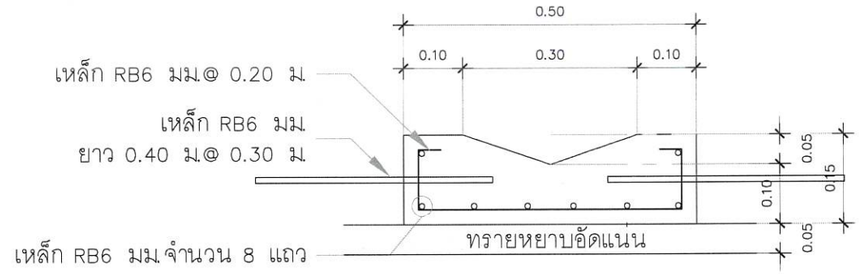

ร่องระบายน้ำแบบตื้น – Detail 1 (รางวี คสล.)
มาตราส่วน 1:10

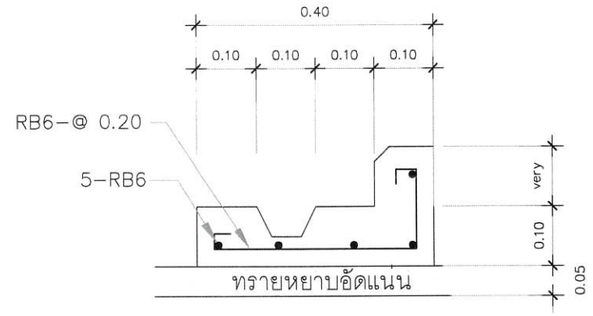

ร่องระบายน้ำแบบตื้น – Detail 2
มาตราส่วน 1:10

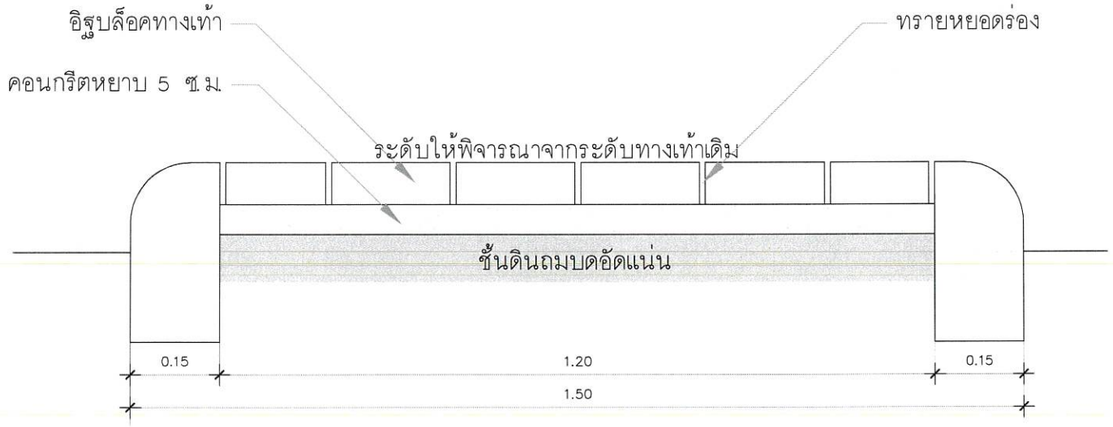

ขอบคันหิน (บริเวณส่วนต่อขยายทางเท้าเดิม)
มาตราส่วน 1:10

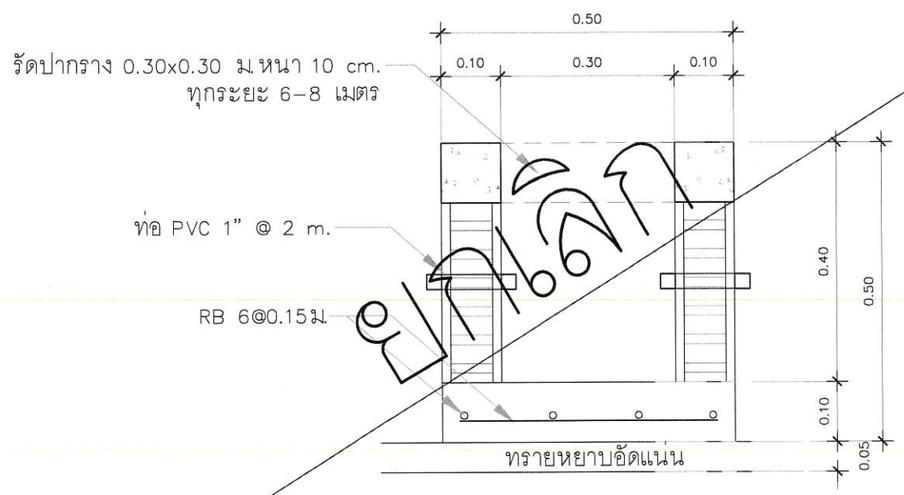

ยกเลิก

คูระบายน้ำแบบรางเปิด
มาตราส่วน 1:10

ลงชื่อ.....ประธานกรรมการ
ลงชื่อ.....กรรมการ
ลงชื่อ.....กรรมการ
ลงชื่อ.....กรรมการ
ลงชื่อ.....กรรมการ
ลงชื่อ.....กรรมการ

มหาวิทยาลัยราชภัฏนครศรีธรรมราช	PROJECT NAME : โครงการปรับปรุงถนนรอบศูนย์วัฒนธรรม	PROJECT ARCHITECT : นายอำพล ดวงฉิม ภ–สถ 22502	PROJECT MANAGER :	DRAWNING TITLE :	SCALE : 1:10	SHEET No : A2-08
	LOCATION : มหาวิทยาลัยราชภัฏนครศรีธรรมราช 1 หมู่ 4 ตำบลท่างิ้ว อำเภอเมือง จังหวัดนครศรีธรรมราช	STRUCTURE ENGINEER : นายก่อกานต์ ประเสริฐ ภย.30270			PLOT DATE : 10/Apr/2025	
	OWNER & ADDRESS : มหาวิทยาลัยราชภัฏนครศรีธรรมราช				DRAWNING BY : นาย อำพล ดวงฉิม	

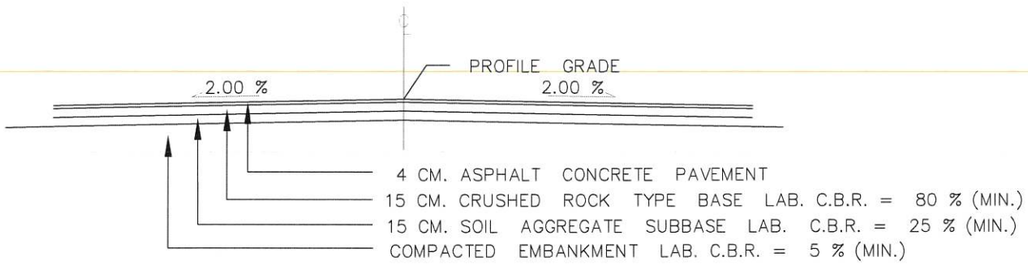

TYPICAL CROSS-SECTION STA.0+245-STA.0+426.50

REMARK SEE TABLE I FOR REQUIRED C.B.R. AND THICKNESS OF SUBBASE, SELECTED AND SUBBASE

(แบบรูปตัดโครงสร้างทาง)

TYPICAL CROSS - SECTION

SCALE 1:150

ข้อกำหนดแนะนำสำหรับวัสดุที่ใช้ก่อสร้าง

ดินคันทาง ดินถมหรือดินตัด

อ้างถึง "มาตรฐานดินถมคันทาง" มาตรฐานที่ ทล.-ม.102/2532 (STANDARD NO.DH-S102/2532)

ทรายถมคันทาง

อ้างถึง "มาตรฐานทรายถมคันทาง" มาตรฐานที่ ทล.-ม.103/2532 (STANDARD NO.DH-S103/2532)

วัสดุคัดเลือก " ก "

อ้างถึง "มาตรฐานชั้นวัสดุคัดเลือก"ก" "มาตรฐานที่ ทล.-ม.208/2532 (STANDARD NO.DH-S208/2532)

วัสดุคัดเลือก " ข "

อ้างถึง "มาตรฐานชั้นวัสดุคัดเลือก"ข" "มาตรฐานที่ ทล.-ม.209/2532 (STANDARD NO.DH-S209/2532)

รองพื้นทางวัสดุมวลรวม

อ้างถึง "มาตรฐานรองพื้นทางวัสดุมวลรวม" มาตรฐานที่ ทล.-ม.205/2532 (STANDARD NO.DH-S205/2532)

รองพื้นทางดินซีเมนต์

อ้างถึง "มาตรฐานรองพื้นทางดินซีเมนต์" มาตรฐานที่ ทล.-ม.206/2532 (STANDARD NO.DH-S206/2532)

พื้นทางหินคลุก

อ้างถึง "มาตรฐานพื้นทางหินคลุก" มาตรฐานที่ ทล.-ม.201/2544 (STANDARD NO.DH-S201/2544)

การลาดแอสฟัลท์ PRIME COAT

อ้างถึง "การลาดแอสฟัลท์ PRIME COAT" มาตรฐานที่ ทล.-ม.402/2533 (STANDARD NO.DH-S402/2533)

การลาดแอสฟัลท์ TACK COAT

อ้างถึง "การลาดแอสฟัลท์ TACK COAT" มาตรฐานที่ ทล.-ม.403/2531 (STANDARD NO.DH-S403/2531)

ผิวแอสฟัลท์คอนกรีต

อ้างถึง "ผิวแอสฟัลท์คอนกรีต" มาตรฐานที่ ทล.-ม.408/2532 (STANDARD NO.DH-S408/2532)

มาตรฐานถนนปอร์ตแลนด์ซีเมนต์คอนกรีต

อ้างถึง "มาตรฐานถนนปอร์ตแลนด์ซีเมนต์คอนกรีต" มาตรฐานที่ ทล.-ม.309/2544

(STANDARD NO. DH - S 309 / 2544)

POROUS BACKFILL MATERIAL

POROUS BACKFILL MATERIAL SHALL BE HARD , DURABLE AND CLEAN IT SHALL BE GRAVEL OR CRUSHED ROCK OR SAND AND SHALL BE FREE FROM ORGANIC MATERIAL , CLAY BALLS AND OTHER DELETERIOUS SUBSTANCES LATERITE OR CONCRETIONAL MATERIAL SHALL NOT BE USED.SAND USED FOR POROUS BACKFILL MATERIAL SHALL CONFORM TO THE FOLLOWING GRADING REQUIREMENTS

SIEVE DESIGNATION	PERCENTAGE BY WEIGHT
3 / 8 "	100
NO. 4	95 - 100
NO. 16	45 - 80
NO. 50	10 - 30
NO. 100	2 - 10

ลงชื่อ.....ประธานกรรมการ
ลงชื่อ.....กรรมการ
ลงชื่อ.....กรรมการ
ลงชื่อ.....กรรมการ
ลงชื่อ.....กรรมการ
ลงชื่อ.....กรรมการ
ลงชื่อ.....กรรมการและเลขานุการ

มหาวิทยาลัยราชภัฏนครศรีธรรมราช	PROJECT NAME : โครงการปรับปรุงถนนรอบศูนย์วัฒนธรรม	PROJECT ARCHITECT : นายอำพล ดวงฉิม ภ-สถ 22502	PROJECT MANAGER :	DRAWNING TITLE :	SCALE : 1:50
	LOCATION : มหาวิทยาลัยราชภัฏนครศรีธรรมราช 1 หมู่ ตำบลท่าจีว อำเมือง จังหวัดนครศรีธรรมราช	STRUCTURE ENGINEER : นายก่อกานต์ ประเสริฐ ภย.30270			PLOT DATE : 10/Apr/2025
	OWNER & ADDRESS : มหาวิทยาลัยราชภัฏนครศรีธรรมราช				DRAWNING BY : นาย อำพล ดวงฉิม

SHEET No : S-01

***ทั้งนี้ระยะและสัดส่วนอาจเปลี่ยนแปลงได้บ้างตามสภาพหน้างานจริง
ตามดุลยพินิจของผู้ควบคุมงาน

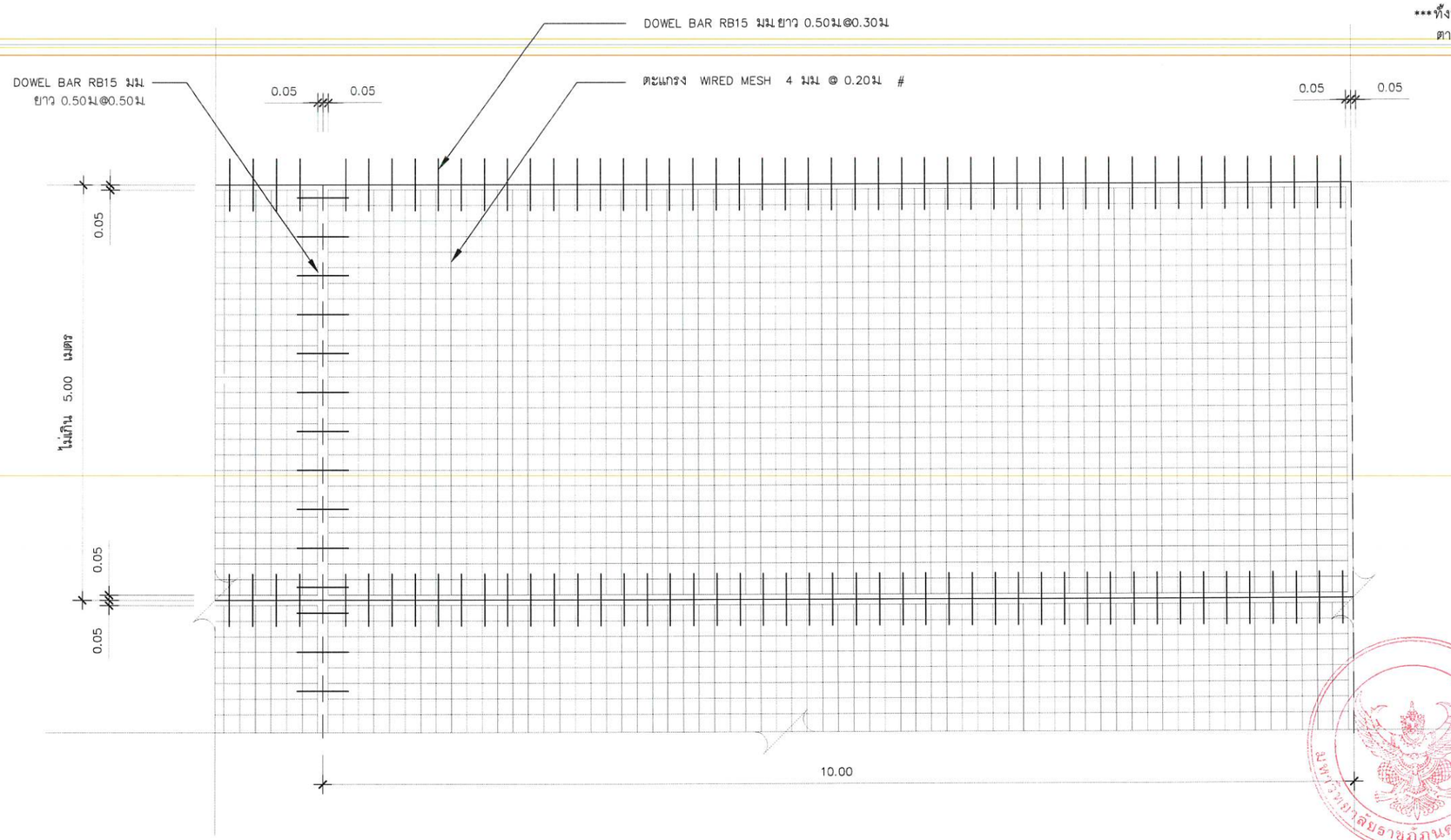

ลงชื่อ.....ประธานกรรมการ
ลงชื่อ.....กรรมการ
ลงชื่อ.....กรรมการ
ลงชื่อ.....กรรมการ
ลงชื่อ.....กรรมการ
ลงชื่อ.....กรรมการ
ลงชื่อ.....กรรมการและเลขานุการ

แบบแสดงการเสริมเหล็กพื้น คสล

NOT TO SCALE

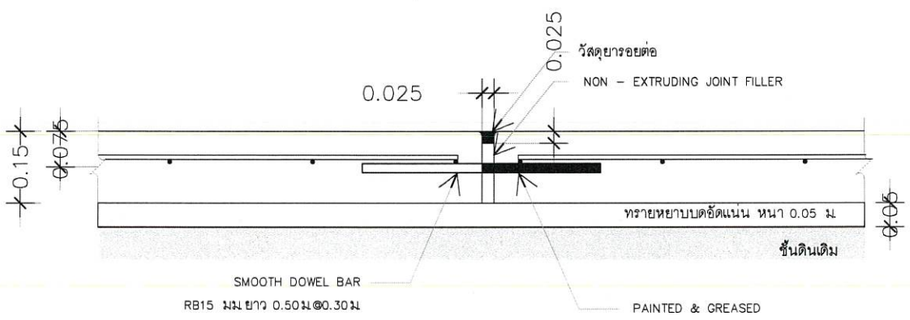

ขยายรอยต่อ EXPANSION JOINT

NOT TO SCALE

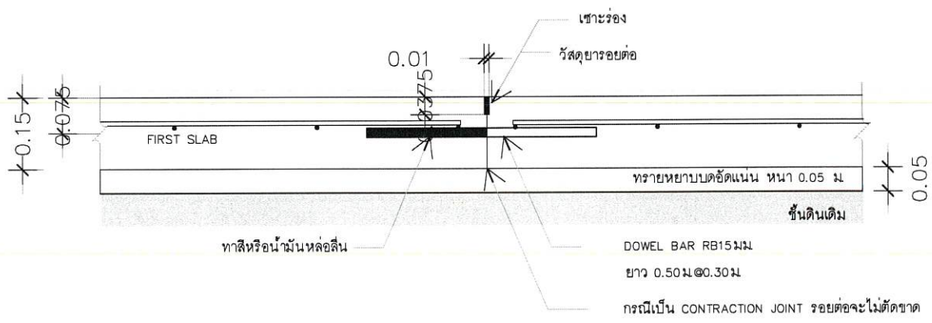

ขยายรอยต่อ CONSTRUCTION JOINT และ CONTRACTION JOINT

NOT TO SCALE

แบบขยายงานไหล่ทางคอนกรีตเสริมเหล็ก

NOT TO SCALE

มหาวิทยาลัยราชภัฏนครศรีธรรมราช	PROJECT NAME : โครงการปรับปรุงถนนรอบศูนย์วัฒนธรรม	PROJECT ARCHITECT : นายอำพล ดวงฉิม ภ–สถ 22502	PROJECT MANAGER :	DRAWNING TITLE :	SCALE : 1:50	SHEET No :
	LOCATION : มหาวิทยาลัยราชภัฏนครศรีธรรมราช 1 หมู่ ตำบลท่าวัง อำเภอเมือง จังหวัดนครศรีธรรมราช	STRUCTURE ENGINEER : นายก่อกานต์ ประเสริฐ ภย30270			PLOT DATE : 10/Apr/2025	S-02
	OWNER & ADDRESS : มหาวิทยาลัยราชภัฏนครศรีธรรมราช				DRAWNING BY : นาย อำพล ดวงฉิม	

***ทั้งนี้ระยะและสัดส่วนอาจเปลี่ยนแปลงได้บ้างตามสภาพหน้างานจริง
ตามดุลยพินิจของผู้ควบคุมงาน

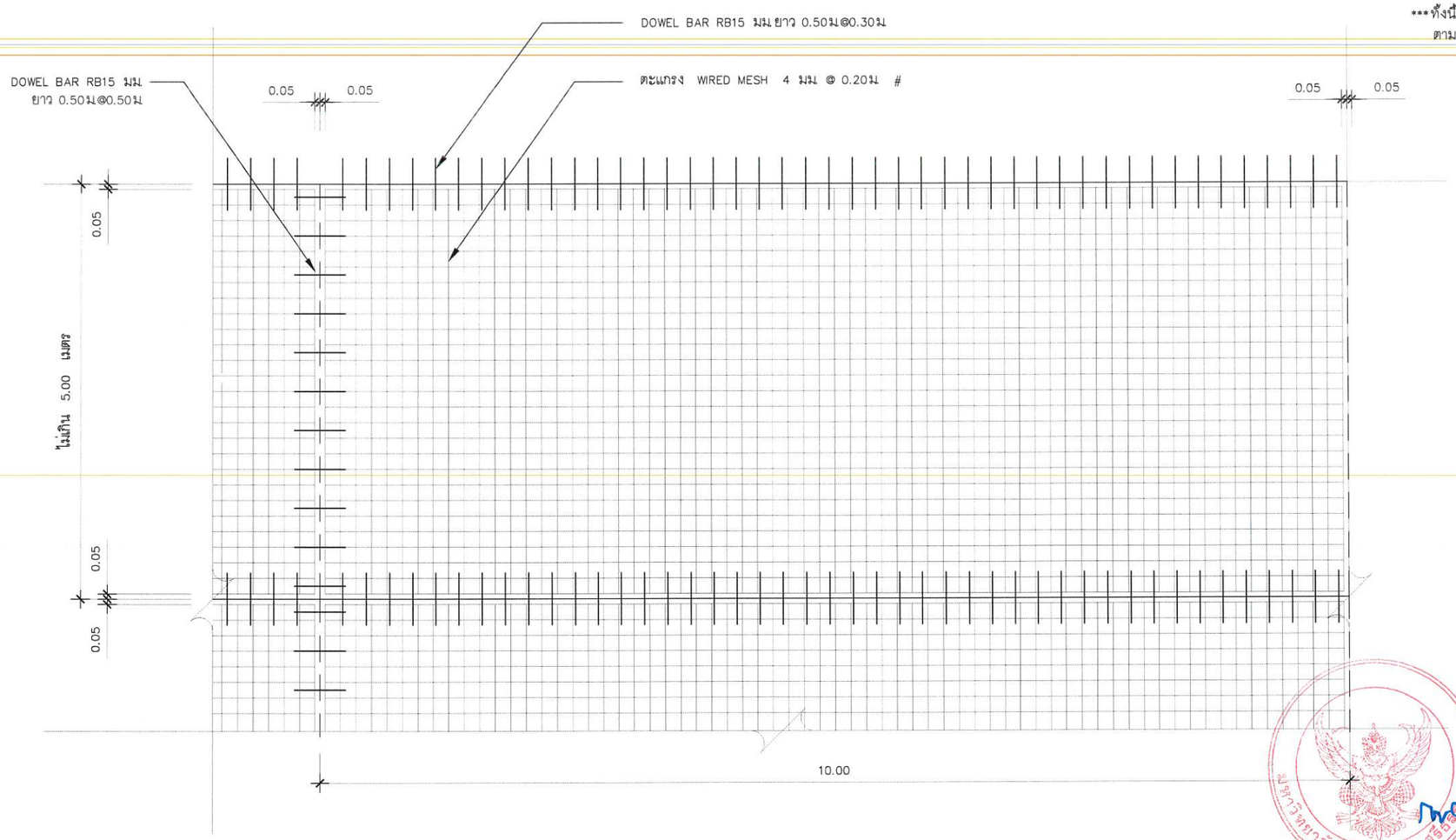

ลงชื่อ.....ประธานกรรมการ
ลงชื่อ.....กรรมการ
ลงชื่อ.....กรรมการ
ลงชื่อ.....กรรมการ
ลงชื่อ.....กรรมการ
ลงชื่อ.....กรรมการ
ลงชื่อ.....กรรมการและเลขานุการ

แบบแสดงการเสริมเหล็กพื้น คสล.

NOT TO SCALE

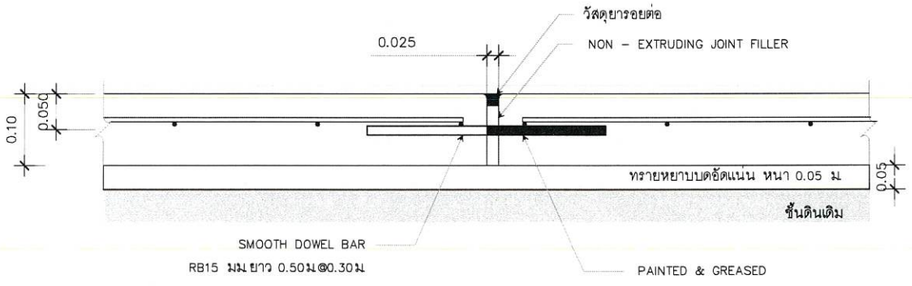

ขยายรอยต่อ EXPANSION JOINT

NOT TO SCALE

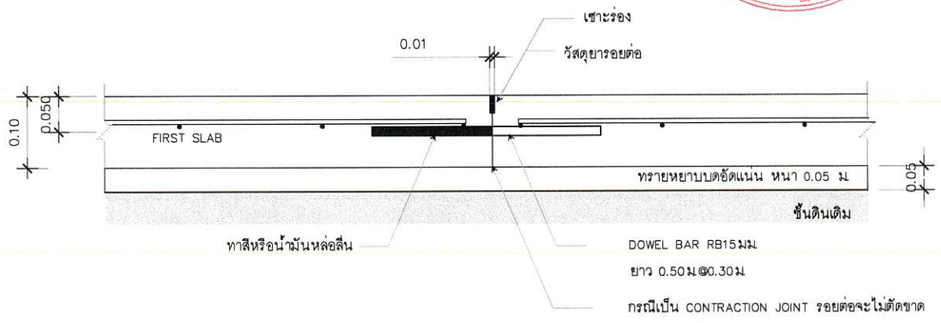

ขยายรอยต่อ CONSTRUCTION JOINT และ CONTRACTION JOINT

NOT TO SCALE

แบบขยายงานทางเท้าคอนกรีตเสริมเหล็ก

NOT TO SCALE

มหาวิทยาลัยราชภัฏนครศรีธรรมราช	PROJECT NAME : โครงการปรับปรุงถนนรอบศูนย์วัฒนธรรม	PROJECT ARCHITECT : นายอำพล ดวงฉิม ภ–สถ 22502	PROJECT MANAGER :	DRAWNING TITLE :	SCALE : 1:50	SHEET No :
	LOCATION : มหาวิทยาลัยราชภัฏนครศรีธรรมราช 1 หมู่ ตำบลท่าจัว อำเมือง จังหวัดนครศรีธรรมราช	STRUCTURE ENGINEER : นายก่อกานต์ ประเสริฐ ภย30270			PLOT DATE : 10/Apr/2025	S-03
	OWNER & ADDRESS : มหาวิทยาลัยราชภัฏนครศรีธรรมราช				DRAWNING BY : นาย อำพล ดวงฉิม	

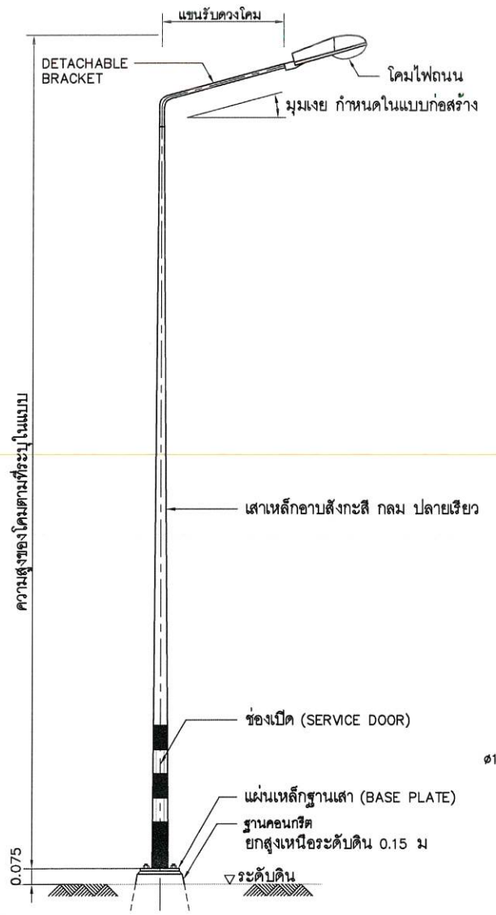

รายละเอียดเสาไฟถนน ติดตั้งบนพื้นดิน

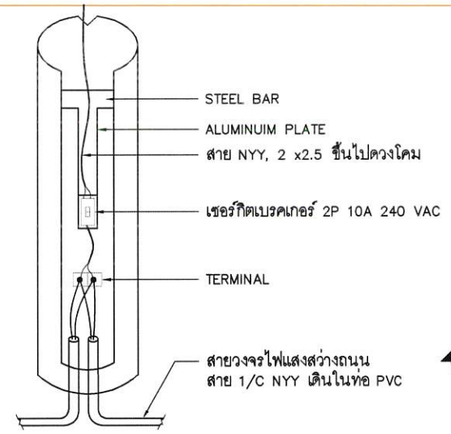

รายละเอียดการต่อสายภายในเสา

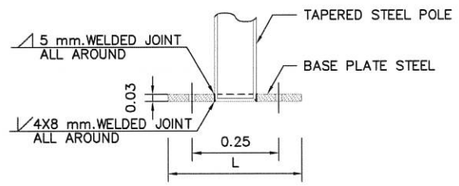

รูปตัด ก
มาตราส่วน –

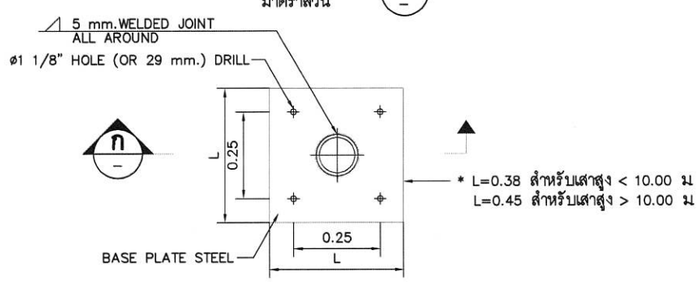

แปลน

รายละเอียด STEEL BASE PLATE

รูปตัด ค
มาตราส่วน –

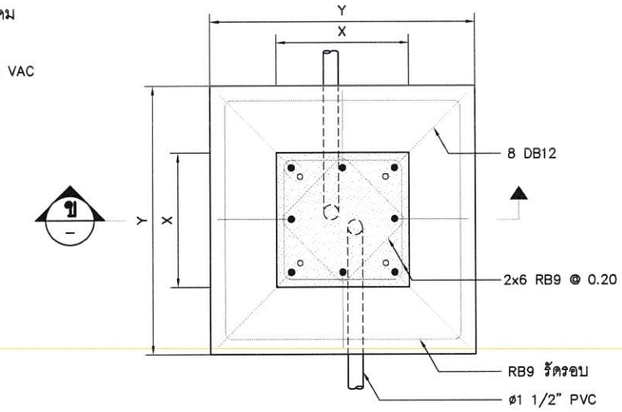

แปลน

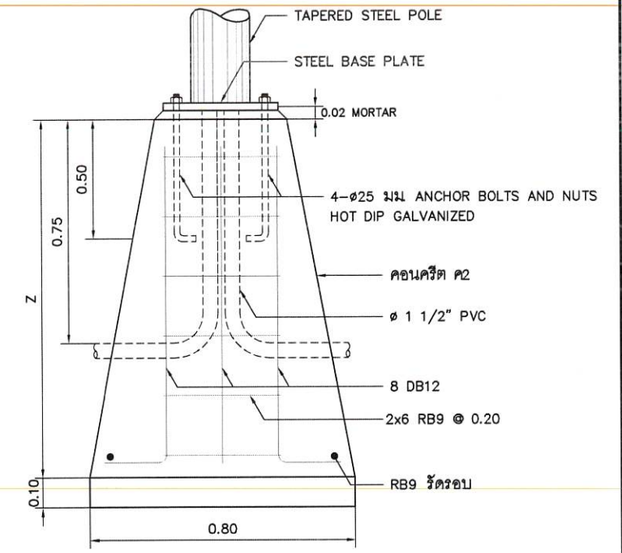

รูปตัด ข
มาตราส่วน –

รายละเอียดฐานเสาโคมไฟถนน

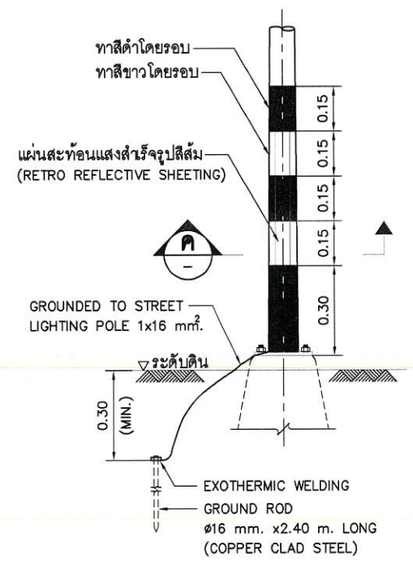

รายละเอียด 1
–

และการติดตั้ง GROUND ROD

ระยะต่างๆของฐานเสาไฟถนนแต่ละความสูง

เสาสูง (ม)	ระยะ X (ซม)	ระยะ Y (ซม)	ระยะ Z (ซม)
8.00	40x40	80x80	120
9.00	40x40	80x80	120
10.00	45x45	90x90	120
12.00	50x50	100x100	120

หมายเหตุ

1. ระยะต่าง ๆ มีหน่วยเป็นเมตร นอกจากระบุเป็นอย่างอื่น
2. ขนาดเสาพร้อมทั้งชนิดของดวงโคมและหลอดกำหนดไว้ในแบบก่อสร้างเฉพาะโครงการ
3. รายละเอียดทั่วไปสำหรับเสาไฟฟ้าแสงสว่าง มีดังนี้
   3.1 เสาไฟทำด้วยเหล็กชิ้นเดียว (ไม่มีการต่อ) เป็นท่อกลม ปลายเรียว กิ่งโคมไฟสามารถถอดได้
   3.2 เสาไฟฟ้าและกิ่งโคม ทำจากเหล็กซึ่งมีคุณสมบัติดังนี้
   – แผ่นเหล็กหนา 4.5 มม
   – มีแรงดึงสูงสุดไม่น้อยกว่า 41 กก./ตร.มม
   – มีจุดคลากไม่น้อยกว่า 25 กก./ตร.มม
   3.3 กิ่งโคมจัดให้มีที่รับโคมไฟซึ่งเข้ากันได้กับโคมไฟต่างๆของผู้ผลิต
   3.4 เสาไฟฟ้าทุกต้นต้องทาสีป้องกันสนิมทั้งภายในและภายนอก ที่ฐานเสาสูง 25 ซม.จากระดับพื้นดิน
   3.5 เสาไฟฟ้าและกิ่งโคมทุกต้น ต้องผ่านการชุบสังกะสีแบบร้อนทั้งภายในและภายนอก หนาไม่ต่ำกว่า 550 กรัม/ตร.มม
   3.6 ชุดอุปกรณ์ไฟฟ้าภายในเสาจะต้องประกอบด้วย เซอร์กิตเบรคเกอร์ 2 P 10 แอมป์ 240 โวลต์ เทอร์มินัลสำหรับต่อสาย ทั้งหมดติดตั้งบนแผ่นรองทำด้วยวัสดุที่เป็นฉนวน
4. รายละเอียดโคมไฟฟ้าดูในแบบเลขที่ ฟฟ-304

ลงชื่อ.....ประธานกรรมการ
ลงชื่อ.....กรรมการ
ลงชื่อ.....กรรมการ
ลงชื่อ.....กรรมการ
ลงชื่อ.....กรรมการ
ลงชื่อ.....กรรมการ
ลงชื่อ.....กรรมการและเลขานุการ

มหาวิทยาลัยราชภัฏนครศรีธรรมราช	PROJECT NAME : โครงการปรับปรุงถนนรอบศูนย์วัฒนธรรม	PROJECT ARCHITECT : นายอำพล ดวงฉิม ภ-สถ 22502	PROJECT MANAGER :	DRAWNING TITLE :
	LOCATION : มหาวิทยาลัยราชภัฏนครศรีธรรมราช 1 หมู่ 4 ต.ปากพูน อ.เมือง จังหวัดนครศรีธรรมราช	STRUCTURE ENGINEER : นายก่อกานต์ ประเสริฐ ภย30270		
	OWNER & ADDRESS : มหาวิทยาลัยราชภัฏนครศรีธรรมราช			

SCALE : 1:200
PLOT DATE : 10/Apr/2025
DRAWNING BY : นายอำพล ดวงฉิม
SHEET No : E-01